

AKALDO

Alüminyum Sanayi Tic. A.Ş.

www.akaldo.com

AKALDO

Alüminyum Sanayi Tic. A.Ş.

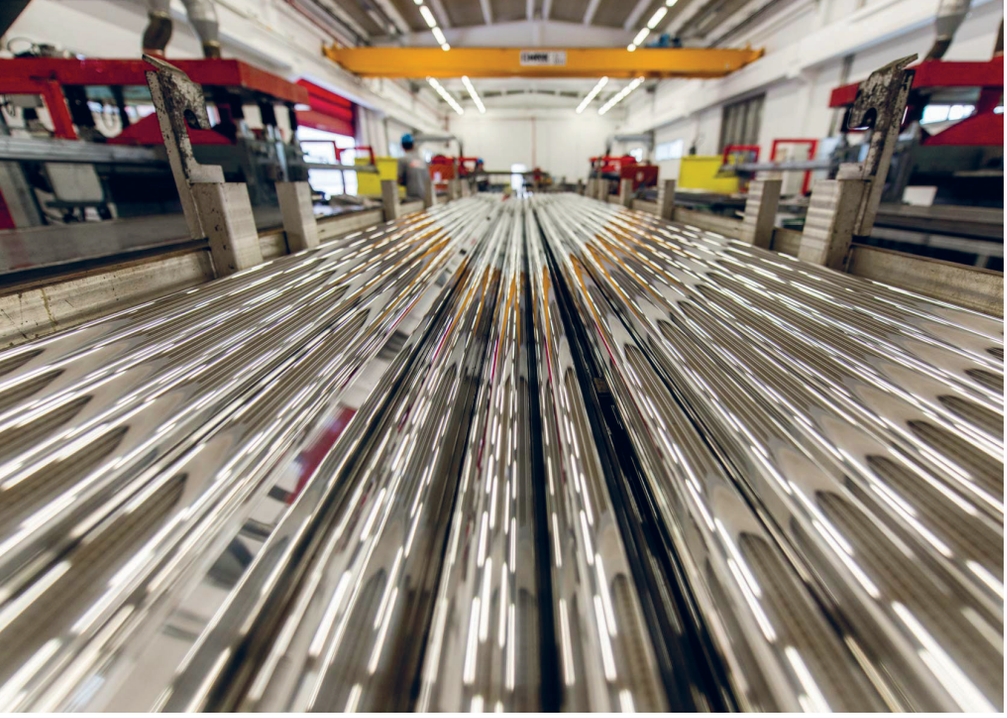













Alüminyum sektöründe 25 yıl önce başlayan yolculuğumuz, çeyrek asırlık tecrübe ile yoğurulup AKALDO ALÜMİNYUM çatısı altında istikrarlı kalite anlayışı ile devam etmektedir.

Sektöründe birçok ilk ve öncü ürün ve hizmete imza atmış tecrübe ile AKALDO ALÜMİNYUM ana deposu ve mağazaları ile geniş bir bölge ve bayi ağına sahiptir.

Farklı lokasyonlardaki mağazalar ve ana depodaki ürün çeşitliliği ile müşteri taleplerine çok hızlı cevap verilebilmekte ve tedarik sağlanmaktadır.

Alüminyum profil, kompozit panel ve bunların tamamlayıcısı gruptaki (aksesuar, kilit, vb) geniş yelpazede sunduğumuz kaliteli, çevre dostu, enerji tasarruflu ve fonksiyonel ürünlerle müşterilerimize yön vererek, her alanda katma değeri artırmayı hedeflemekteyiz.

Müşteri odaklı çalışma stratejimiz doğrultusunda; müşteri memnuniyetinin ön planda tutularak, müşterilerimizin beklentilerinin istikrarlı ve hızlı karşılanması, doğaya ve çevreye saygılı, üstün nitelikli ve kaliteli ürünler sunulması firmamız temel prensiplerindendir.

Our 25 years long journey in Aluminium sector continues more experinced under AKALDO ALUMINIUM by steady and high quality concept.

Having many signatures under groundbreaking and pioneering products, AKALDO ALUMINIUM has a wide range supply area and dealer network.

We can supply our customers' demands urgently through our stores at different locations together with the terminal store.

We provide wide range of products within Aluminuim profile, composite panel, and various equipment groups which are high quality, environment friendly and energy saving.

Through our customer focused working stragety; supplying goods to customers steadly and urgently, customer satisfaction, serving high quality products are the essential principles of AKALDO ALUMINIUM.

AKALDO
Alüminyum Sanayi Tic. A.Ş.

İÇİNDEKİLER

STANDART PROFİLLER

Köşebentler 7

T Profiller / Lamalar 9

Kutu Profilleri 10

Boru Profilleri 12

U Profilleri 14

ALDOKS / C60 KAPI VE VİTRİN DOĞRAMA SİSTEMLERİ

Aldoks Serisi 16

C60 Serisi 20

TUBA MİNİ OVAL 38'LİK SÜRME SİSTEMLERİ

Tuba Sürme 24

Mini Sürme 26

Oval 38 27

CAM BALKON SİSTEMLERİ

Katlanır Cam Balkon 30

Sürme Cam Balkon 32

PANJUR SİNEKLİK PROFİLLERİ

Panjur Profilleri 36

Pileli Sineklik Profilleri 38

Sineklik Profilleri 39

Yardımcı Profiller 40

KÜPEŞTE SİSTEMLERİ

Kare Küpeşte Sistemleri 42

Yuvarlak Küpeşte Sistemleri 47

CEPHE SİSTEMLERİ

Cephe Profilleri 52

Güneş Kırıcı Profilleri 76

AÇILIR DOĞRAMA SİSTEMLERİ

55'lik Isı Yalıtımlı Doğrama Sistemleri 78

55'lik Yalıtımsız Doğrama Sistemleri 88

SÜRME SİSTEMLERİ

Yalıtımsız Sürme Sistemleri 98

Yalıtımlı Sürme Sistemleri 111

STANDART PROFİLLER

Profil Şekli	Profil ismi	Profil Kod	Profil Ağırlık (Kg/m)
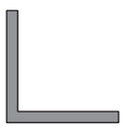	10X10X1,2 KÖŞEBENT	01 - 001	0,061 Kg/m
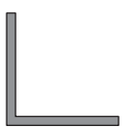	15X15X1,2 KÖŞEBENT	01 - 002	0,094 Kg/m
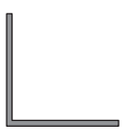	20X20X1 KÖŞEBENT	01 - 003	0,106 Kg/m
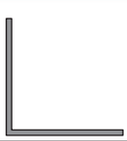	25X25X1,2 KÖŞEBENT	01 - 004	0,159 Kg/m
	30X30X1,2 KÖŞEBENT	01 - 005	0,191 Kg/m
	20X40X1,2 KÖŞEBENT	01 - 006	0,191 Kg/m
	40X40X1,2 KÖŞEBENT	01 - 007	0,256 Kg/m
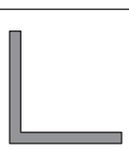	40X40X4 KÖŞEBENT	01 - 008	0,824 Kg/m
	50X50X1,5 KÖŞEBENT	01 - 009	0.400 Kg/m
	20X60X1,2 KÖŞEBENT	01 - 010	0,256 Kg/m
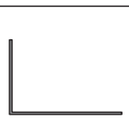	60X40X1,3 KÖŞEBENT	01 - 011	0,348 Kg/m
	80X20X1,2 KÖŞEBENT	01 - 012	0,321 Kg/m

Profil Şekli	Profil ismi	Profil Kod	Profil Ağırlık (Kg/m)
	80X40X1,5 KÖŞEBENT	01 - 013	0,482 Kg/m
	20X100X1,5 KÖŞEBENT	01 - 014	0,482 Kg/m
	20X120X1,5 KÖŞEBENT	01 - 015	0,563 Kg/m
	20X150X1,5 KÖŞEBENT	01 - 016	0,685 Kg/m
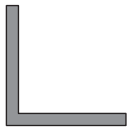	20X20X2 KÖŞEBENT	01 - 017	0,206 Kg/m
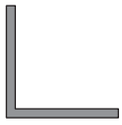	25X25X2 KÖŞEBENT	01 - 018	0,260 Kg/m
	20x50x1,2 KÖŞEBENT	01 - 019	0,225 Kg/m
	14x22x2,3 KÖŞEBENT	01 - 020	0,211 Kg/m
	80X40X2 KÖŞEBENT	01 - 021	0,640 Kg/m

Profil Şekli	Profil ismi	Profil Kod	Profil Ağırlık (Kg/m)
	25X25X1,2 T PROFİL	02 - 001	0,159 Kg/m
	30X40X1,2 T PROFİL	02 - 002	0,224 Kg/m
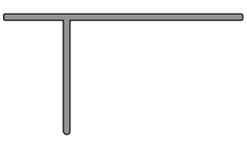	40X20X1,1 T PROFİL	02 - 003	0,176 Kg/m
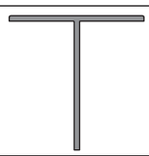	30X30X1,2 T PROFİL	02 - 004	0,191 Kg/m

LAMA PROFİLLERİ

Profil Şekli	Profil ismi	Profil Kod	Profil Ağırlık (Kg/m)
	60x8 LAMA PROFİLİ	28 - 001	1,301 Kg/m
	150x8 LAMA PROFİLİ	28 - 002	3,252 Kg/m
	20x2 LAMA PROFİLİ	28 - 003	0,108 Kg/m
	104x4 LAMA PROFİLİ	28 - 004	1,127 Kg/m
	64x4 LAMA PROFİLİ	28 - 005	0,694 Kg/m

Profil Şekli	Profil ismi	Profil Kod	Profil Ağırlık (Kg/m)
	17X25X1 KUTU PROFİLİ	03 - 001	0,217 Kg/m
	20X40X0,9 KUTU PROFİLİ	03 - 002	0,284 Kg/m
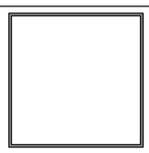	40X40X0,85 KUTU PROFİLİ	03 - 003	0,358 Kg/m
	40X50X1 KUTU PROFİLİ	03 - 004	0,477 Kg/m
	32X70X1,3 KUTU PROFİLİ	03 - 005	0,701 Kg/m
	40X80X1,5 KUTU PROFİLİ	03 - 006	0,951 Kg/m
	50X95X1,6 KUTU PROFİLİ	03 - 007	1,230 Kg/m
	28X70X1 KUTU PROFİLİ	03 - 008	0,520 Kg/m
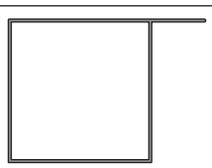	55X40X0,8 KUTU PROFİL	03 - 009	0,386 Kg/m
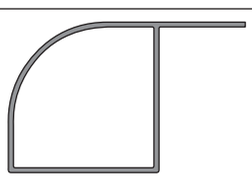	48X30,5X1 KUTU PROFİL	03 - 010	0,345 Kg/m
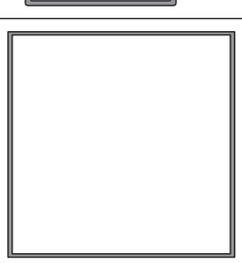	120x120x2 KUTU PROFİL	03 - 011	2,558 Kg/m

Profil Şekli	Profil ismi	Profil Kod	Profil Ağırlık (Kg/m)
	60X120X2 KUTU PROFİLİ	03 - 012	1,908 Kg/m
	20X80X1 KUTU PROFİLİ	03 - 013	0,531 Kg/m
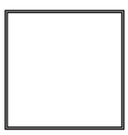	80x80x1,5 KUTU PROFİLİ	03 - 014	1,276 Kg/m
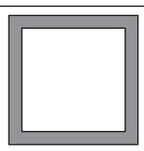	20x20x2 KUTU PROFİLİ	03 - 015	0,390 Kg/m
	20x40x1,1 KUTU PROFİLİ	03 - 016	0,345 Kg/m
	30x40x1,5 KUTU PROFİLİ	03 - 017	0,545 Kg/m
	15x15x1 KUTU PROFİLİ	03 - 018	0,152 Kg/m
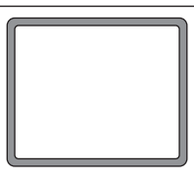	33x40x1,5 KUTU PROFİLİ	03 - 021	0,561 Kg/m
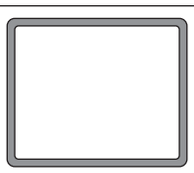	100x100x1,8 KUTU PROFİLİ	18-125	1,950 Kg/m

Profil Şekli	Profil ismi	Profil Kod	Profil Ağırlık (Kg/m)
	ϕ50X1,75 BORU PROFİLİ	04 - 001	0,719 Kg/m
	ϕ12X1 BORU PROFİLİ	04 - 002	0,094 Kg/m
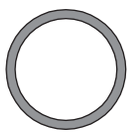	ϕ16X1,2 BORU PROFİLİ	04 - 003	0,151 Kg/m
	ϕ16X2,5 BORU PROFİLİ	04 - 004	0,287 Kg/m
	ϕ16X3 BORU PROFİLİ	04 - 005	0,332 Kg/m
	ϕ16X1,5 BORU PROFİLİ	04 - 006	0,185 Kg/m
	ϕ45X1,5 BORU PROFİLİ	04 - 007	0,556 Kg/m
	ϕ50X1,2 BORU PROFİLİ	04 - 008	0,499 Kg/m
	ϕ50X1,5 BORU PROFİLİ	04 - 009	0,620 Kg/m
	ϕ35X2 BORU PROFİLİ	04 - 010	0,562 Kg/m
	ϕ19X1,1 BORU PROFİLİ	04 - 011	0,168 Kg/m
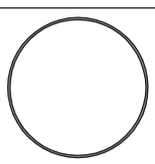	ϕ150X2,3 BORU PROFİLİ	04 - 012	2,892 Kg/m

Profil Şekli	Profil ismi	Profil Kod	Profil Ağırlık (Kg/m)
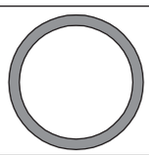	ø90X7 BORU PROFİLİ	04 - 013	4,946 Kg/m
	ø50X2 BORU PROFİLİ	04 - 014	0,818 Kg/m
	ø35X2,5 BORU PROFİLİ	04 - 015	0,691 Kg/m
	ø16X2 BORU PROFİLİ	04 - 016	0,239 Kg/m
	ø50X2,5 BORU PROFİLİ	04 - 017	1,011 Kg/m
	ø16X5 BORU PROFİLİ	04 - 018	0,469 Kg/m
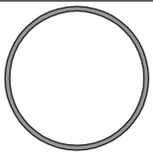	ø50X1,6 BORU PROFİLİ	04 - 019	0,659 Kg/m
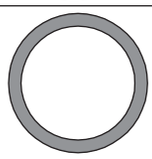	ø15,5X1,4 BORU PROFİLİ	04 - 020	0,168 Kg/m
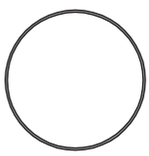	ø125x2 BORU PROFİLİ	04 - 021	2,095 Kg/m
	ø35x1,2 BORU PROFİLİ	04 - 022	0,344 Kg/m
	ø40x2 BORU PROFİLİ	04 - 023	0,648 Kg/m

Profil Şekli	Profil ismi	Profil Kod	Profil Ağırlık (Kg/m)
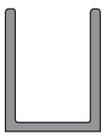	12,5X16X1,3 U PROFİL	05 - 001	0,146 Kg/m
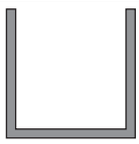	17X17X1,2 U PROFİL	05 - 002	0,158 Kg/m
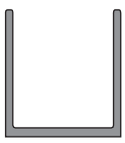	18X20X1,2 U PROFİL	05 - 003	0,181 Kg/m
	40x10x1 U PROFİL	05 - 004	0,157 Kg/m
	30x10x1 U PROFİL	05 - 005	0,130 Kg/m
	30x15x1 U PROFİL	05 - 006	0,157 Kg/m

ALDOKS
C60
DOĞRAMA SİSTEMLERİ

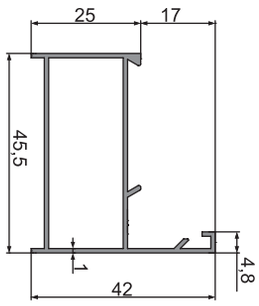

13-001 (0,461 kg/m)

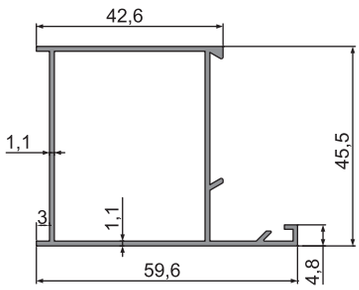

13-002 (0,606 kg/m)

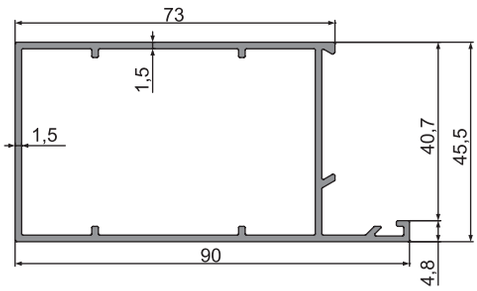

13-003 (1,084 kg/m)

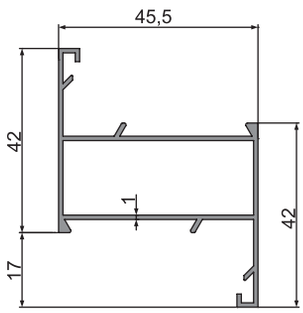

13-004 (0,551 kg/m)

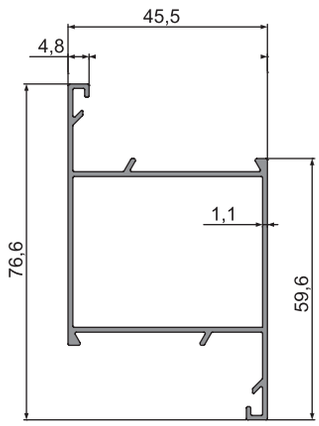

13-005 (0,701 kg/m)

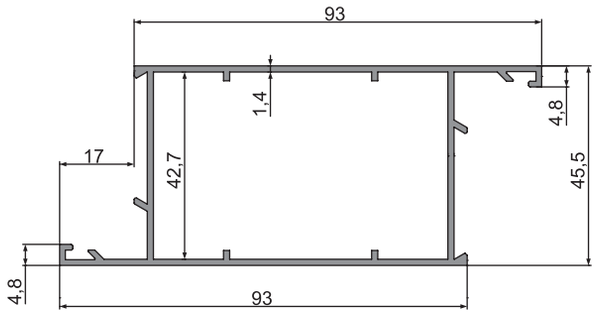

13-006 (1,151 kg/m)

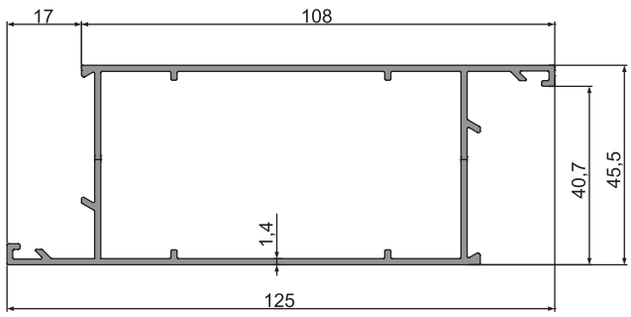

13-007 (1,265 kg/m)

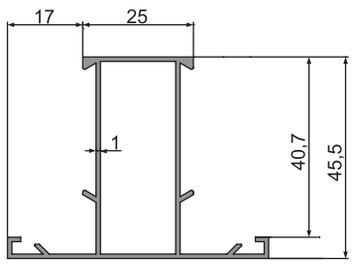

13-008 (0,551 kg/m)

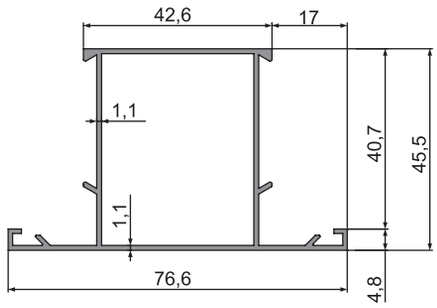

13-009 (0,700 kg/m)

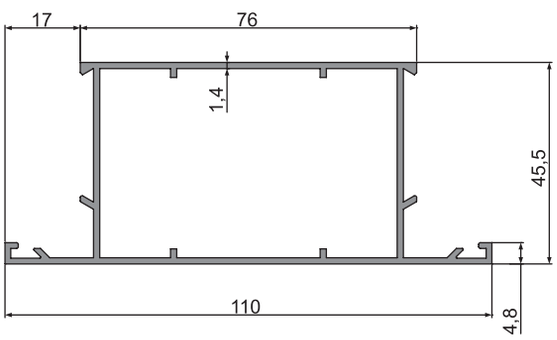

13-010 (1,150 kg/m)

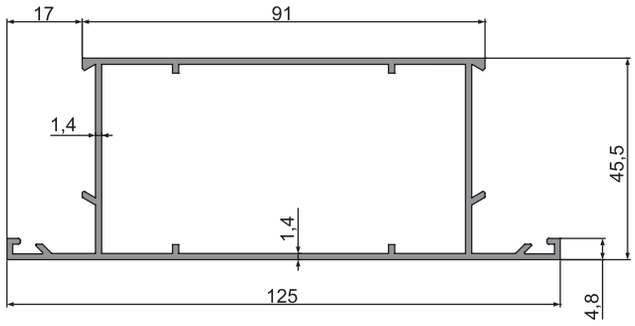

13-011 (1,264 kg/m)

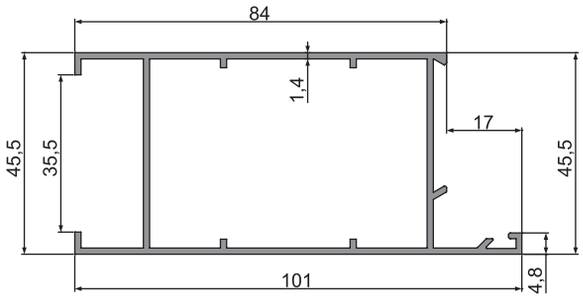

13-013 (1,128 kg/m)

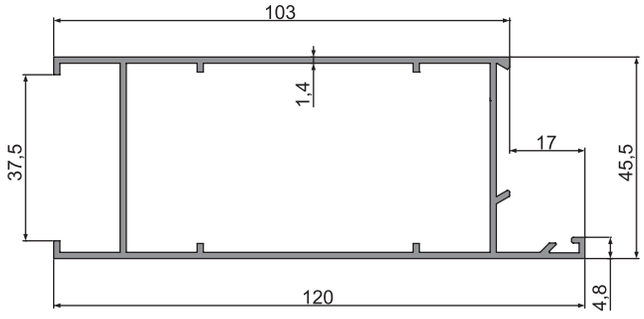

13-014 (1,266 kg/m)

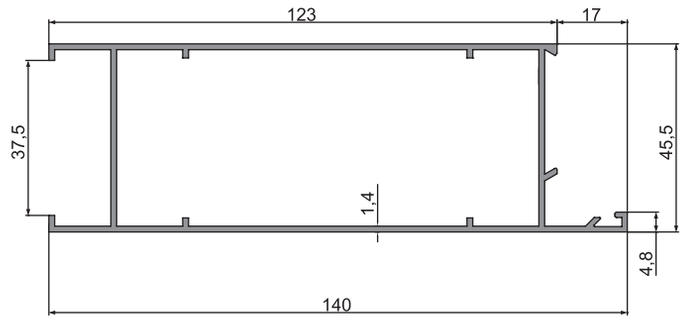

13-015 (1,417 kg/m)

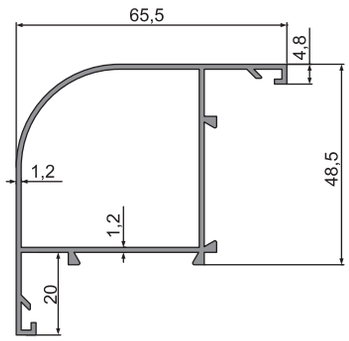

13-016 (0,799 kg/m)

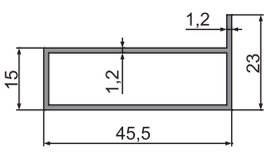

13-019 (0,404 kg/m)

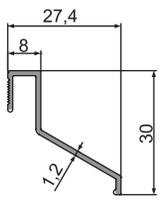

13-020 (0,182 kg/m)

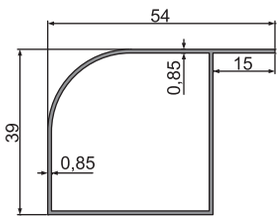

13-021 (0,367 kg/m)

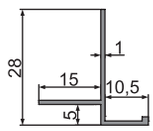

13-022 (0,149 kg/m)

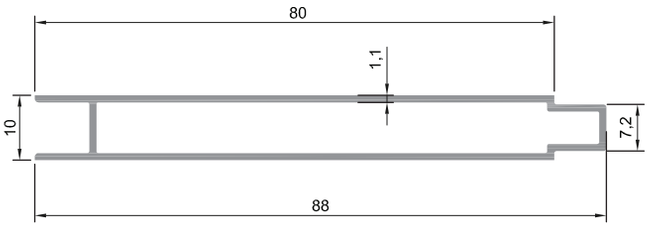

07 - 001 (0,571 Kg/m)

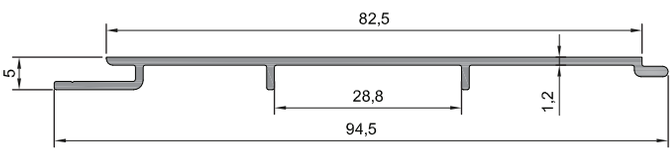

07 - 002 (0,370 Kg/m)

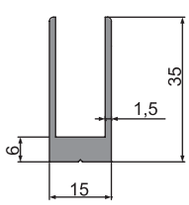

13-023 (0,478 kg/m)

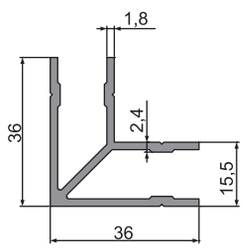

13-024 (0,669 kg/m)

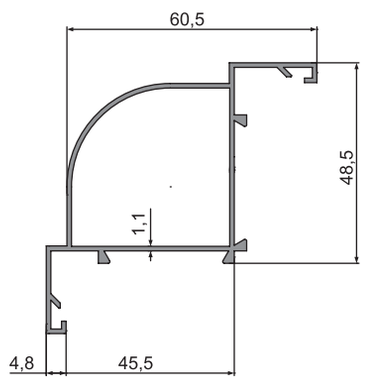

13-025 (0,714 kg/m)

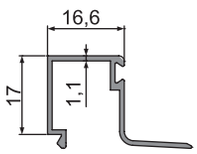

13-026 (0,211 kg/m)

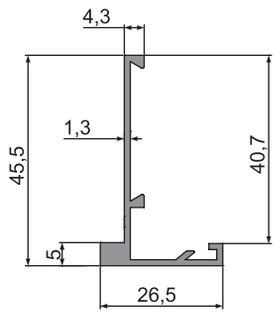

13-027 (0,366 kg/m)

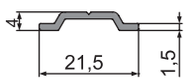

13-028 (0,098 kg/m)

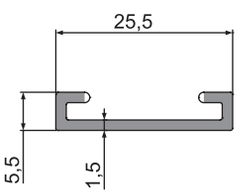

13-029 (0,163 kg/m)

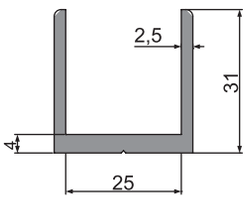

13-030 (0,688 kg/m)

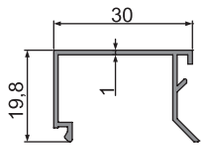

13-031 (0,206 kg/m)

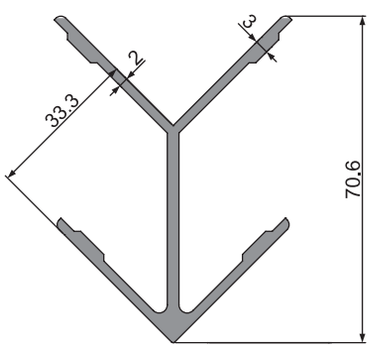

13-032 (1,162 kg/m)

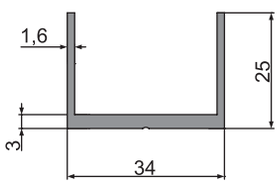

13-033 (0,467 kg/m)

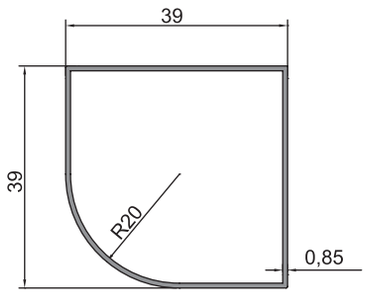

13-034 (0,332 kg/m)

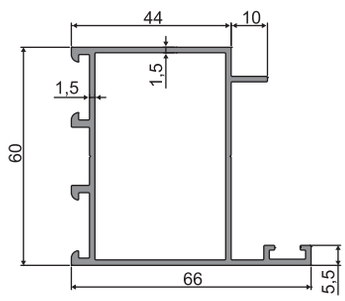

12-001 (1,102 kg/m)

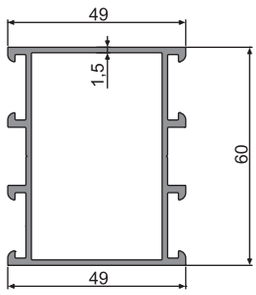

12-002 (0,998 kg/m)

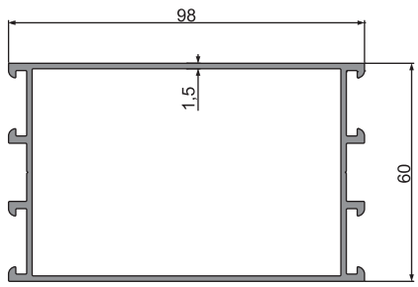

12-003 (1,464 kg/m)

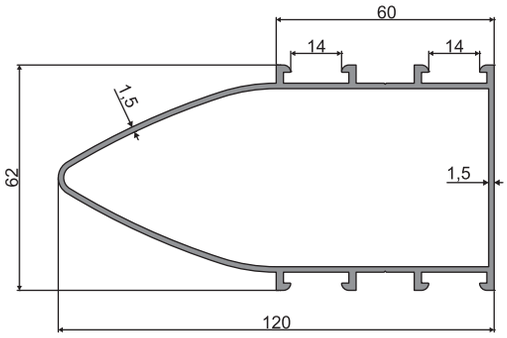

12-004 (1,509 kg/m)

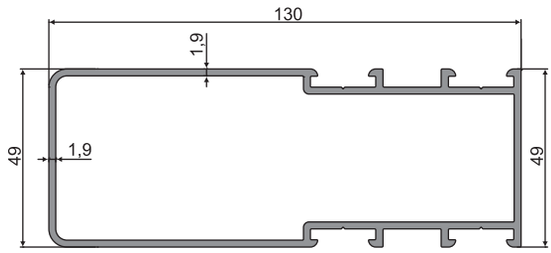

12-005 (2,013 kg/m)

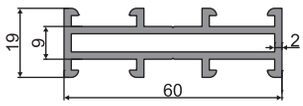

12-006 (0,989 kg/m)

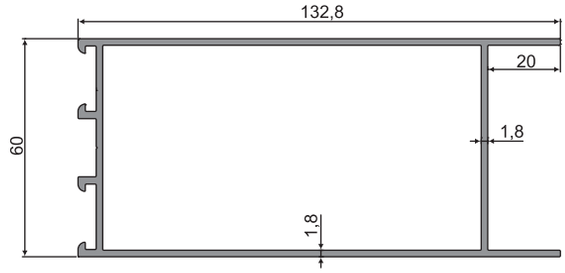

12-007 (1,940 kg/m)

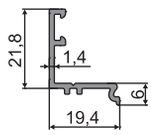

12-008 (0,209 kg/m)

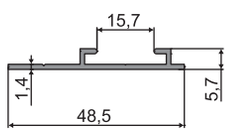

12-009 (0,237 kg/m)

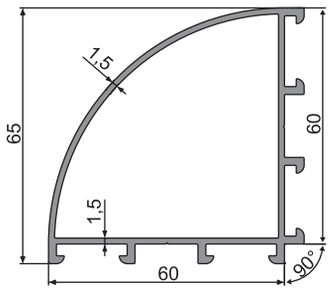

12-010 (1,134 kg/m)

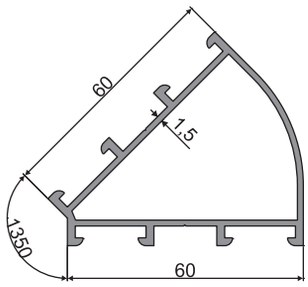

12-011 (0,978 kg/m)

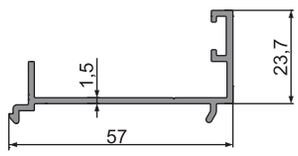

12-012 (0,447 kg/m)

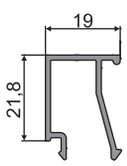

12-013 (0,272 kg/m)

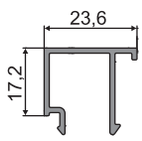

12-014 (0,256 kg/m)

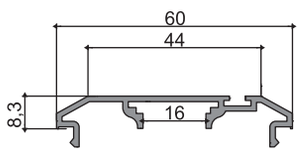

12-015 (0,433 kg/m)

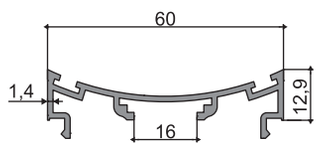

12-016 (0,511 kg/m)

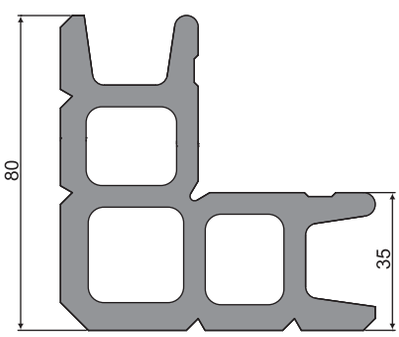

12-017 (5,644 kg/m)

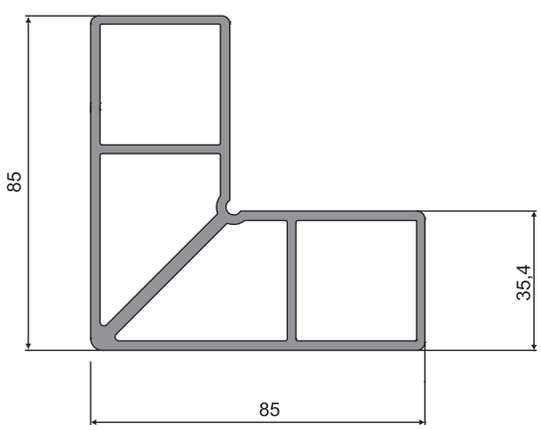

12-018 (2,861 kg/m)

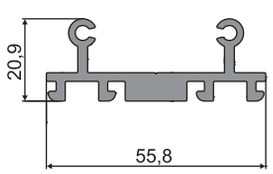

12-019 (0,940 kg/m)

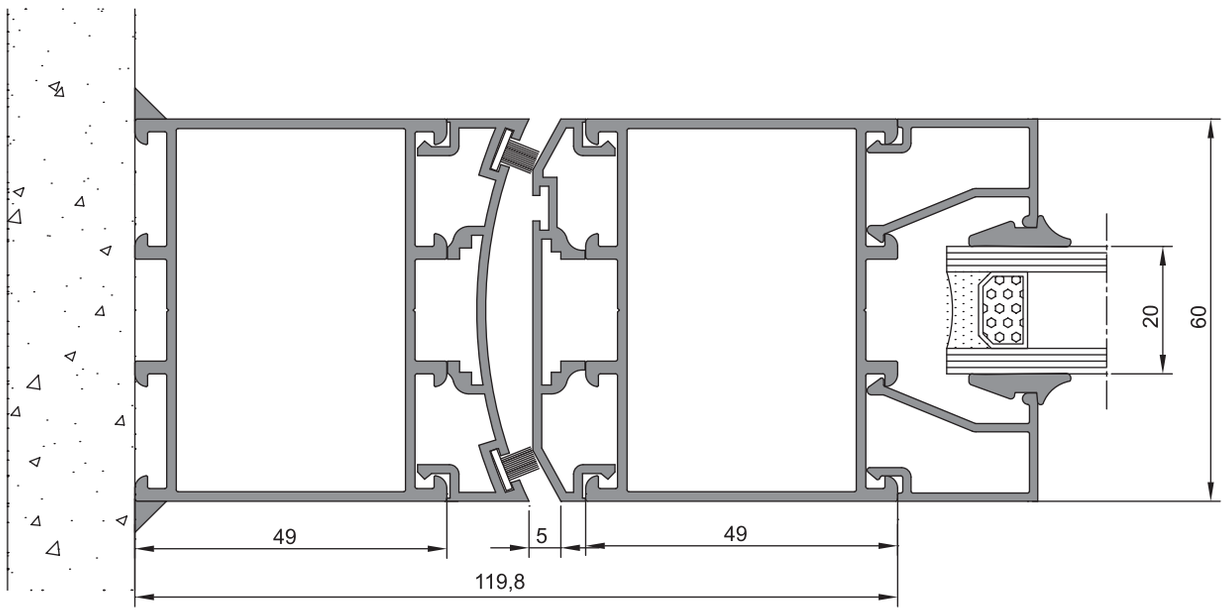
20
60
49
5
49
119,8

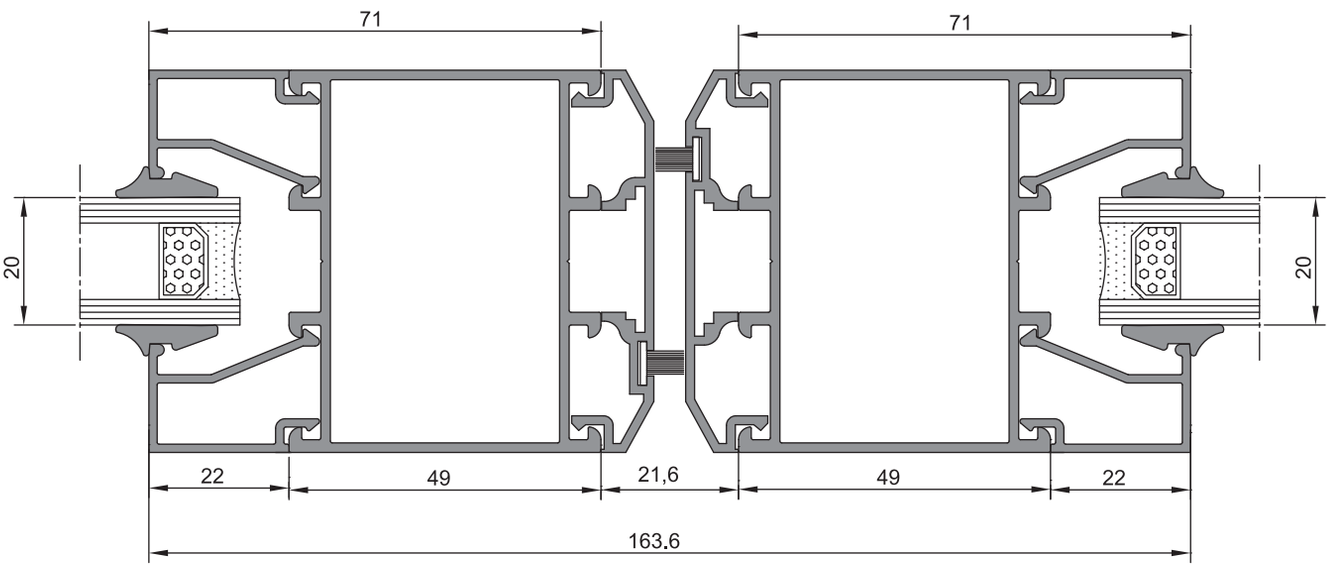
71
71
20
20
22
49
21,6
49
22
163.6

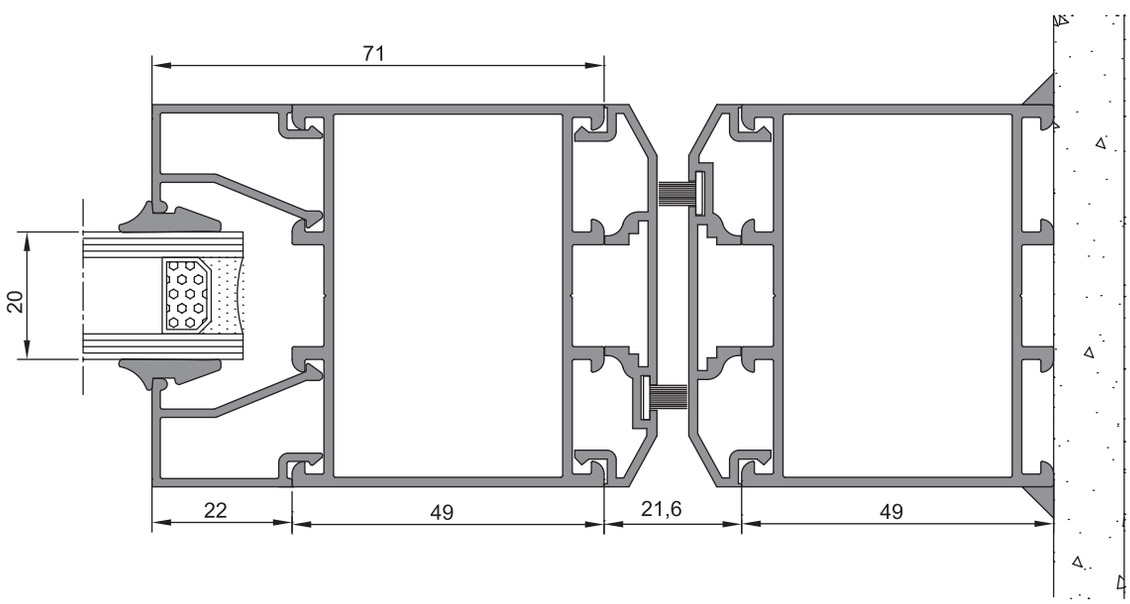
71
20
22
49
21,6
49

TUBA SERİSİ
MİNİ OVAL SÜRME
38’ LİK OVAL SÜRME

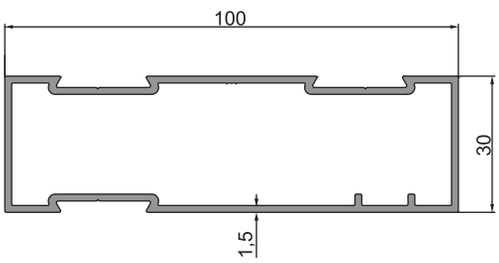

12-010 (1,134 kg/m)

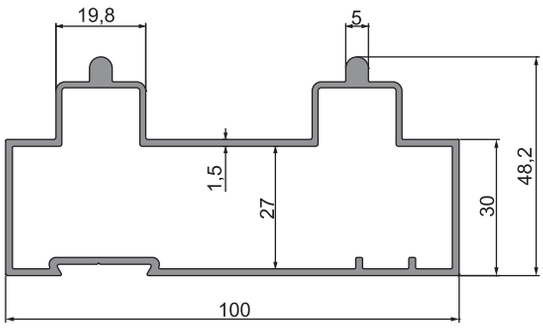

14-002 (1,367 kg/m)

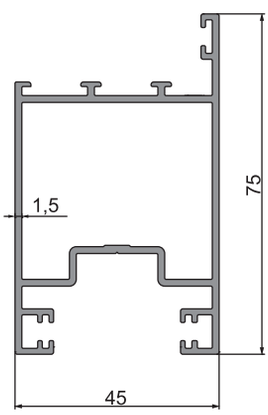

14-003 (1,157 kg/m)

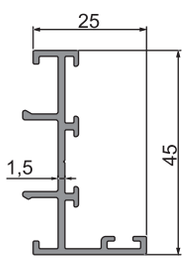

14-004 (0,439 kg/m)

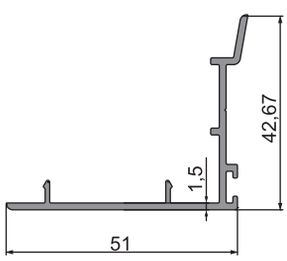

14-005 (0,447 kg/m)

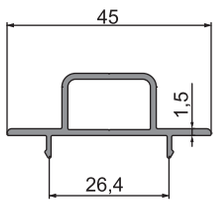

14-006 (0,343 kg/m)

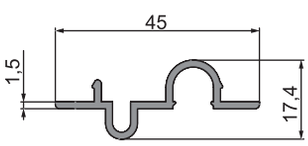

14-007 (0,306 kg/m)

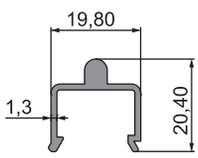

14-008 (0,242 kg/m)

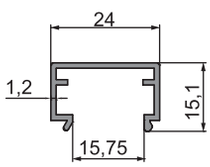

14-009 (0,206 kg/m)

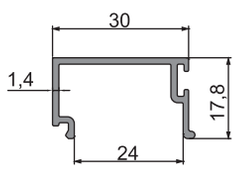

14-010 (0,270 kg/m)

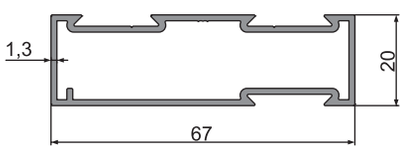

14-011 (0,692 kg/m)

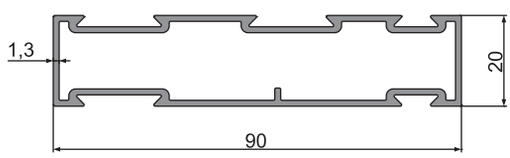

14-012 (0,927 kg/m)

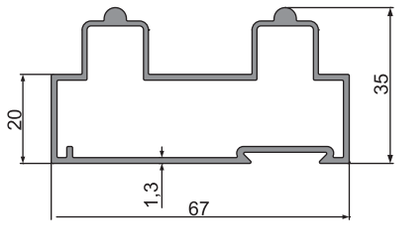

14-013 (0,822 kg/m)

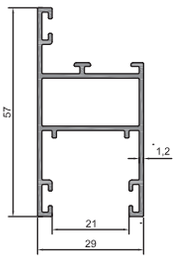

14-014 (0,616 kg/m)

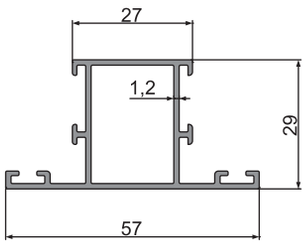

14-015 (0,550 kg/m)

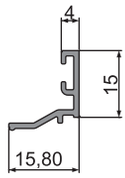

14-016 (0,132 kg/m)

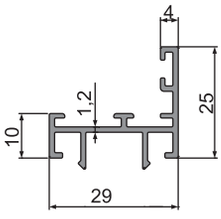

14-017 (0,322 kg/m)

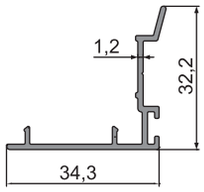

14-018 (0,268 kg/m)

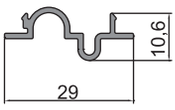

14-019 (0,170 kg/m)

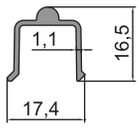

14-020 (0,153 kg/m)

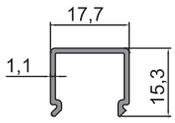

14-021 (0,145 kg/m)

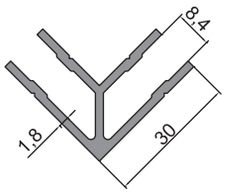

14-022 (0,553 kg/m)

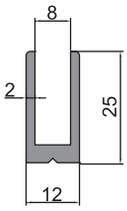

14-023 (0,354 kg/m)

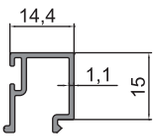

14-024 (0,177 kg/m)

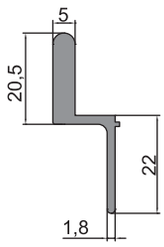

14-025 (0,421 kg/m)

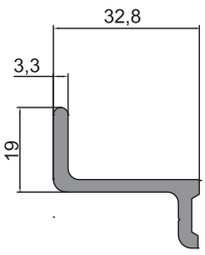

14-026 (0,507 kg/m)

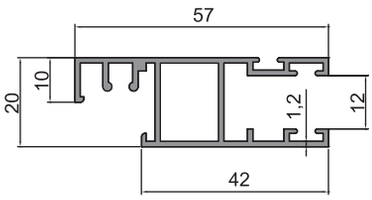

14-027 (0,607 kg/m)

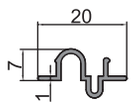

14-028 (0,111 kg/m)

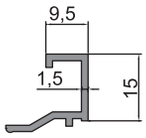

14-029 (0,178 kg/m)

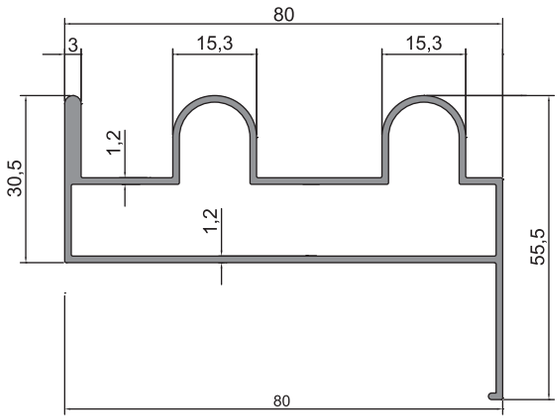

14-030 (0,967 kg/m)

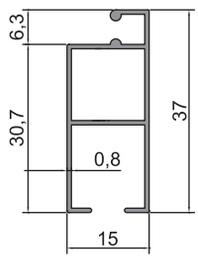

14-031 (0,243 kg/m)

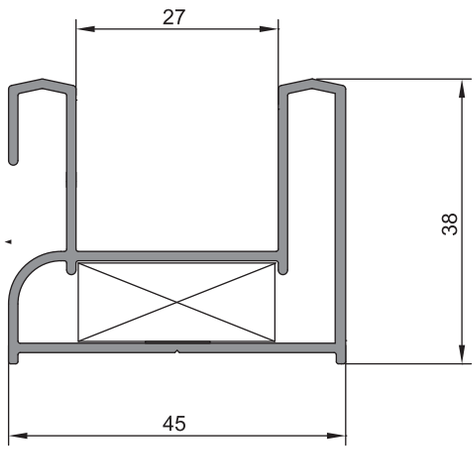

11 - 001 (0,690 kg/m)

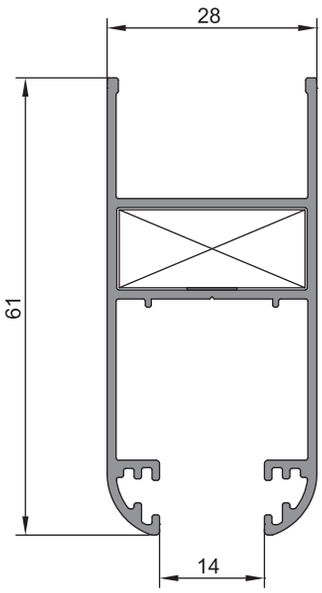

11 - 002 (0,670 kg/m)

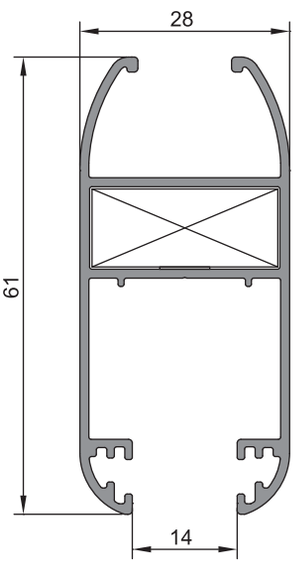

11 - 003 (0,690 kg/m)

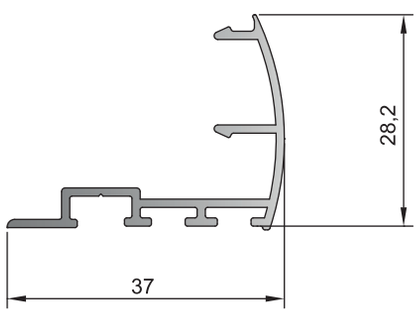

11 - 004 (0,289 kg/m)

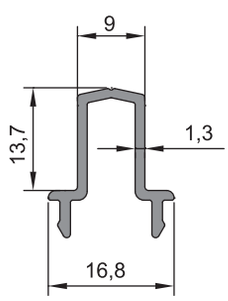

11 - 005 (0,185 kg/m)

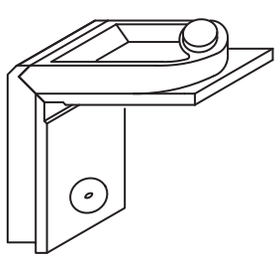

KÖŞE TAKOZU
(250 Adet/Pk)

Uyarı: Tabloda ki Profil ağırlıklarımız teorik olup; teslim anındaki tartımız geçerlidir.

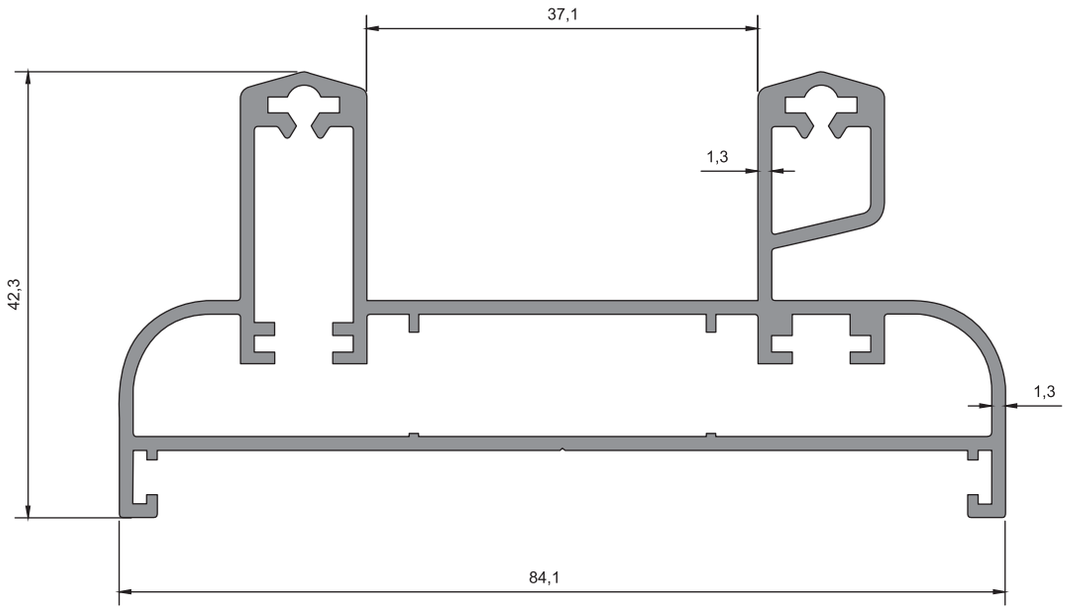

011 - 038 (1,271 kg/m)

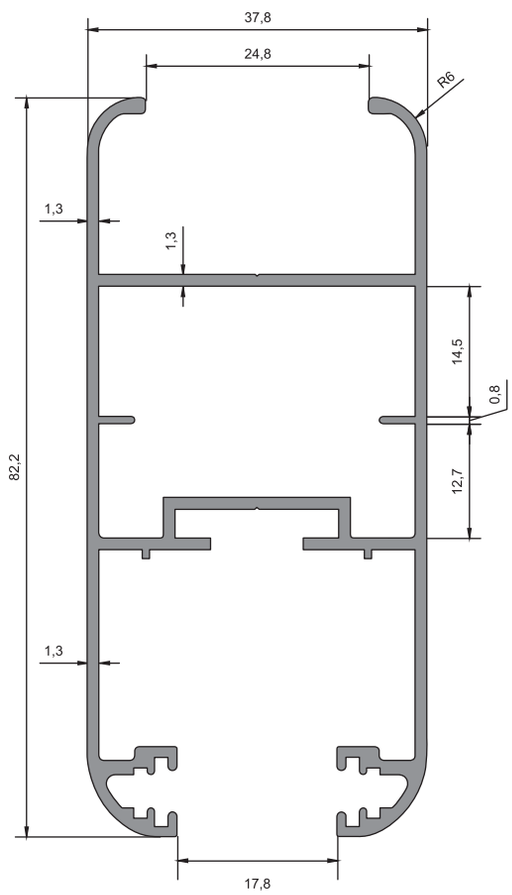

011 - 039 (1,081 kg/m)

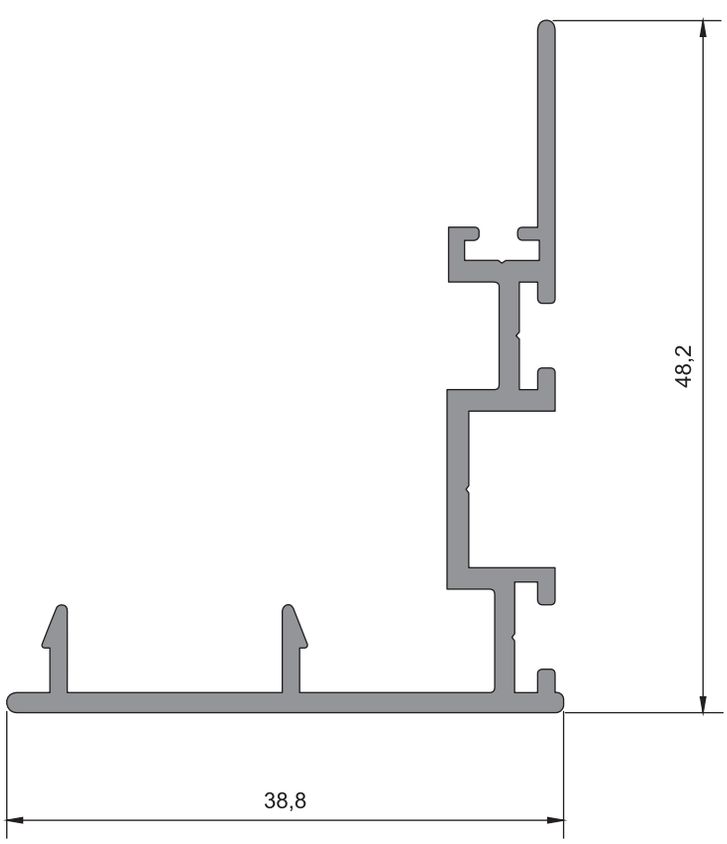

011 - 040 (0,461 kg/m)

AKDENİZ SÜRME
ÇİFT CAM UYGULAMASI

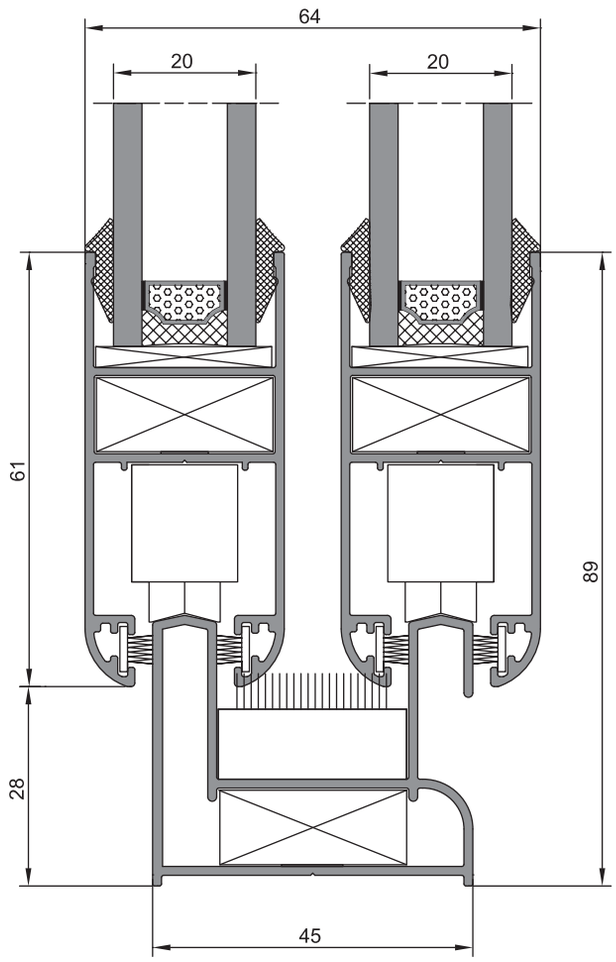

AKDENİZ SÜRME
TEK CAM UYGULAMASI

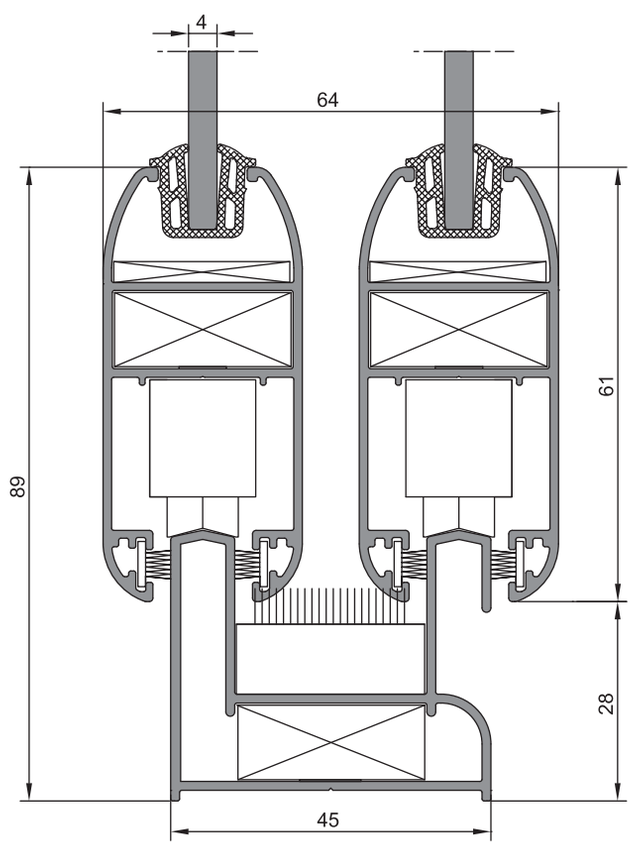

CAM BALKON SİSTEMLERİ

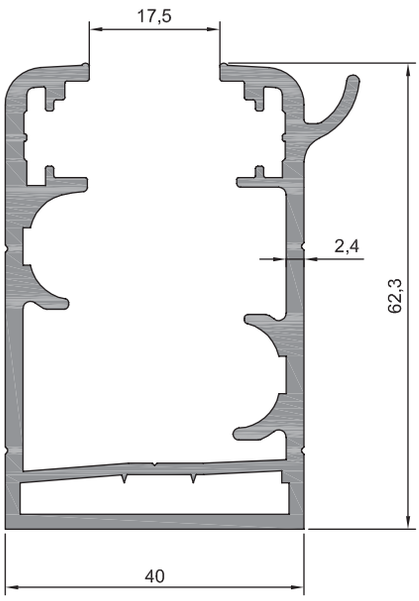

DAMLALIKLI KASA PROFİLİ
19-001 (1,572 kg/m)

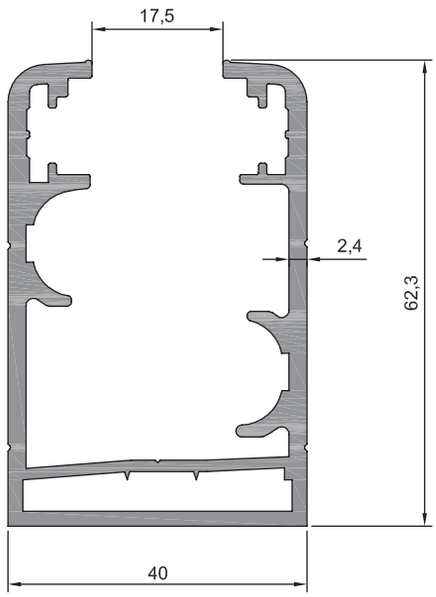

DAMLALIKLI KASA PROFİLİ
19-002 (1,515 kg/m)

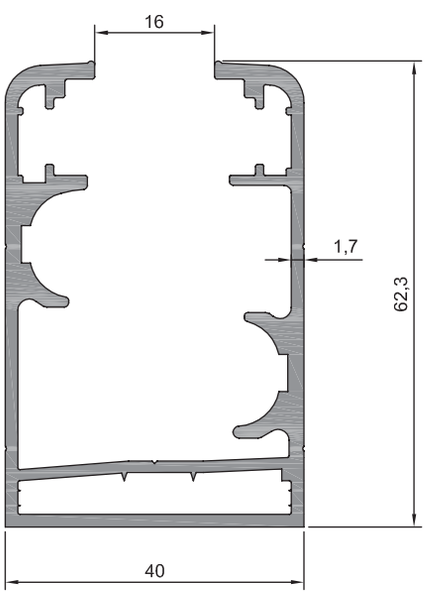

EKO KASA PROFİLİ
19-009 (1,356 kg/m)

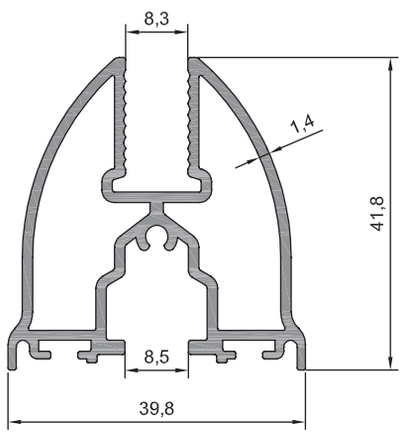

DAMLALIKLI KASA PROFİLİ
19-004 (0,862 kg/m)

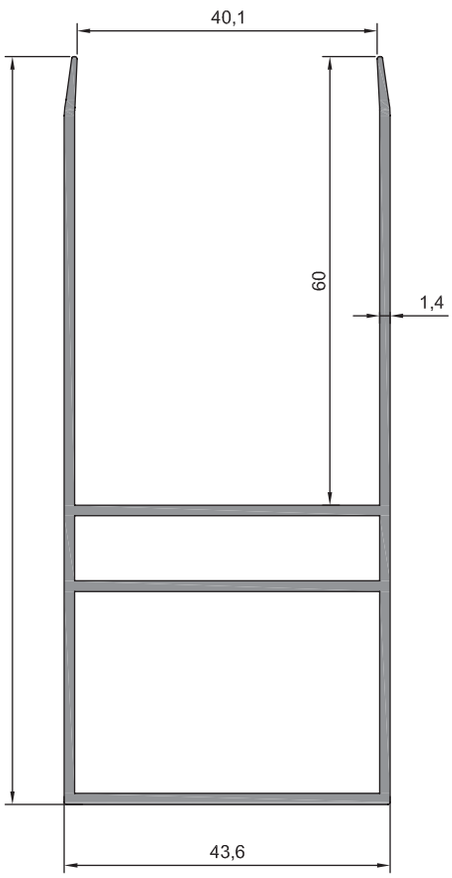

KASA İLAVE PROFİLİ
19-006 (1,220 kg/m)

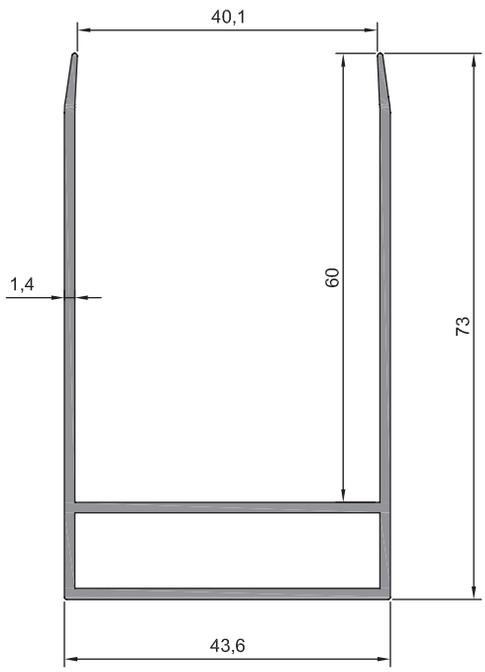

KASA İLAVE PROFİLİ
19-003 (0,859 kg/m)

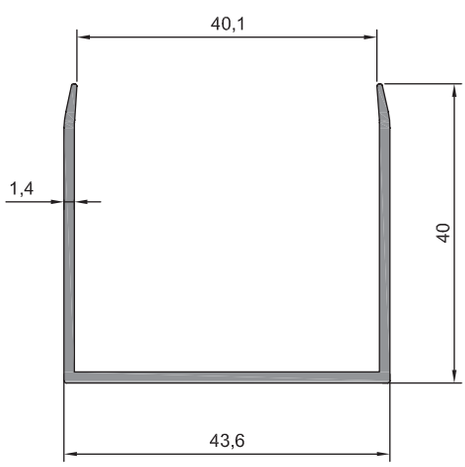

KASA İLAVE PROFİLİ
19-008 (0,460 kg/m)

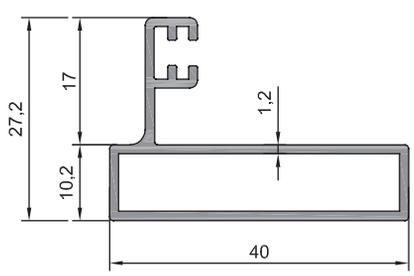

YAN KİLİTLEME PROFİLİ
19-005 (0,439 kg/m)

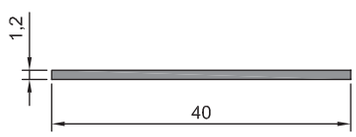

LAMA PROFİLİ
19-007 (0,130 kg/m)

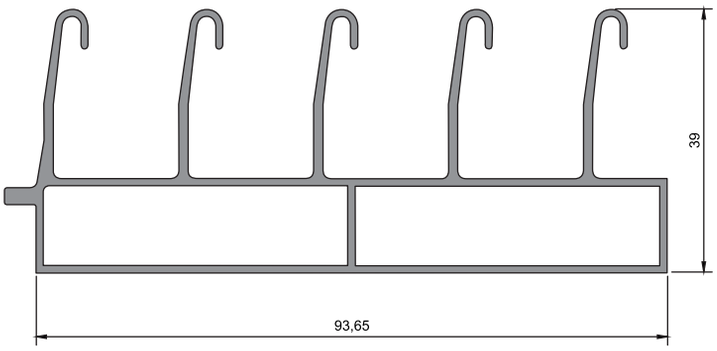

19 - 020 (1,230 kg/m)

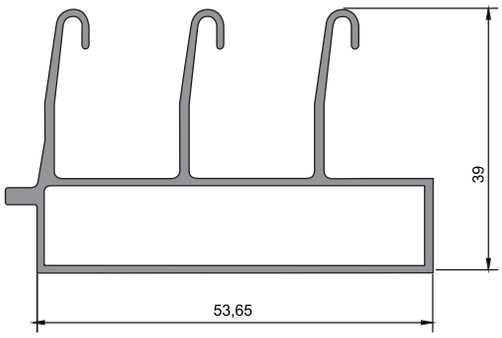

19 - 021 (0,745 kg/m)

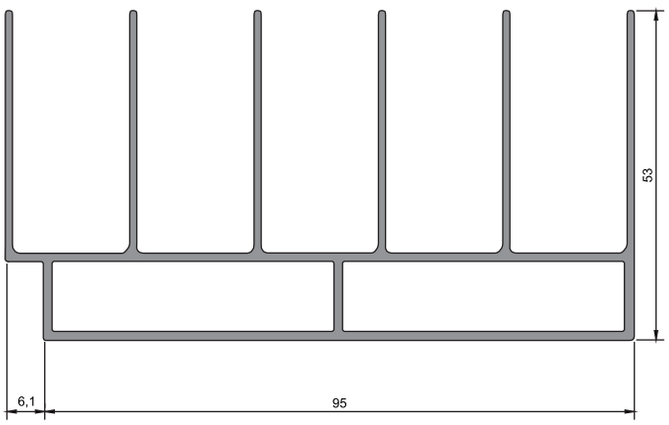

19 - 024 (1,575 kg/m)

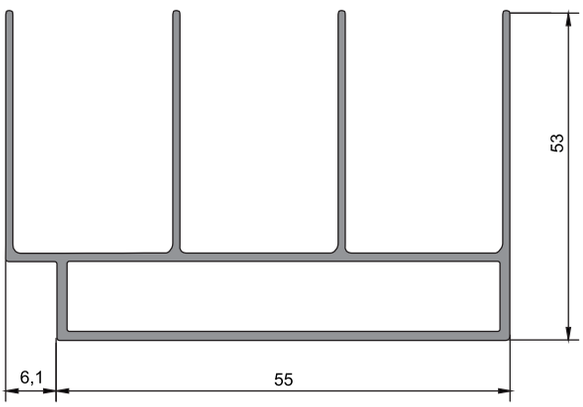

19 - 025 (0,995 kg/m)

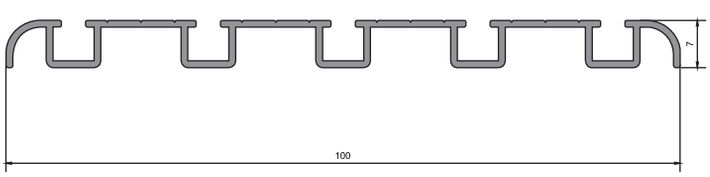

19 - 022 (0,482 kg/m)

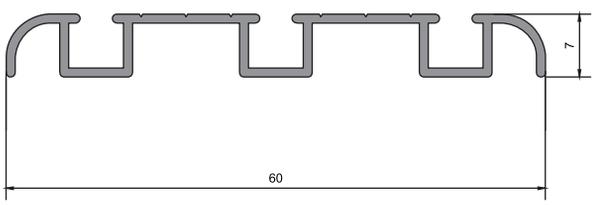

19 - 023 (0,298 kg/m)

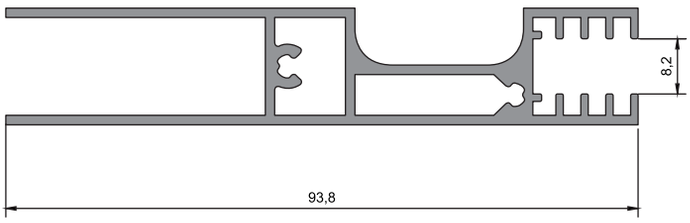

19 - 026 (1,045 kg/m)

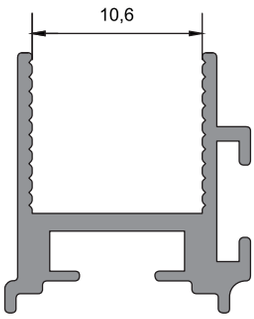

19 - 028 (0,155 kg/m)

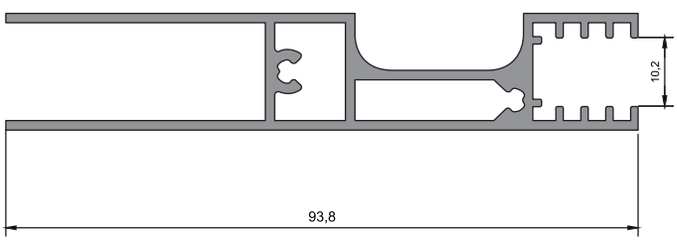

19 - 027 (1,033 kg/m)

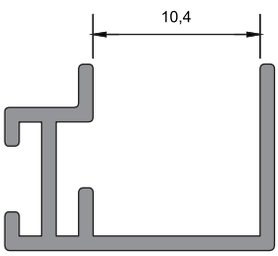

19 - 029 (0,119 kg/m)

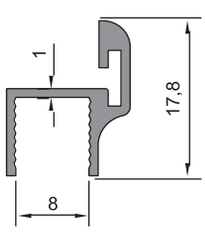

19 - 011 (0,144 kg/m)

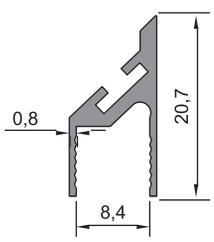

19 - 012 (0,141 kg/m)

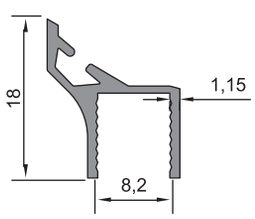

19 - 013 (0,136 kg/m)

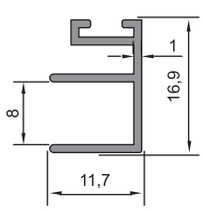

19 - 014 (0,138 kg/m)

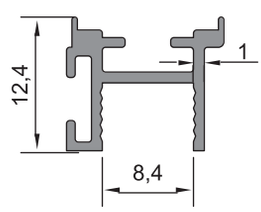

19 - 015 (0,127 kg/m)

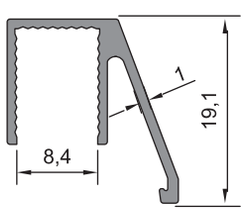

19 - 016 (0,152 kg/m)

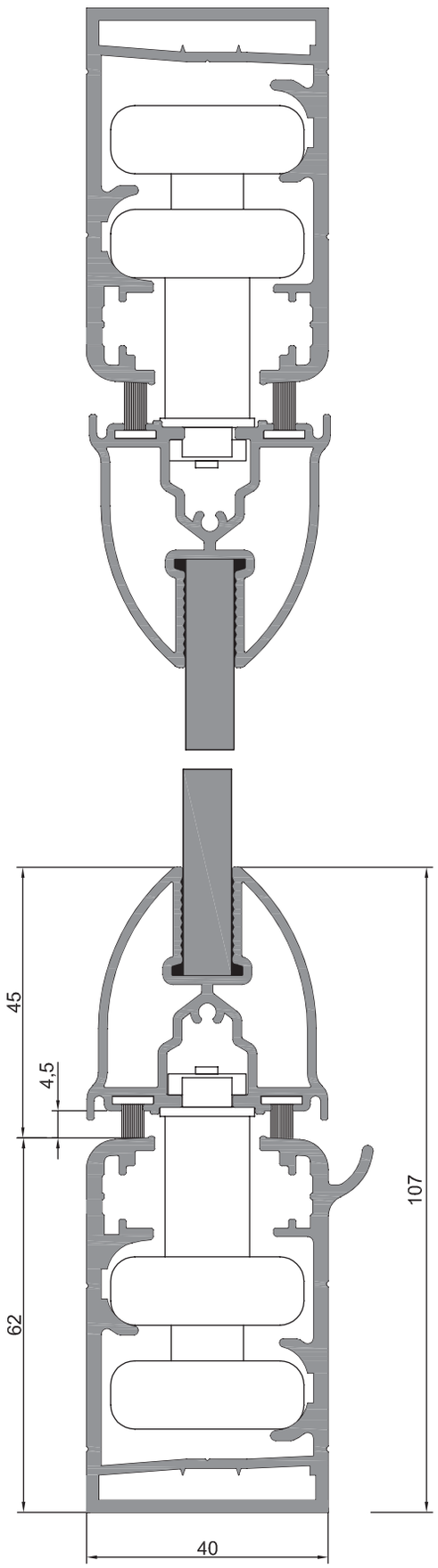
45
4,5
62
107
40

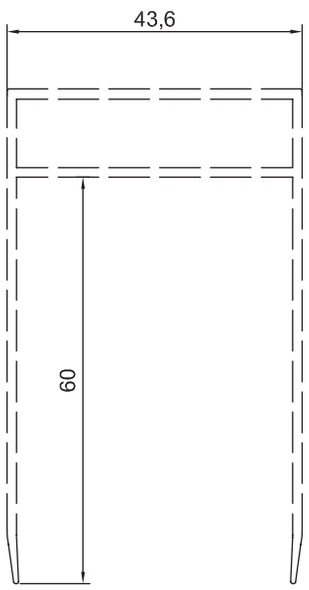
43,6
60

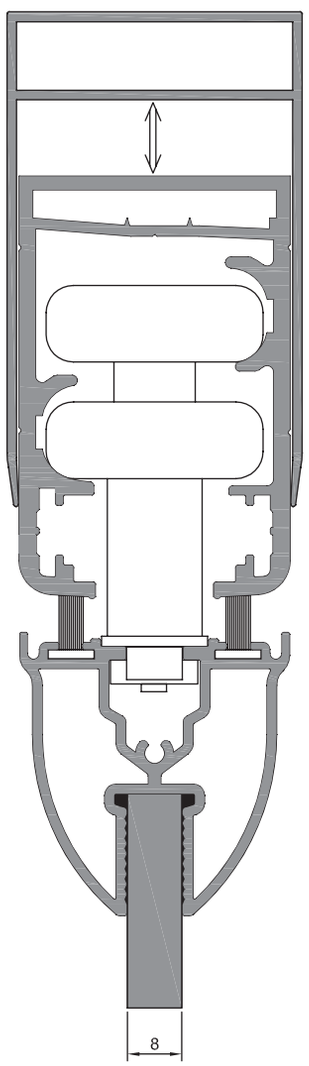
8

PANJUR / SİNEKLİK PROFİLLERİ

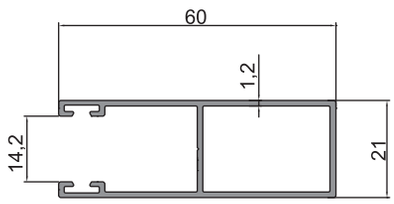

09-001 (0,557 kg/m)

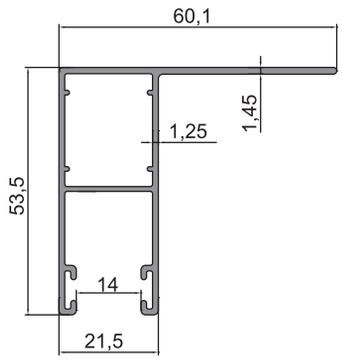

09-002 (0,702 kg/m)

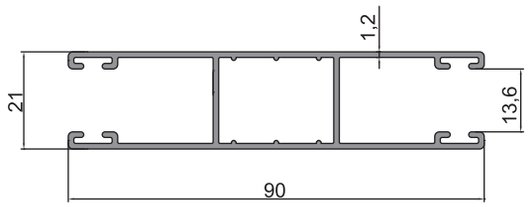

09-003 (0,828 kg/m)

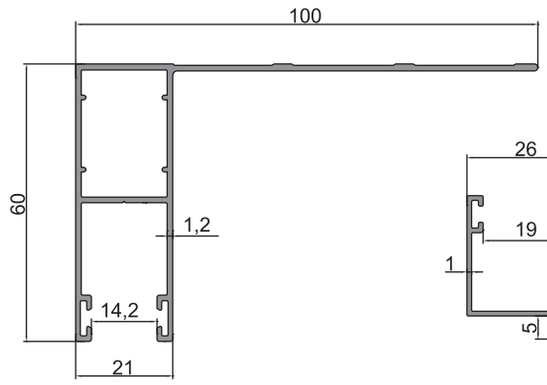

09-004 (0,835 kg/m)

09-005 (0,260 kg/m)

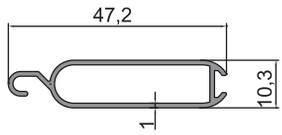

09-006 (0,286 kg/m)

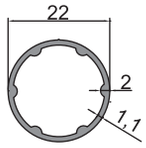

09-007 (0,223 kg/m)

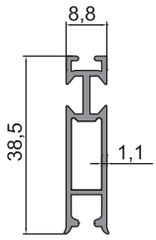

09-008 (0,319 kg/m)

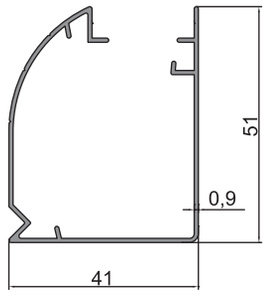

09-009 (0,430 kg/m)

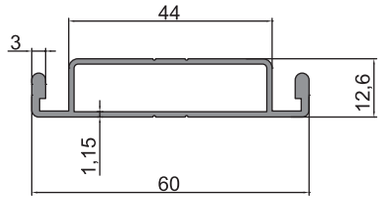

09-010 (0,496 kg/m)

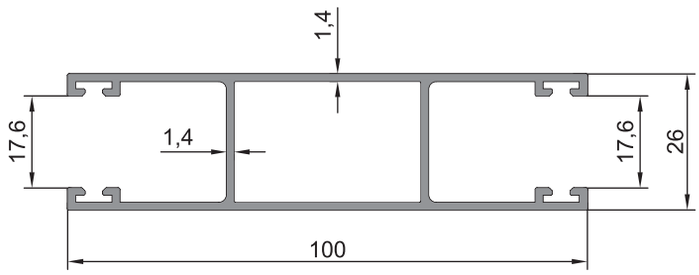

09 -011 (1,075 kg/m)

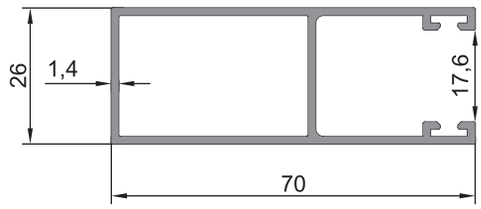

09 -012 (0,777 kg/m)

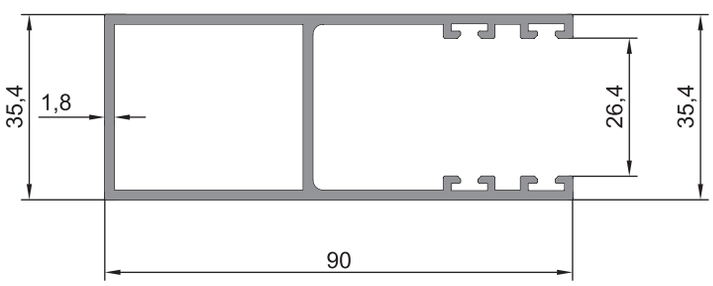

09 -013 (1,313 kg/m)

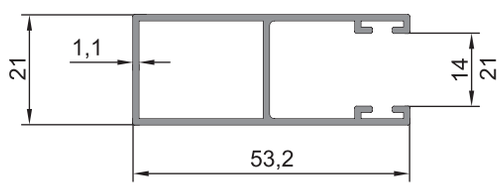

09 -014 (0,484 kg/m)

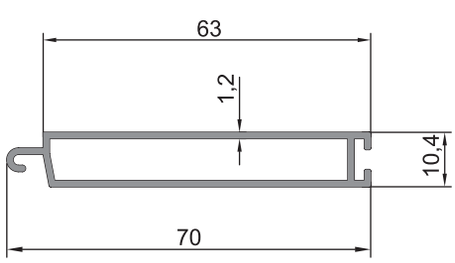

09 -015 (0,508 kg/m)

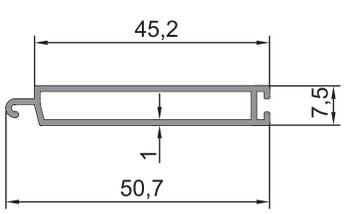

09 -016 (0,302 kg/m)

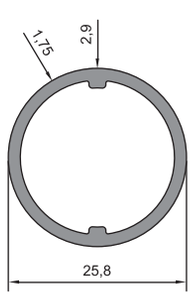

09 -018 (0,371 kg/m)

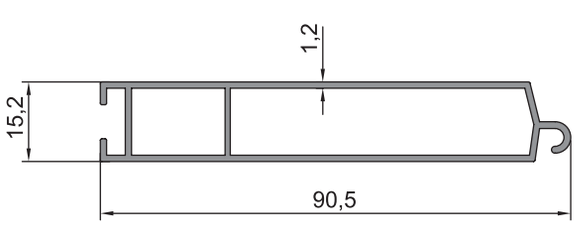

09 -017 (0,719 kg/m)

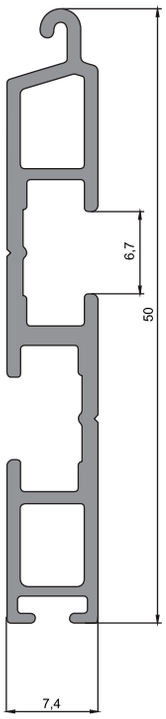

09 - 027 (0,350 kg/m)

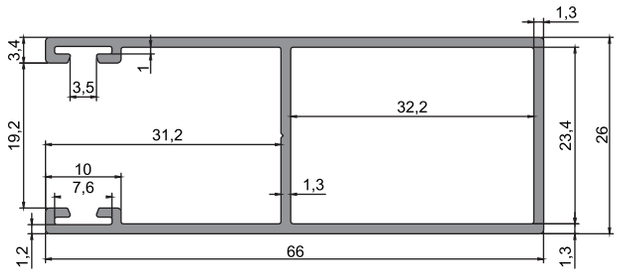

09 - 030

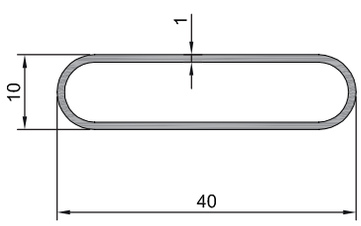

16 - 008 (0,239 kg/m)

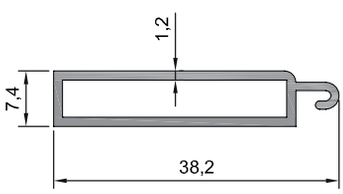

16 - 012 (0,270 kg/m)

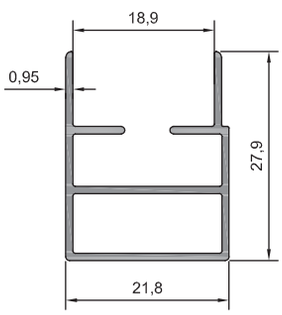

10 - 011 (0,282 kg/m)

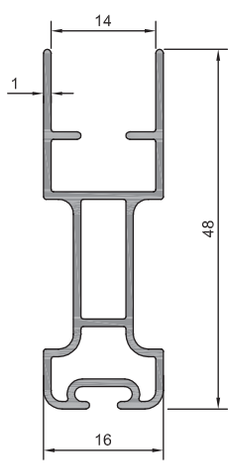

10 - 012 (0,415 kg/m)

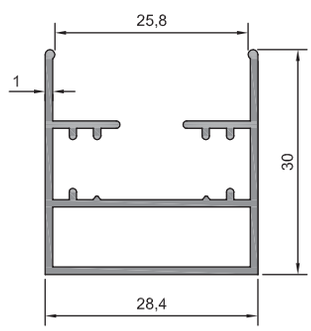

10 - 013 (0,379 kg/m)

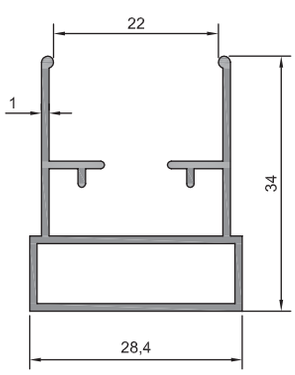

10 - 014 (0,382 kg/m)

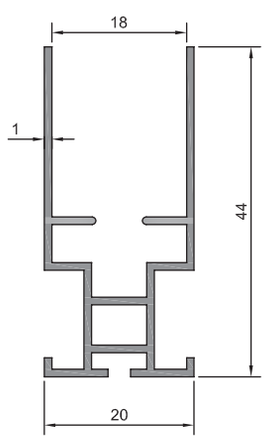

10 - 015 (0,388 kg/m)

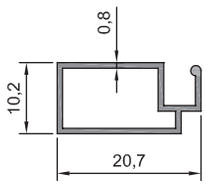

10 - 001 (0,135 kg/m)

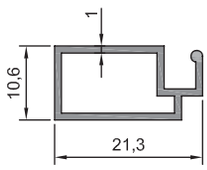

10 - 002 (0,171 kg/m)

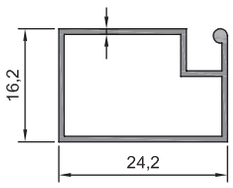

10 - 003 (0,186 kg/m)

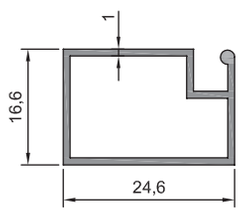

10 - 004 (0,232 kg/m)

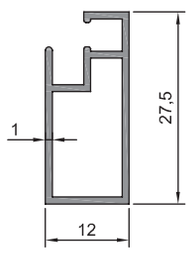

10 - 005 (0,220 kg/m)

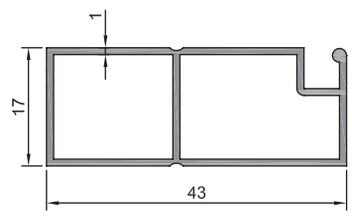

10 - 006 (0,370 kg/m)

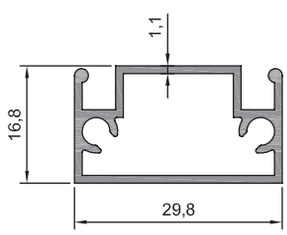

10 - 007 (0,346 kg/m)

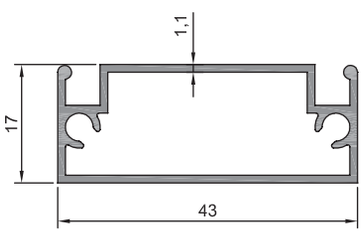

10 - 008 (0,421 kg/m)

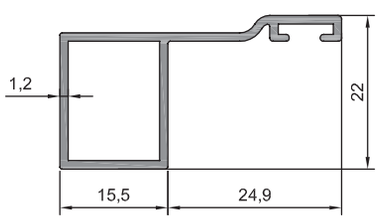

10 - 009 (0,321 kg/m)

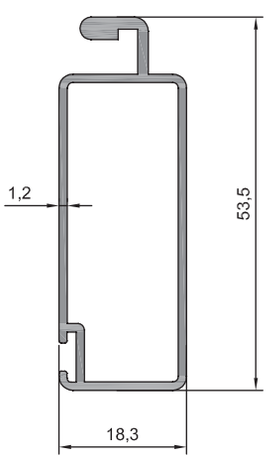

10 - 010 (0,495 kg/m)

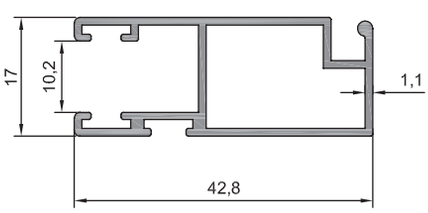

16 - 005 (0,419 kg/m)

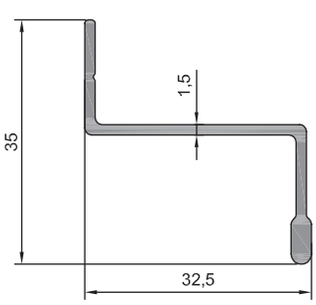

16 - 009 (0,287 kg/m)

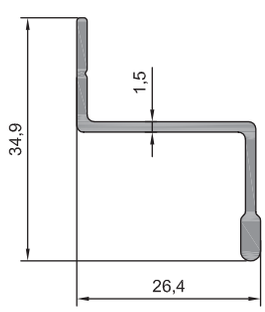

16 - 010 (0,261 kg/m)

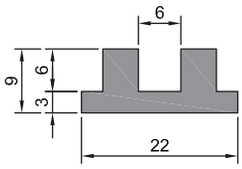

06 - 003 (0,342 kg/m)

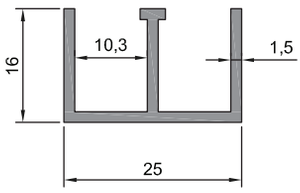

06 - 004 (0,287 kg/m)

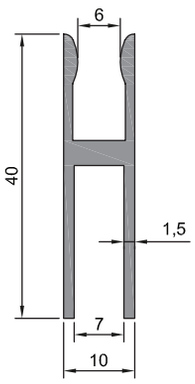

06 - 005 (0,390 kg/m)

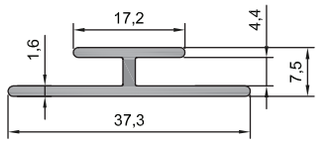

07 - 004 (0,252 kg/m)

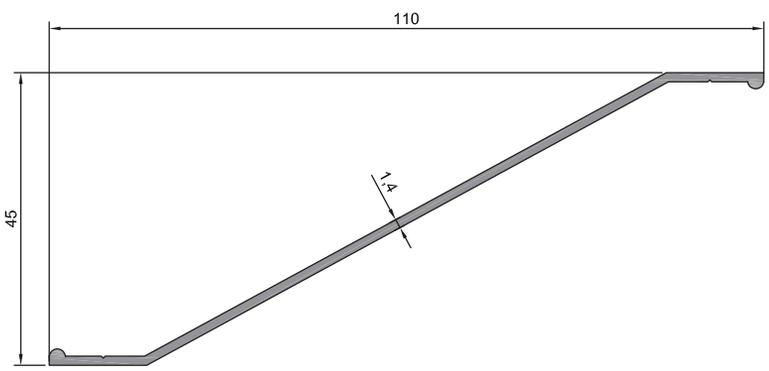

07 - 003 (0,470 kg/m)

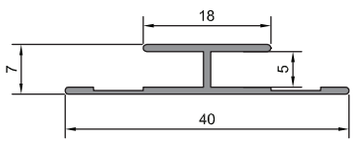

18 - 052 (0,152 kg/m)

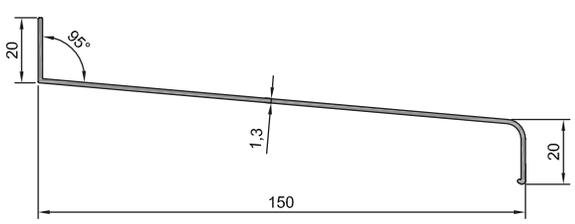

07 - 008 (0,678 kg/m)

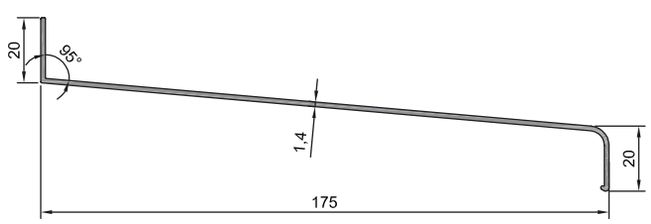

07 - 009 (0,826 kg/m)

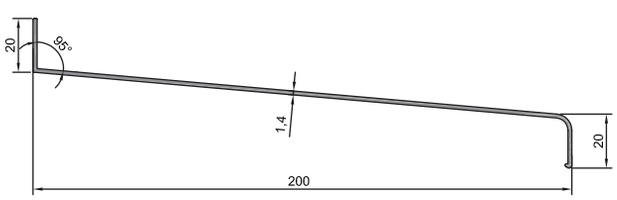

07 - 010 (0,923 kg/m)

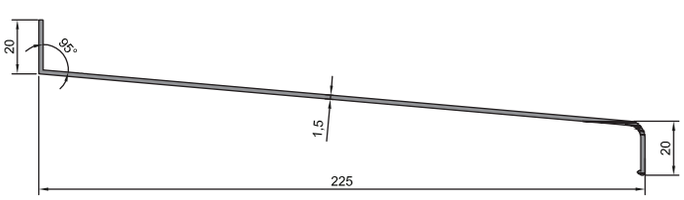

07 - 011 (1,126 kg/m)

KÜPEŞTE PROFİLLERİ

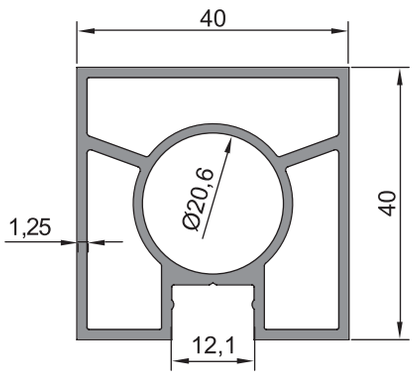

08 - 075 (0,862 kg/m)

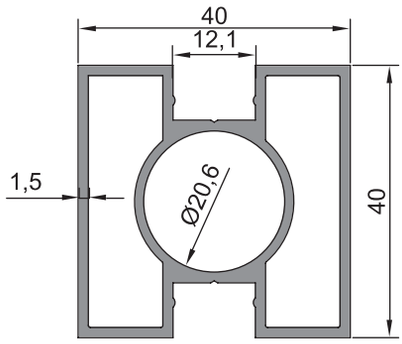

08 - 015 (0,990 kg/m)

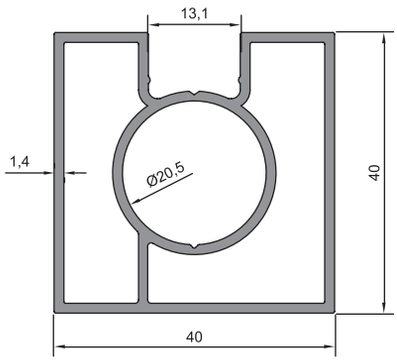

08 - 072 (0,900 kg/m)

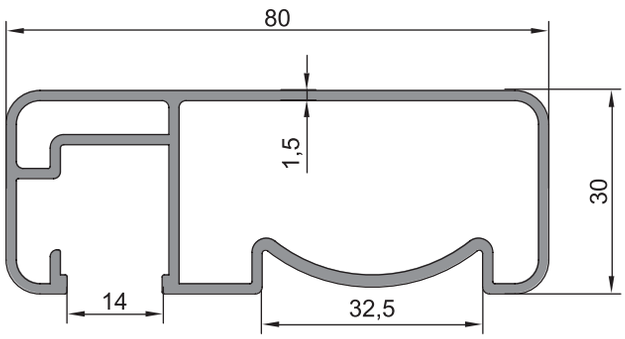

08 - 020 (1,118 kg/m)

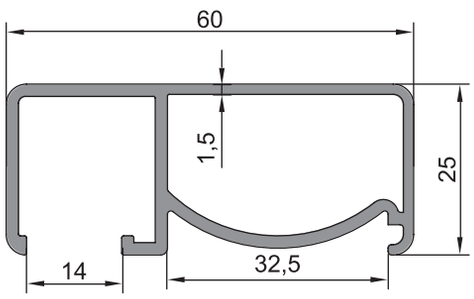

08 - 021 (0,803 kg/m)

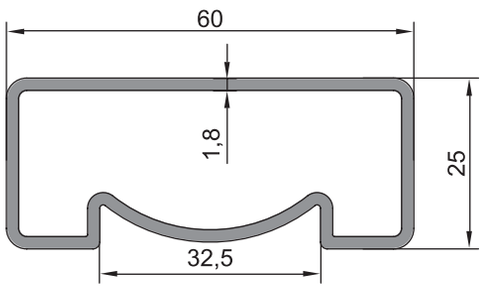

08 - 022 (0,845 kg/m)

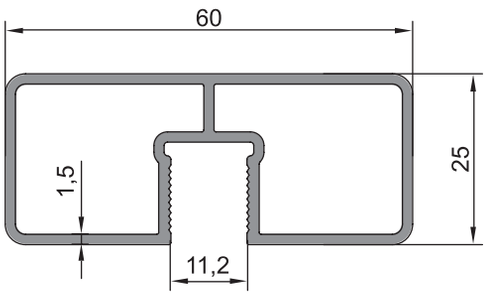

08 - 023 (0,818 kg/m)

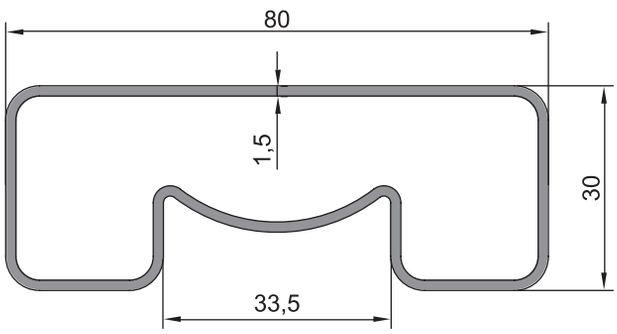

08 - 042 (0,941 kg/m)

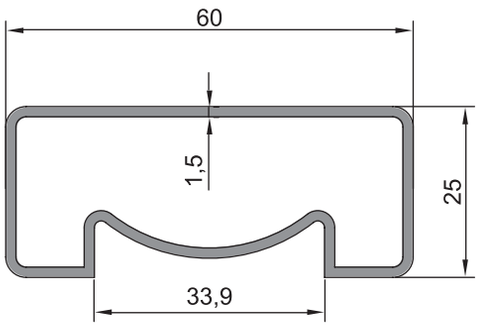

08 - 043 (0,722 kg/m)

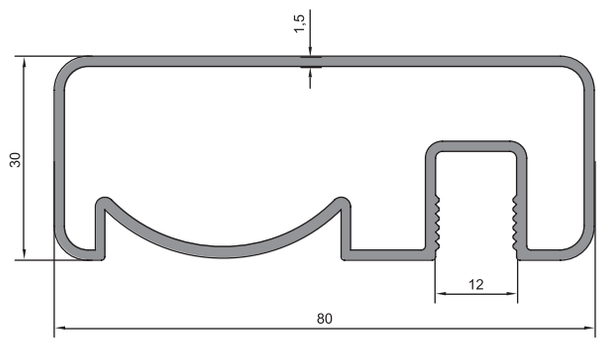

08 - 054 (1,073 kg/m)

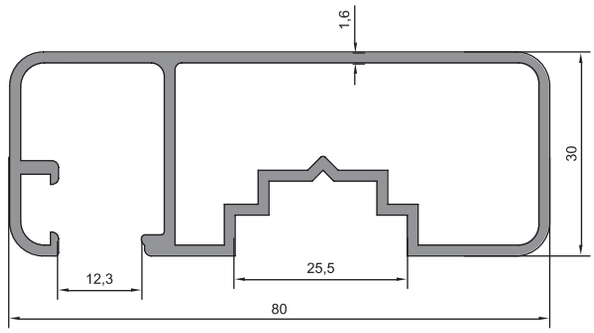

08 - 055 (1,114 kg/m)

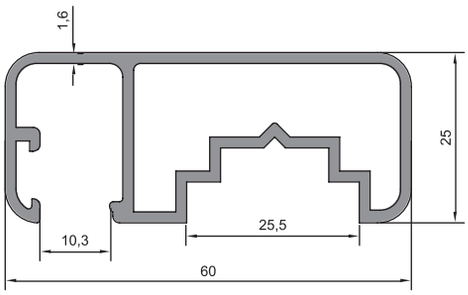

08 - 056 (0,867 kg/m)

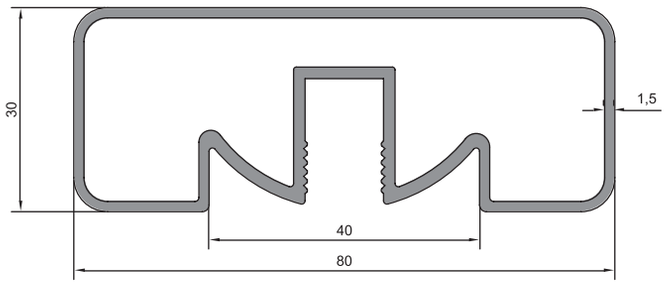

08 - 063 (1,160 kg/m)

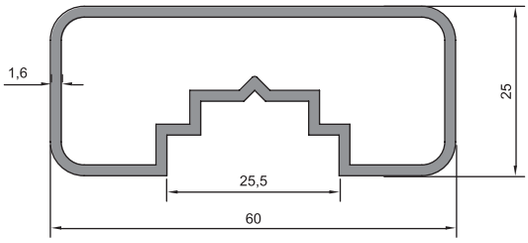

08 - 069 (0,781 kg/m)

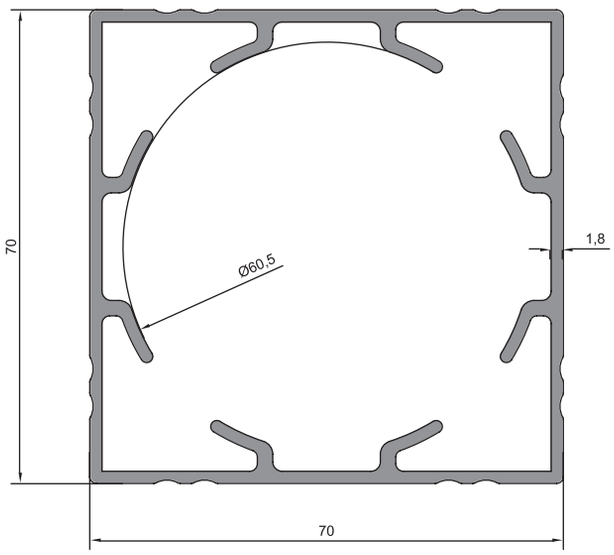

08 - 068 (1,786 kg/m)

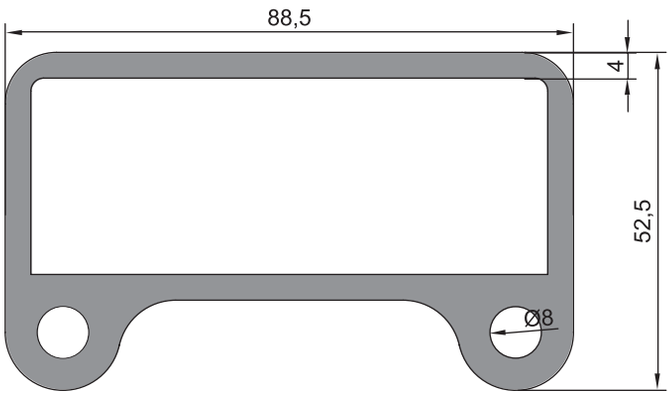

08 - 031 (3,492 kg/m)

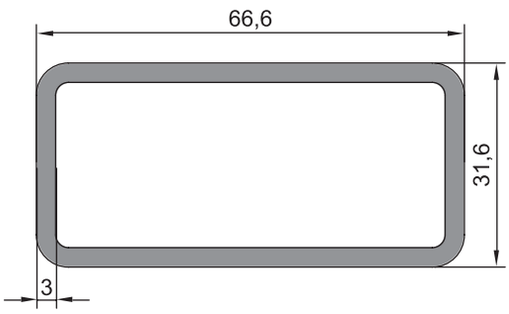

08 - 036 (1,450 kg/m)

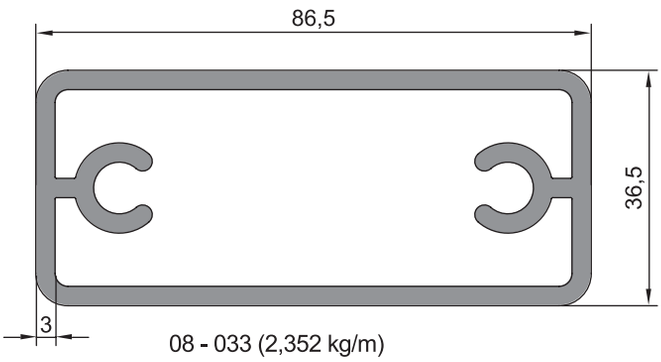

08 - 033 (2,352 kg/m)

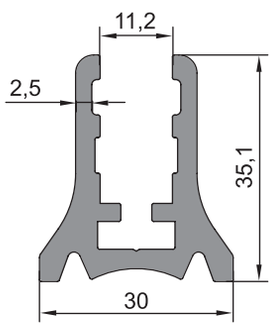

08 - 026 (0,965 kg/m)

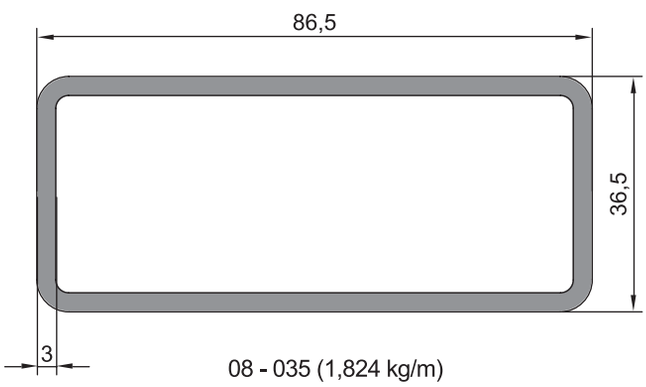

08 - 035 (1,824 kg/m)

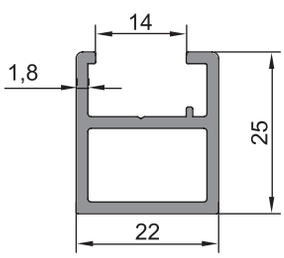

08 - 024 (0,448 kg/m)

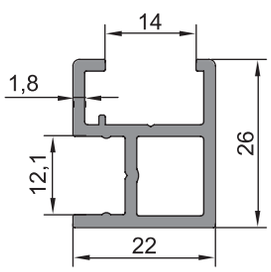

08 - 025 (0,464 kg/m)

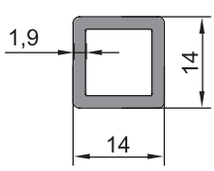

08 - 027 (0,247 kg/m)

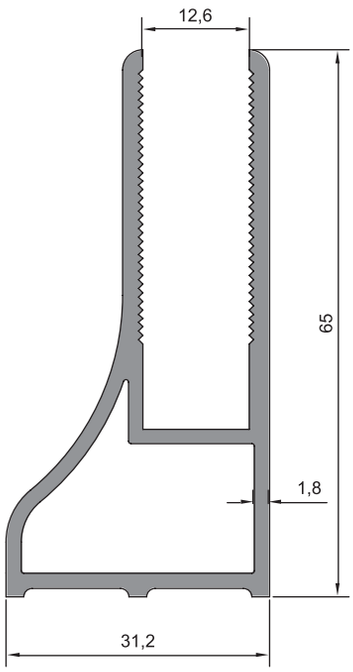

08 - 049 (0,995 kg/m)

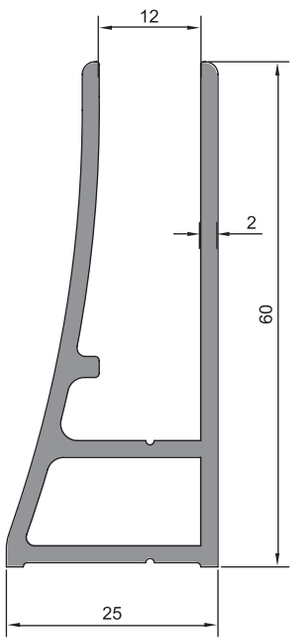

08 - 059 (0,894 kg/m)

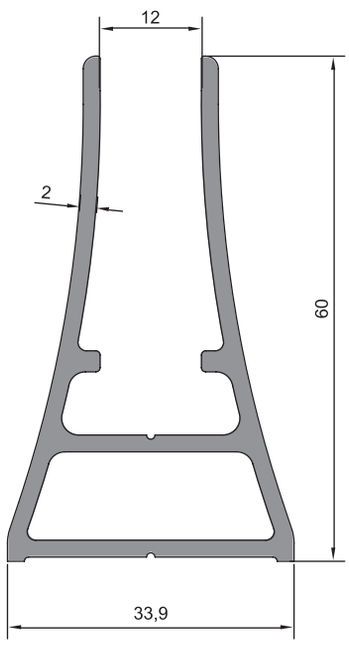

08 - 071 (1,005 kg/m)

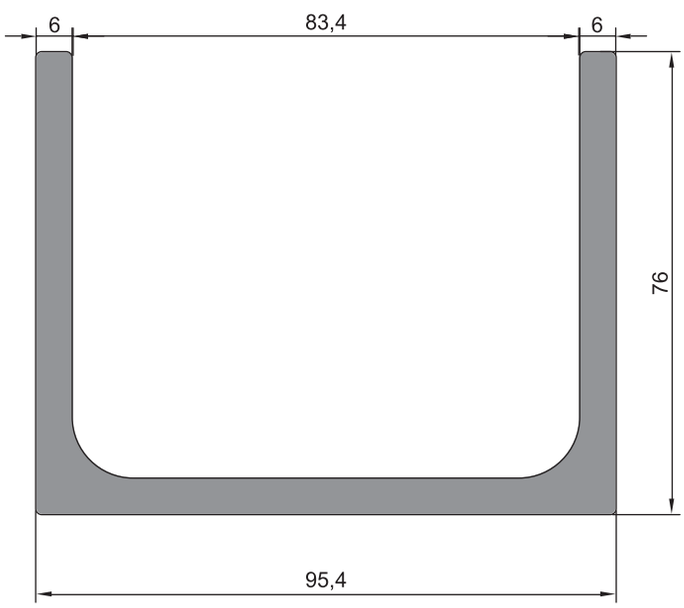

08 - 032 (3,940 kg/m)

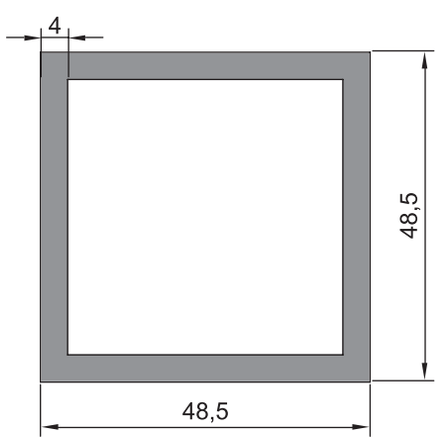

08 - 029 (1,930 kg/m)

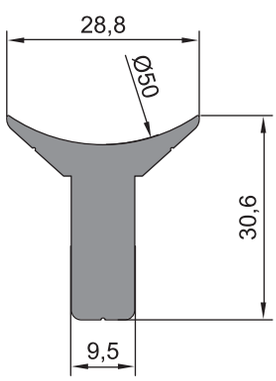

08 - 034 (0,853 kg/m)

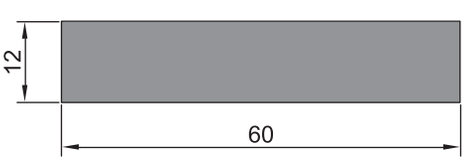

08 - 038 (1,951 kg/m)

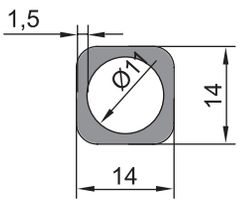

08 - 041 (0,253 kg/m)

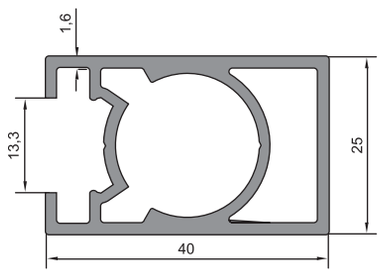

08 - 053 (0,778 kg/m)

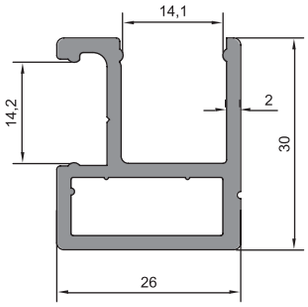

08 - 058 (0,623 kg/m)

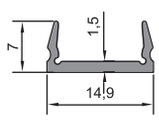

08 - 051 (0,089 kg/m)

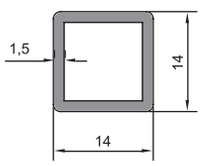

08 - 060 (0,201 kg/m)

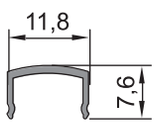

08 - 005 (0,059 kg/m)

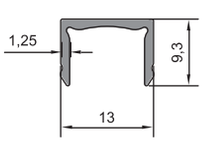

08 - 073 (0,092 kg/m)

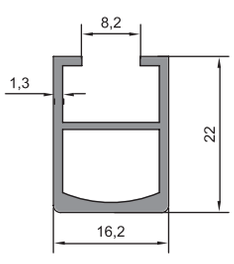

08 - 052 (0,279 kg/m)

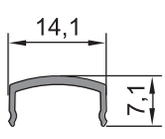

08 - 006 (0,067 kg/m)

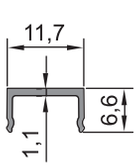

08 - 014 (0,058 kg/m)

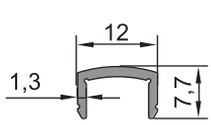

08 - 045 (0,084 kg/m)

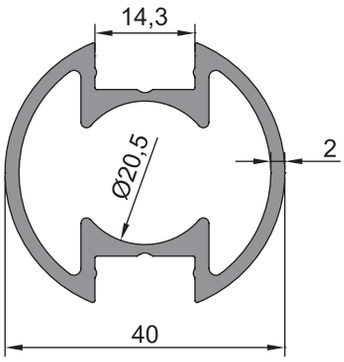

08 - 007 (0,897 kg/m)

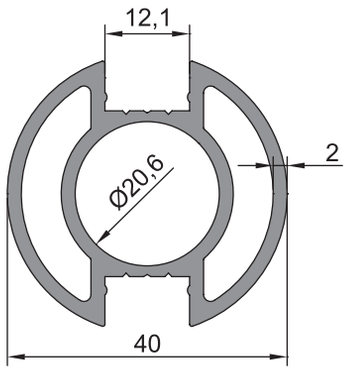

08 - 009 (1,049 kg/m)

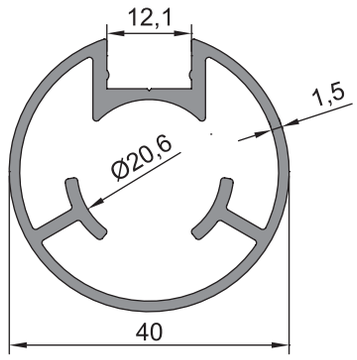

08 - 004 (0,775 kg/m)

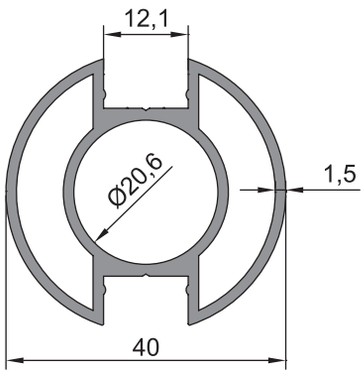

08 - 010 (0,847 kg/m)

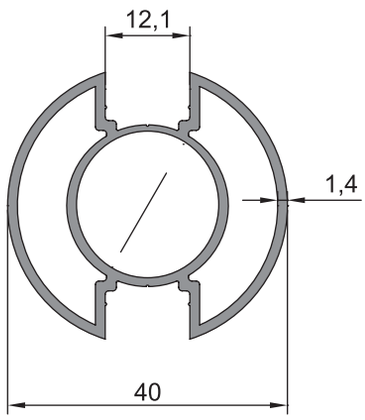

08 - 044 (0,756 kg/m)

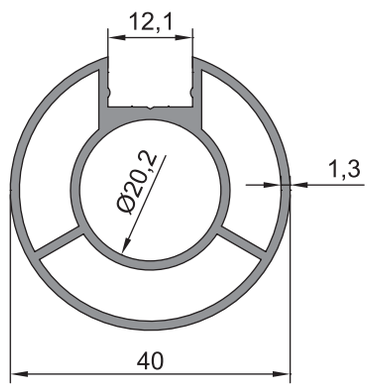

08 - 016 (0,768 kg/m)

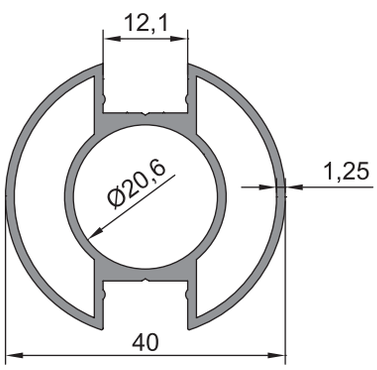

08 - 008 (0,739 kg/m)

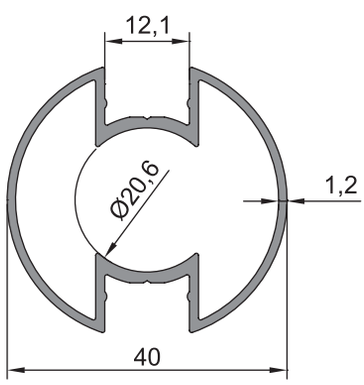

08 - 012 (0,576 kg/m)

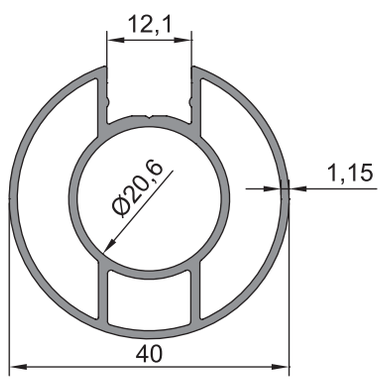

08 - 011 (0,703 kg/m)



08 - 001 (0,263 kg/m)

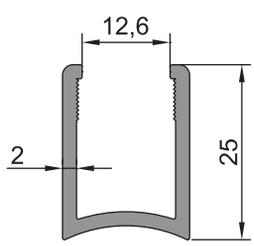

08 - 002 (0,355 kg/m)

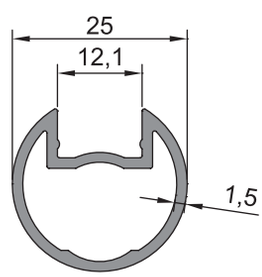

08 - 003 (0,352 kg/m)

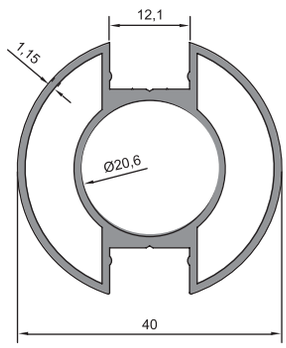

08 - 046 (0,697 kg/m)

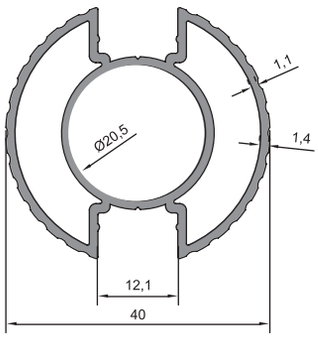

08 - 062 (0,705 kg/m)

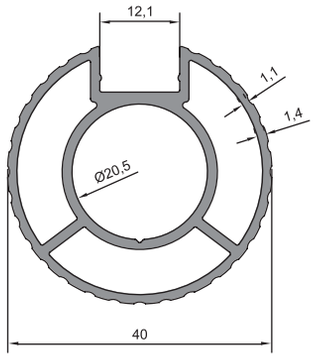

08 - 067 (0,805 kg/m)

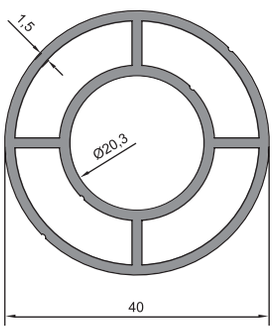

08 - 070 (0,897 kg/m)

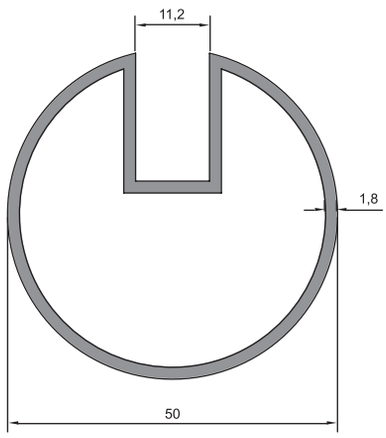

08 - 061 (0,924 kg/m)

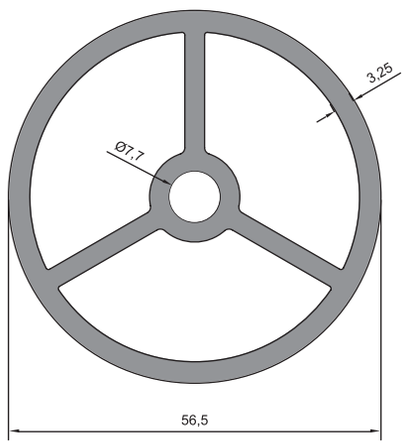

08 - 074 (2,192 kg/m)

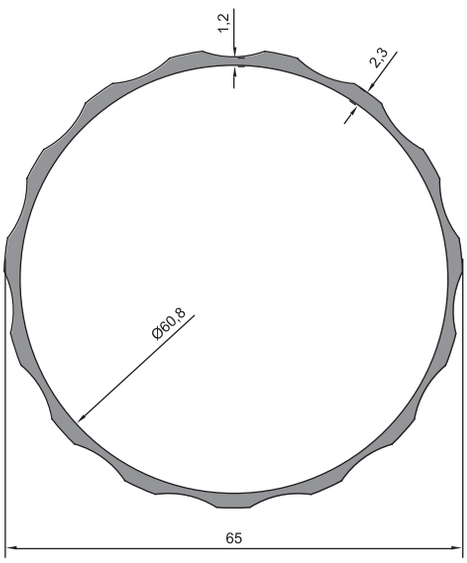

08 - 047 (0,970 kg/m)

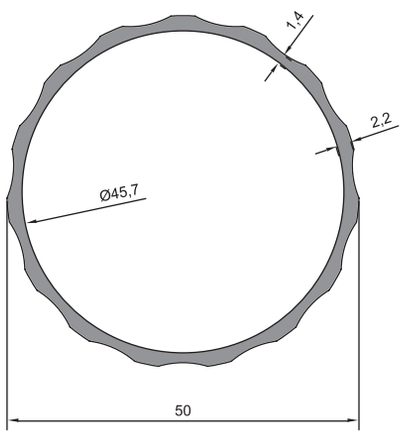

08 - 064 (0,737 kg/m)

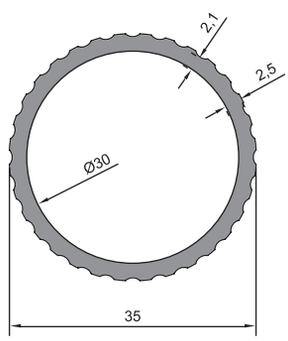

08 - 065 (0,640 kg/m)

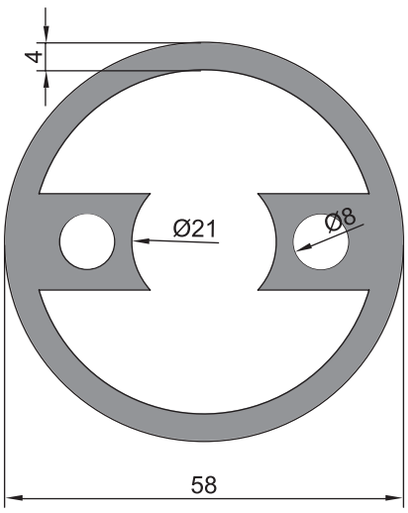

08 - 040 (2,706 kg/m)

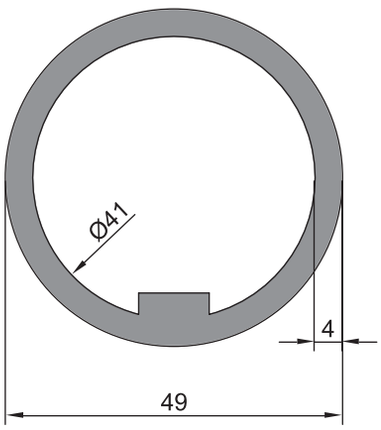

08 - 039 (1,631 kg/m)

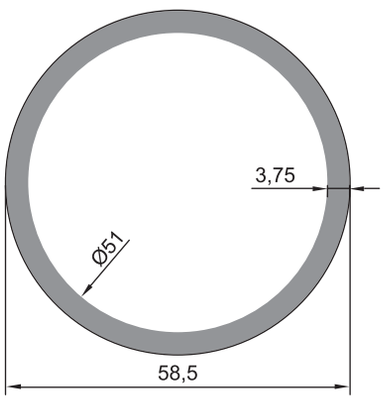

08 - 028 (1,748 kg/m)

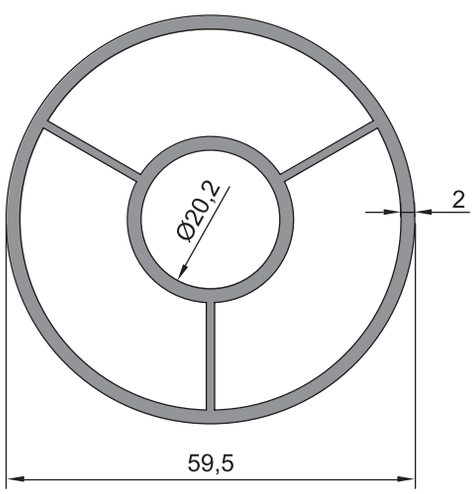

08 - 019 (1,510 kg/m)

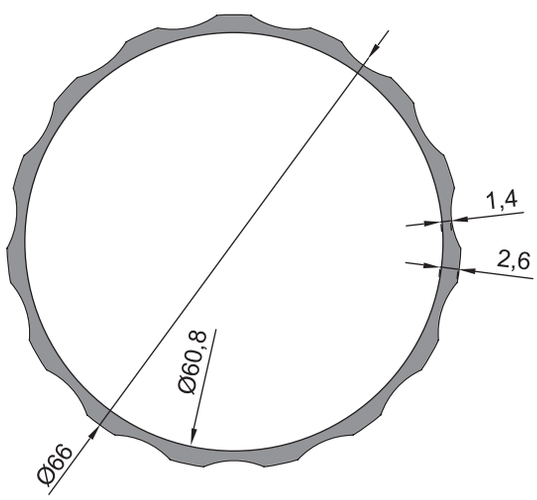

08 - 017 (1,115 kg/m)

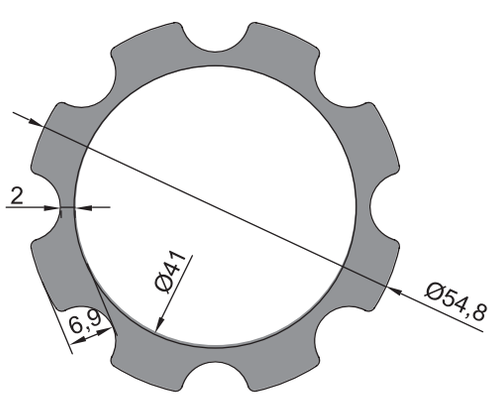

08 - 030 (2,008 kg/m)

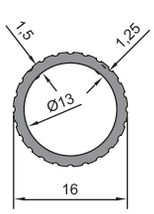

08 - 066 (0,176 kg/m)

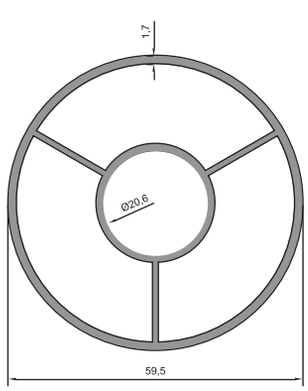

08 - 048 (1,317 kg/m)

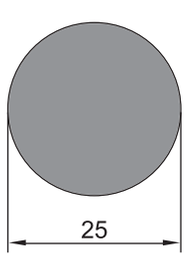

08 - 037 (1,330 kg/m)

CEPHE SİSTEMLERİ

Profil Şekli	Profil Kod	Tanımı	Profil Ağırlık (Kg/m)	Statik (Ix - Iy cm4)
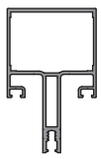	22 - 001	Düşey Griyaj	1,535 Kg/m	Jx : 32,11 cm4 Jy : 14,23 cm4
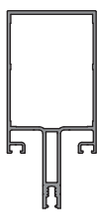	22 - 002	Düşey Griyaj	1,848 Kg/m	Jx : 79,06 cm4 Jy : 20,95 cm4
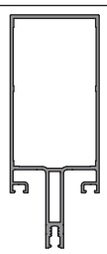	22 - 003	Düşey Griyaj	2,033 Kg/m	Jx : 126,06 cm4 Jy : 24,90 cm4
	22 - 004	Düşey Griyaj	2,267 Kg/m	Jx : 190,06 cm4 Jy : 29,87 cm4
	22 - 005	Düşey Griyaj	2,586 Kg/m	Jx : 300,84 cm4 Jy : 34,87 cm4
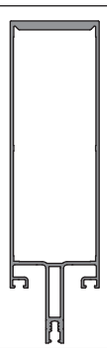	22 - 006	Düşey Griyaj	2,915 Kg/m	Jx : 407,73 cm4 Jy : 38,27 cm4

Profil Şekli	Profil Kod	Tanımı	Profil Ağırlık (Kg/m)	Statik (Ix - Iy cm4)
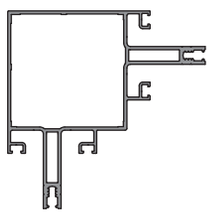	22 - 007	Düşey Griyaj	2,721 Kg/m	Jx : 104,45 cm4 Jy : 104,45 cm4
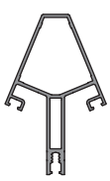	22 - 008	Düşey Griyaj	1,415 Kg/m	Jx : 30,62 cm4 Jy : 9,46 cm4
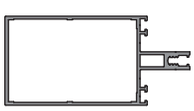	22 - 009	Yatay Griyaj	1,586 Kg/m	Jx : 68,43 cm4 Jy : 19,32 cm4
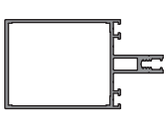	22 - 010	Yatay Griyaj	1,445 Kg/m	Jx : 44,44 cm4 Jy : 16,29 cm4
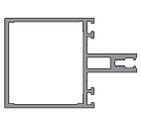	22 - 011	Yatay Griyaj	1,315 Kg/m	Jx :26,67 cm4 Jy : 13,48 cm4
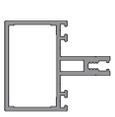	22 - 012	Yatay Griyaj	1,177 Kg/m	Jx : 14,05 cm4 Jy : 10,52 cm4
	22 - 013	Yatay Griyaj	2,102 Kg/m	Jx : 189,85 cm4 Jy : 30,30 cm4
	22 - 014	Yatay Griyaj	1,860 Kg/m	Jx : 127,03 cm4 Jy : 25,16 cm4
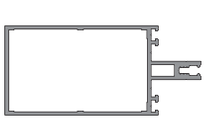	22 - 015	Yatay Griyaj	1,637 Kg/m	Jx : 79,71 cm4 Jy : 20,44 cm4
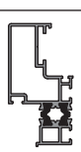	22 -016	Kanat-Kaset	1,177 Kg/m	Jx : 20,08 cm4 Jy : 3,55 cm4

Profil Şekli	Profil Kod	Tanımı	Profil Ağırlık (Kg/m)	Statik (Ix - Iy cm4)
	22 - 017	Kanat-Kaset	0,831 Kg/m	Jx : 10,30 cm4 Jy : 2,6 cm4
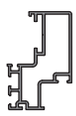	22 - 018	Kanat-Kaset	0,843 Kg/m	Jx : 10.55 cm4 Jy : 2,6 cm4
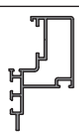	22 - 025	Kanat-Kaset	0,805 Kg/m	Jx : 10,40 cm4 Jy : 2,4 cm4
	22 - 023	Bonding Cam Çıtası	0,222 Kg/m	
	22 - 024	Bonding Cam Çıtası	0,108 Kg/m	
	22 - 026	Cam Emniyet Çıtası	0,340 Kg/m	
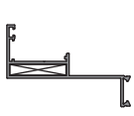	22 - 020	Gizli Kanat Kasa Profili	0,700 Kg/m	Jx :15,2 cm4 Jy : 1,04 cm4
	22 - 019	Gizli Kanat Kasa Profili	0,647 Kg/m	Jx : 9,8 cm4 Jy : 1,00 cm4
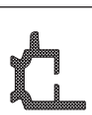	22 - 021	Kasa İzolasyon Profili	0,188 Kg/m	
	22 - 022	Kasa İzolasyon Profili	0,235 Kg/m	
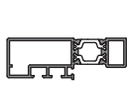	22 - 027	Bitiş Profili	0,942 Kg/m	
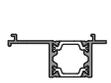	22 - 028	Bitiş Profili	0,658 Kg/m	

Profil Şekli	Profil Kod	Tanımı	Profil Ağırlık (Kg/m)
	22 - 029	Kapak Profili	0,338 Kg/m
	22 - 030	Kapak Profili	0,325 Kg/m
	22 - 031	Kapak Profili	0,312 Kg/m
	22 - 032	Kapak Profili	0,299 Kg/m
	22 - 033	Cam Baskı Kapağı	0,408 Kg/m
	22 - 034	Cam Baskı Kapağı	0,488 Kg/m
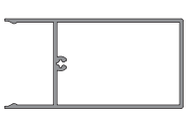	22 - 035	Kapak Profili	1,328 Kg/m
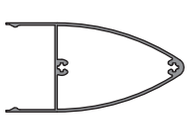	22 - 036	Kapak Profili	1,182 Kg/m
	22 - 037	Kapak Profili	0,290 Kg/m
	22 - 038	Cam Baskı Kapağı	0,044 Kg/m
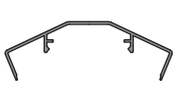	22 - 039	Kapak Profili	0,649 Kg/m
	22 - 040	Cam baskı kapağı	0,786 Kg/m

Profil Şekli	Profil Kod	Tanımı	Profil Ağırlık (Kg/m)
	22 - 041	Kapak Profili	0,484 Kg/m
	22 - 042	Cam Baskı Kapağı	0,765 Kg/m
	22 - 043	Kapak Profili	0,309 Kg/m
	22 - 044	Cam Baskı Kapağı	0,390 Kg/m
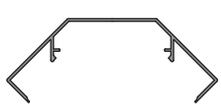	22 - 045	Kapak Profili	0,862 Kg/m
	22 - 046	Cam Baskı Kapağı	0,947 Kg/m
	22 - 047	ADO50FE Sistem ısıcam profili	0,277 Kg/m
	22 - 048	Cam Bağlantı Aparatı	0,274 Kg/m
	22 - 049	Cam Bağlantı Aparatı	0,350 Kg/m
	22 - 050	Cam Bağlantı Aparatı	0,327 Kg/m
	22 - 051	Cam Bağlantı Aparatı	0,384 Kg/m
	22 - 052	Cam Bağlantı Aparatı	0,460 Kg/m

Profil Şekli	Profil Kod	Tanımı	Profil Ağırlık (Kg/m)
	22 - 053	Cam Takozu	0,486 Kg/m
	22 - 054	Cam Bağlantı Aparatı	0,290 Kg/m
	22 - 055	Tij Profili	0,120 Kg/m
	22 - 056	Cam Takozu	0,279 Kg/m
	22 - 057	Yatay Kayıt Bağlantı Aparatı	0,501 Kg/m
	22 - 058	Bağlantı Aparatı	1,103 Kg/m
	22 - 059	Yatay Kayıt Bağlantı Aparatı	1,820 Kg/m
	22 - 060	Yatay Kayıt Bağlantı Aparatı	1,582 Kg/m
	22 - 061	Yatay Kayıt Bağlantı Aparatı	1,358 Kg/m
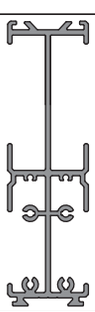	22 - 062	Dilatasyon Profili	3,687 Kg/m
	22 - 063	Dilatasyon profili	0,273 Kg/m

Profil Şekli	Profil Kod	Tanımı	Profil Ağırlık (Kg/m)
	22 - 064	Köşe Takozu	2,402 Kg/m
	22 - 065	Köşe Takozu	1,958 Kg/m
	22 - 066	Köşe Takozu	1,760 Kg/m
	22 - 067	Yükseltme Çıtası	0,210 Kg/m
	22 - 068	Yükseltme Çıtası	0,196 Kg/m
	22 - 069	Yükseltme Çıtası	0,145 Kg/m
	22 - 070	Yükseltme Çıtası	0,130 Kg/m
	22 - 071	Yükseltme Çıtası	0,153 Kg/m
	22 - 072	Yükseltme Çıtası	0,143 Kg/m
	22 - 073	Adaptör	0,124 Kg/m
	22 - 074	Adaptör	0,106 Kg/m
	22 - 075	Adaptör	0,229 Kg/m

	Kod	Profil Ağırlık (Kg/m)		Kod	Profil Ağırlık (Kg/m)
 EPDM Bini Fitili	A - 01	0,032 Kg/m	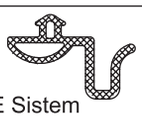 FE Sistem Silikon Fitil	A - 18	0,058 Kg/m
 EPDM Bini Fitili	A - 02	0,020 Kg/m	 EPDM Gizli Kanat Fitili	A - 19	0,060 Kg/m
 EPDM Dış Cam Fitili	A - 03	0,041 Kg/m	 FE Sistem Silikon Fitil	A - 21	0,108Kg/m
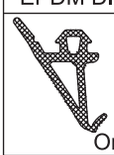 EPDM Orta Bini Fitili	A - 04	0,098 Kg/m	 EPDM Tespit Fitili	A - 22	0,027 Kg/m
 EPDM İç Cam Fitili	A - 08	0,047 Kg/m	 EPDM İç Cam Fitili	A - 23	0,073 Kg/m
 EPDM İç Cam fitili	A - 10	0,115 Kg/m		22 - 076	0,617 Kg/m
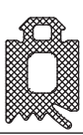 EPDM İç Cam Fitili	A - 11	0,123 Kg/m	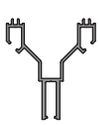	22 - 077	0,810 Kg/m
 EPDM FG Sistem Fuga Fitili	A - 12	0,057 Kg/m			
 EPDM Bini Fitili	A - 13	0,029 Kg/m			
 EPDM Tespit Fitili	A - 14	0,100 Kg/m			
 EPDM İç Cam Fitili	A - 15	0,050 Kg/m			
 EPDM Dış Cam Fitili	A - 16	0,054 Kg/m			

	Kod	Profil Ağırlık (Kg/m)		Kod	Profil Ağırlık (Kg/m)
 EPDM Bini Fitili	A - 01	0,032 Kg/m	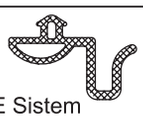 FE Sistem Silikon Fitil	A - 18	0,058 Kg/m
 EPDM Bini Fitili	A - 02	0,020 Kg/m	 EPDM Gizli Kanat Fitili	A - 19	0,060 Kg/m
 EPDM Dış Cam Fitili	A - 03	0,041 Kg/m	 FE Sistem Silikon Fitil	A - 21	0,108Kg/m
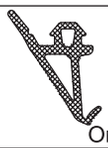 EPDM Orta Bini Fitili	A - 04	0,098 Kg/m	 EPDM Tespit Fitili	A - 22	0,027 Kg/m
 EPDM İç Cam Fitili	A - 08	0,047 Kg/m	 EPDM İç Cam Fitili	A - 23	0,073 Kg/m
 EPDM İç Cam Fitili	A - 10	0,115 Kg/m			
 EPDM İç Cam Fitili	A - 11	0,123 Kg/m			
 EPDM FG Sistem Fuga Fitili	A - 12	0,057 Kg/m			
 EPDM Bini Fitili	A - 13	0,029 Kg/m			
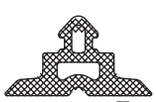 EPDM Tespit Fitili	A - 14	0,100 Kg/m			
 EPDM İç Cam Fitili	A - 15	0,050 Kg/m			
 EPDM Dış Cam Fitili	A - 16	0,054 Kg/m			

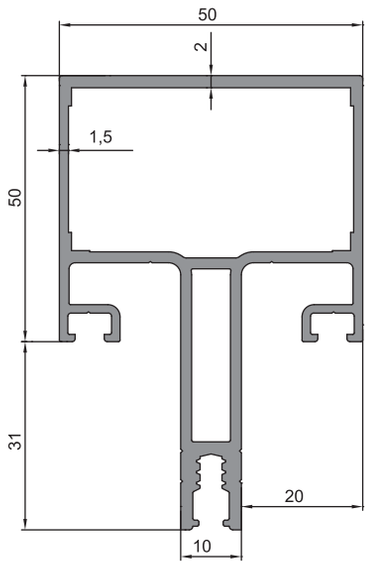

22-001 (1,535 kg/m)
Jx: 32.11 cm4 / Jy: 14,23 cm4

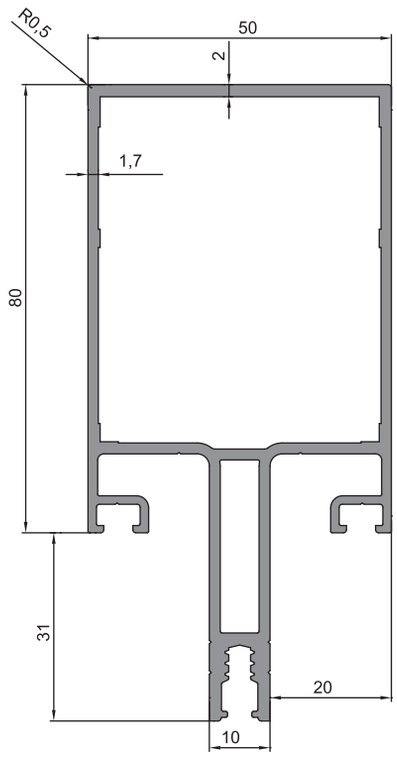

22-002 (1,848 kg/m)
Jx: 79.06 cm4 / Jy: 20,95 cm4

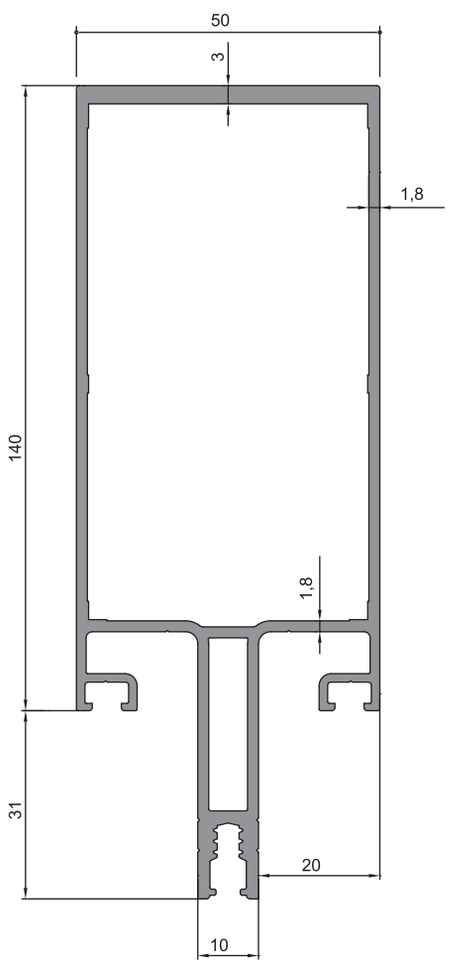

22-005 (2,586 kg/m)
Jx: 300,84 cm4 / Jy: 34,87 cm4

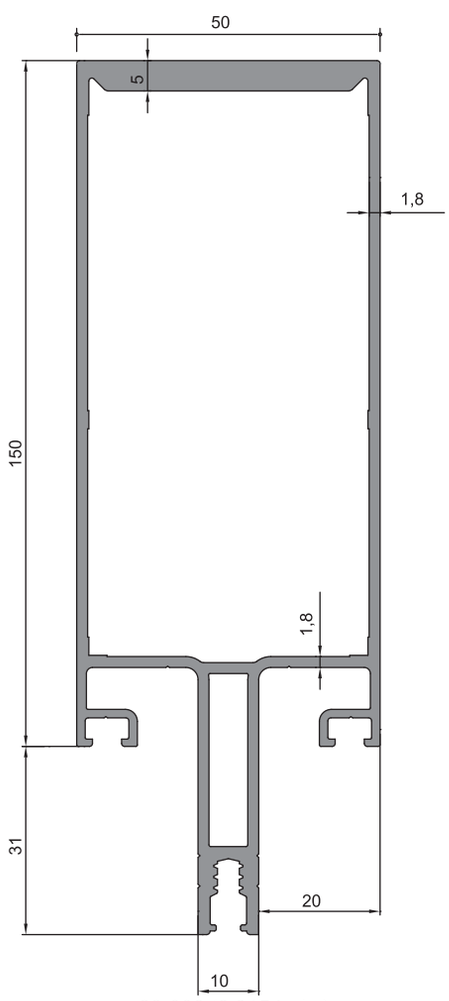

22-006 (2,915 kg/m)
Jx: 407,73 cm4 / Jy: 38,27 cm4

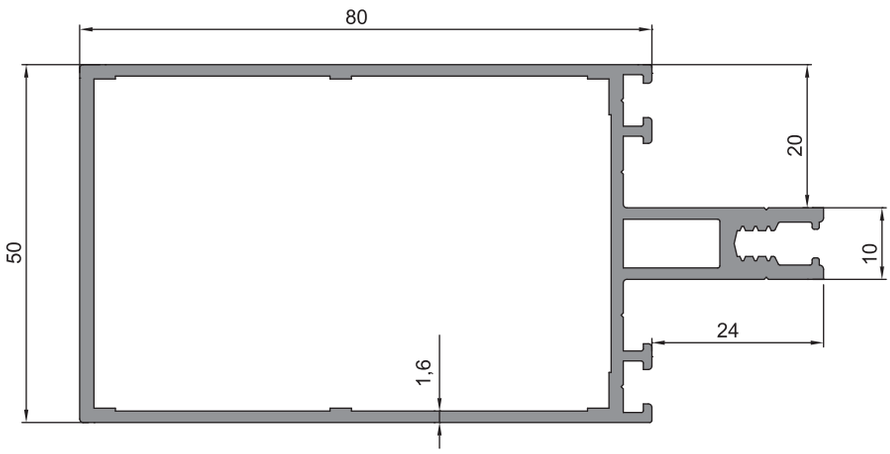

22-009 (1,586 kg/m)
Jx: 68,43 cm4 / Jy: 19,32 cm4

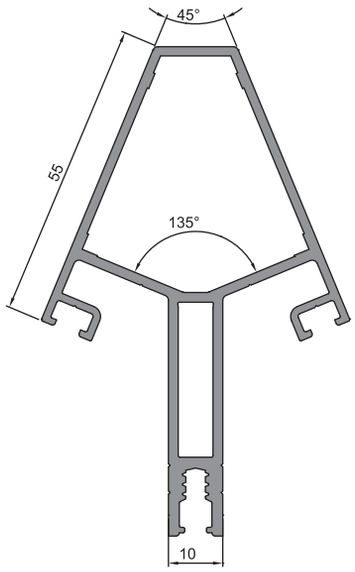

22-008 (1,415 kg/m)
Jx: 30,62 cm4 / Jy: 9,46 cm4

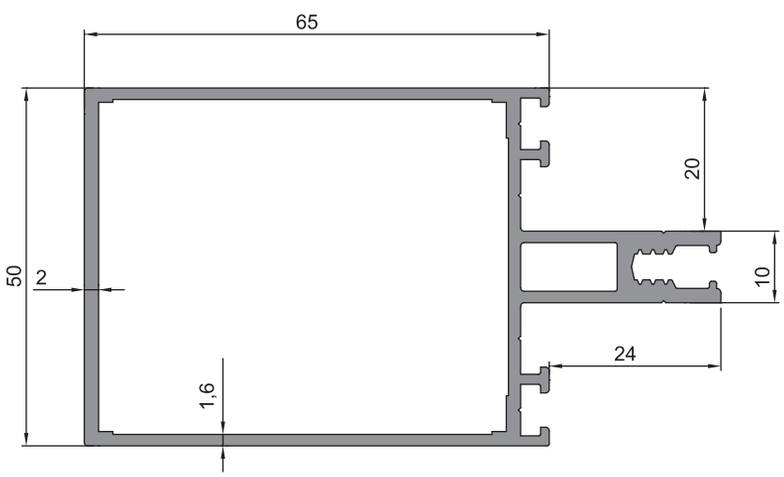

22-010 (1,445 kg/m)
Jx: 44,44 cm4 / Jy: 16,29 cm4

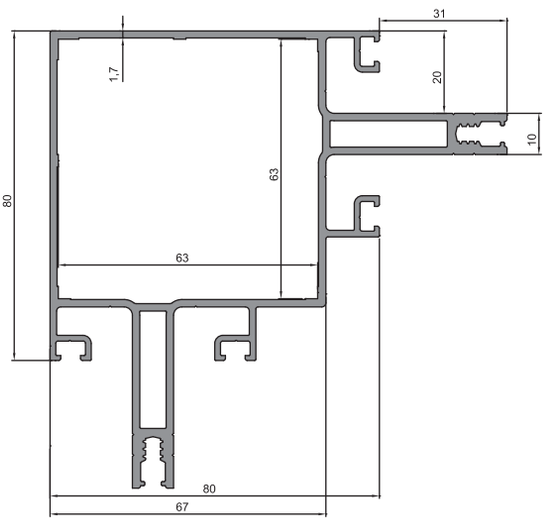

22-007 (2,721 kg/m)
Jx: 104,45 cm4 / Jy: 104,45 cm4

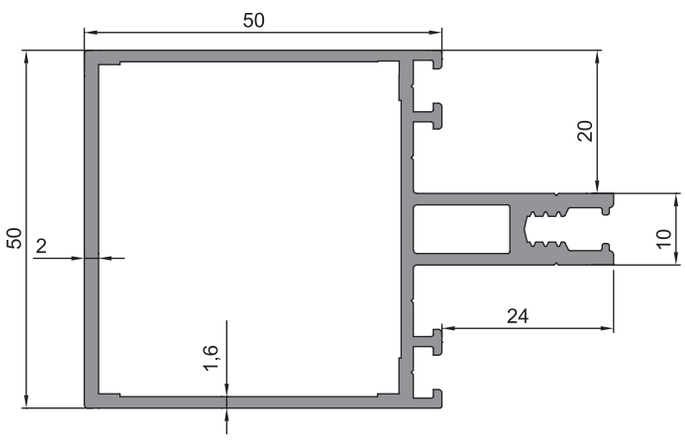

22-011 (1,315 kg/m)
Jx: 26,67 cm4 / Jy: 13,48 cm4

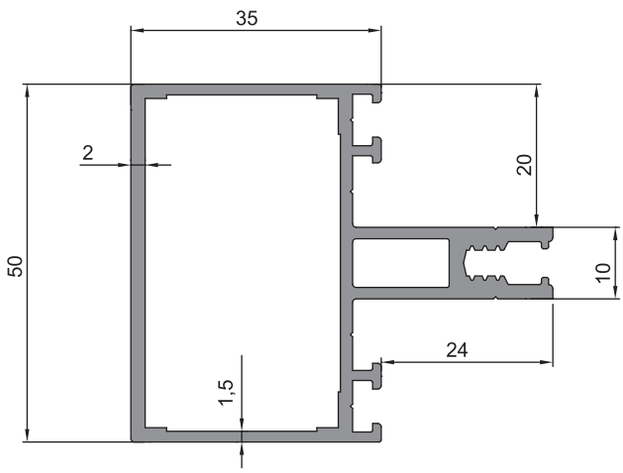

22-012 (1,177 kg/m)
Jx: 14,05 cm4 / Jy: 10,52 cm4

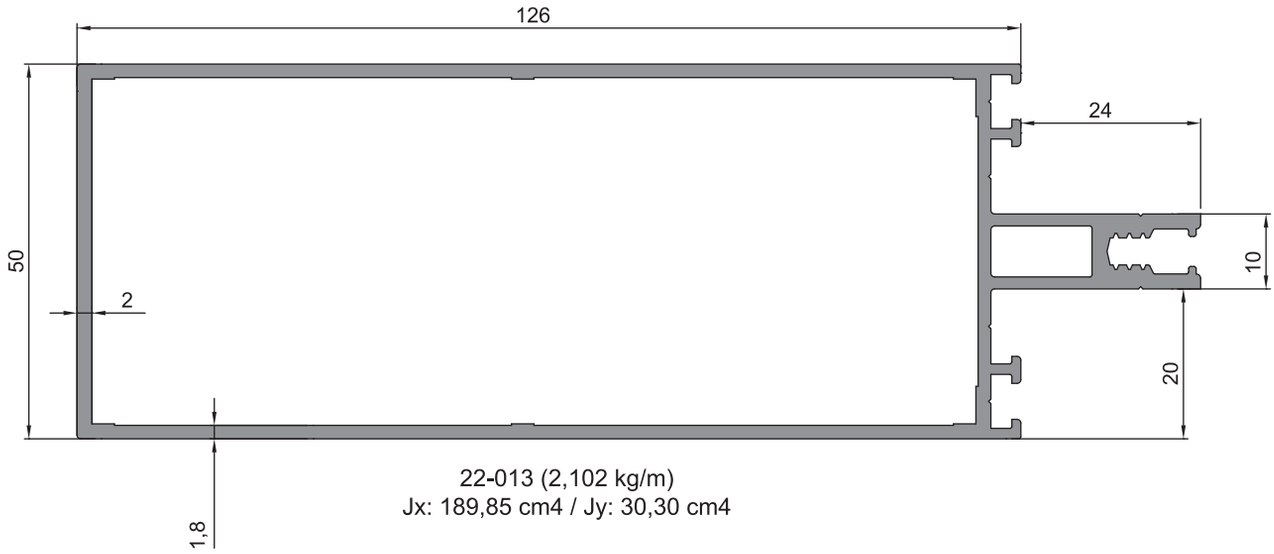

22-013 (2,102 kg/m)
Jx: 189,85 cm4 / Jy: 30,30 cm4

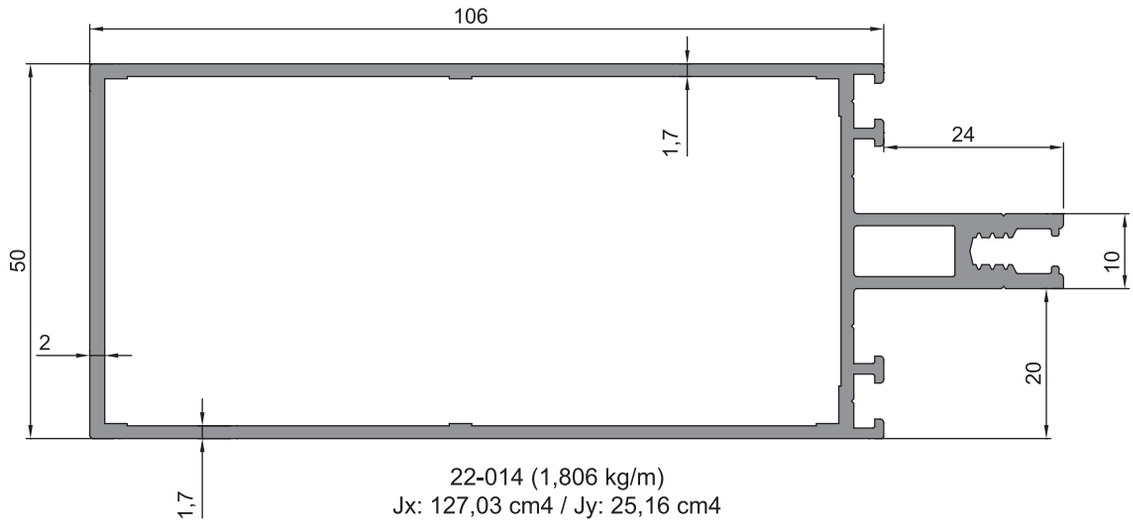

22-014 (1,806 kg/m)
Jx: 127,03 cm4 / Jy: 25,16 cm4

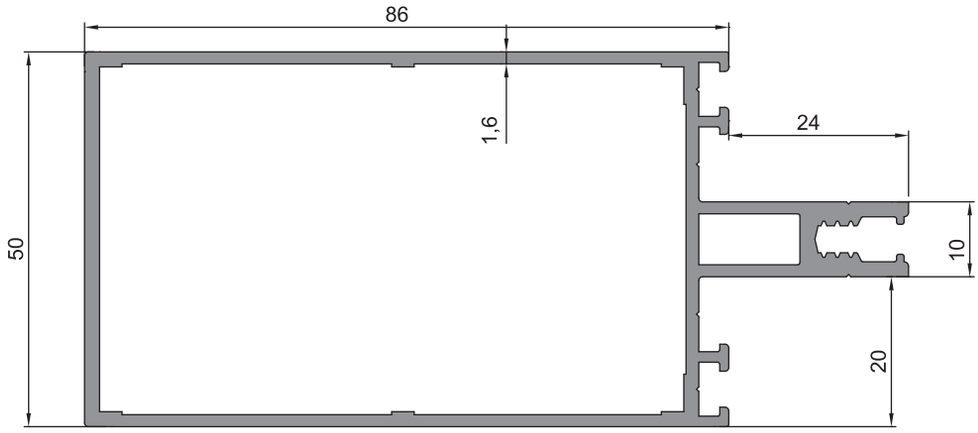

22-015 (1,637 kg/m)
Jx: 79,71 cm4 / Jy: 20,44 cm4

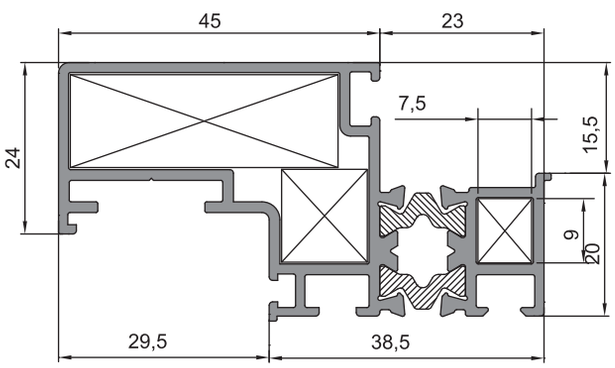

22-016 (1,177 kg/m)
Jx: 20,08 cm4 / Jy: 3,55 cm4

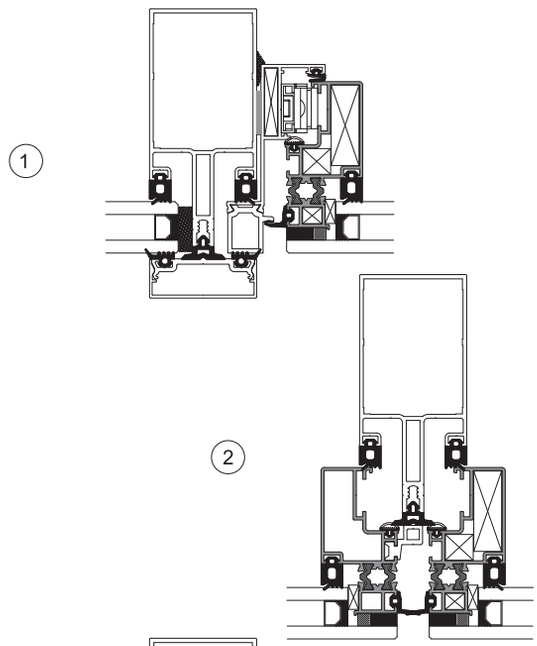

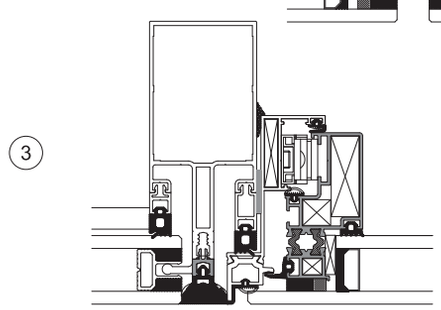

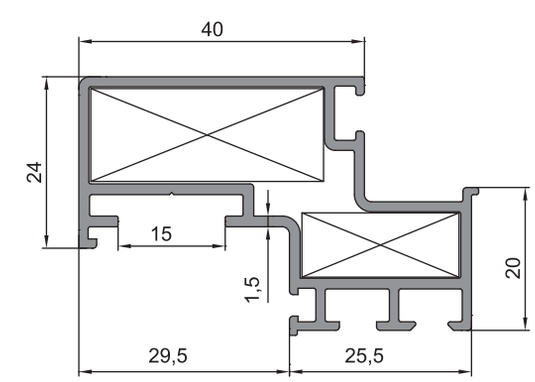

22-017 (0,831 kg/m)
Jx: 10,30 cm4 / Jy: 2,60 cm4

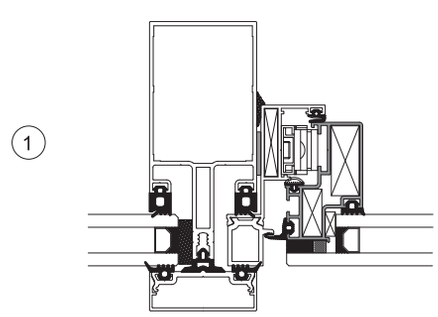

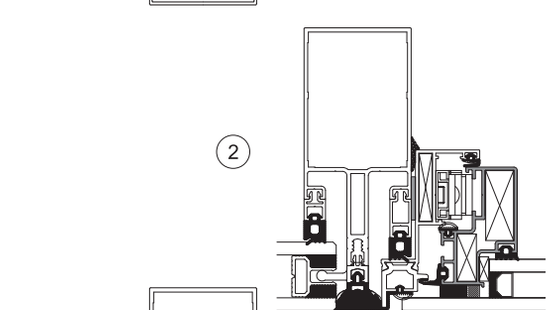

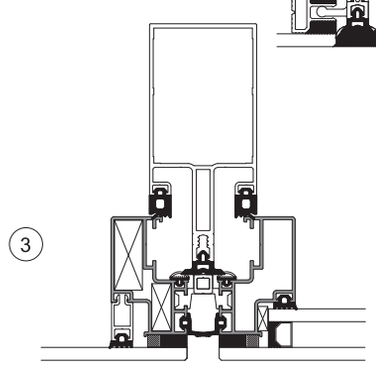

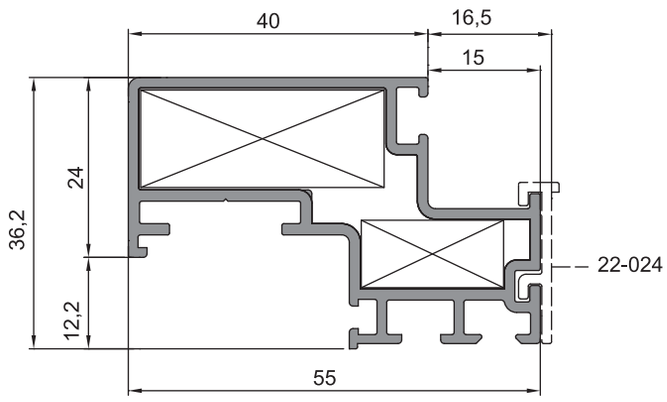

22-018 (0,843 kg/m)
Jx: 10,55 cm4 / Jy: 2,60 cm4

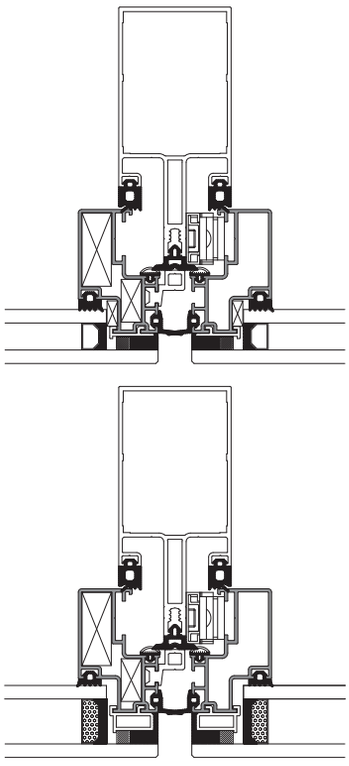

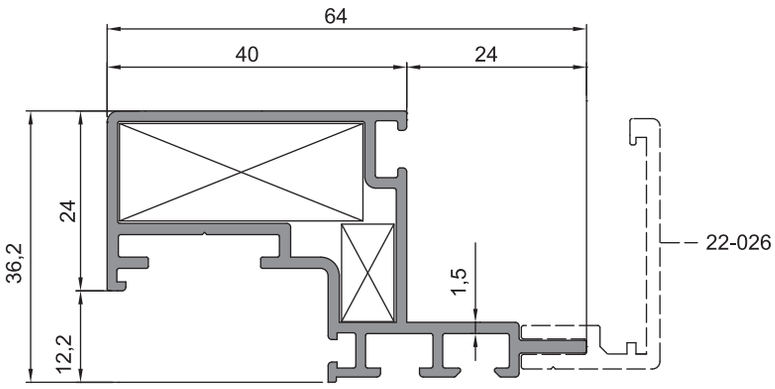

22-025 (0,805 kg/m)
Jx: 10,40 cm4 / Jy: 2,40 cm4

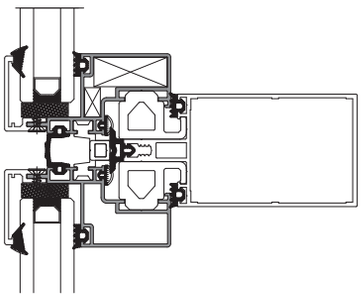

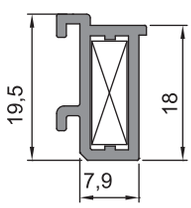

22-023 (0,222 kg/m)

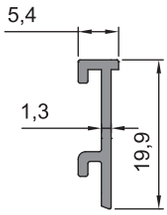

22-024 (0,108 kg/m)

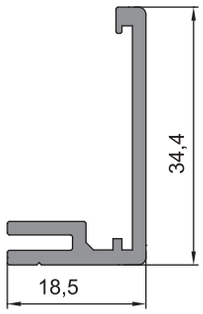

22-026 (0,340 kg/m)

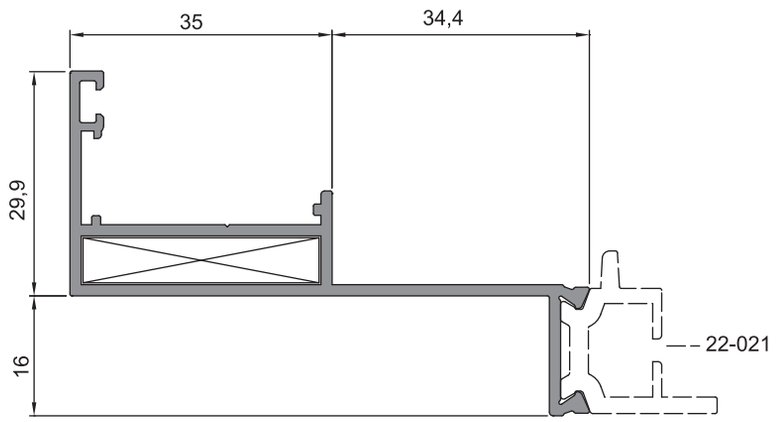

22-020 (0,700 kg/m)
Jx: 15,2 cm4 / Jy: 1,04 cm4

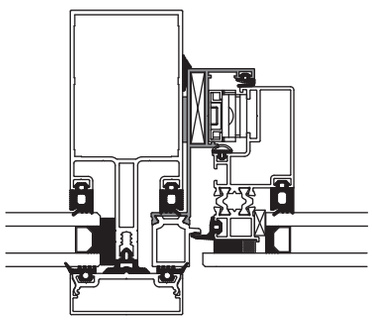

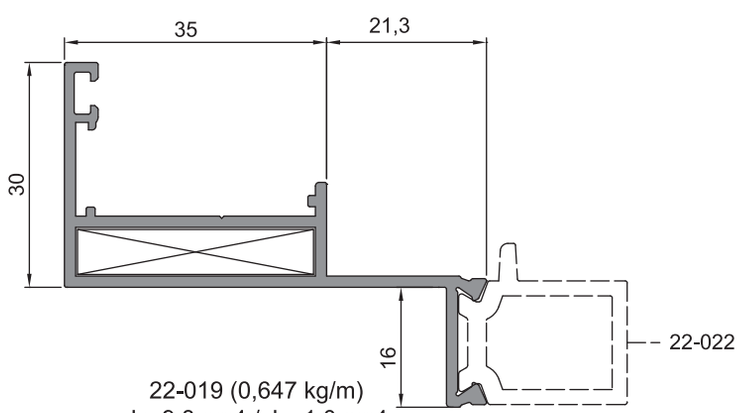

22-019 (0,647 kg/m)
Jx: 9,8 cm4 / Jy: 1,0 cm4

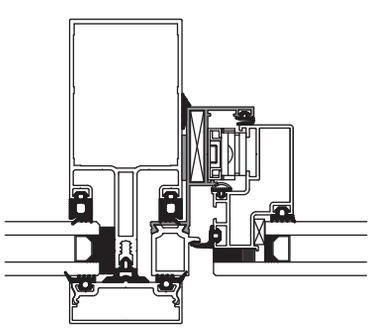

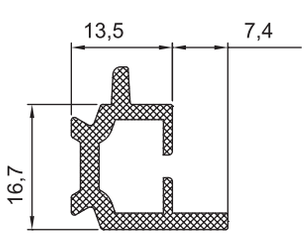

22-021 (0,188 kg/m)

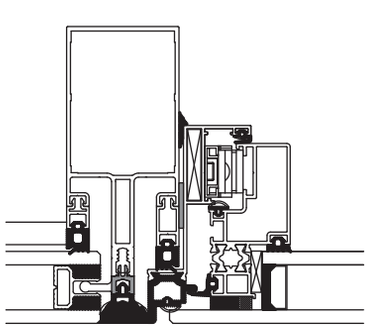

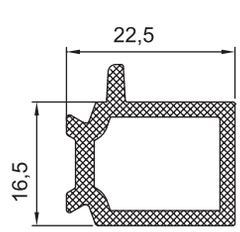

22-022 (0,235 kg/m)

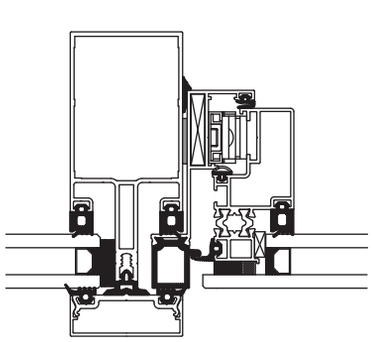

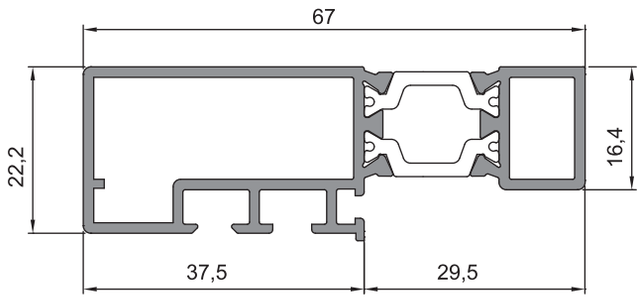

22-027 (0,942 kg/m)

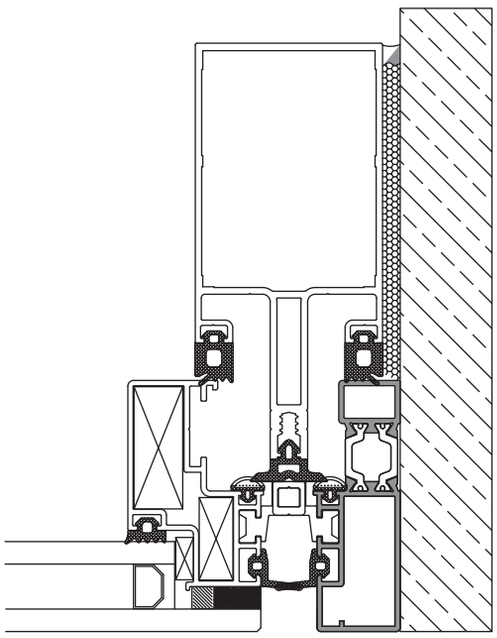

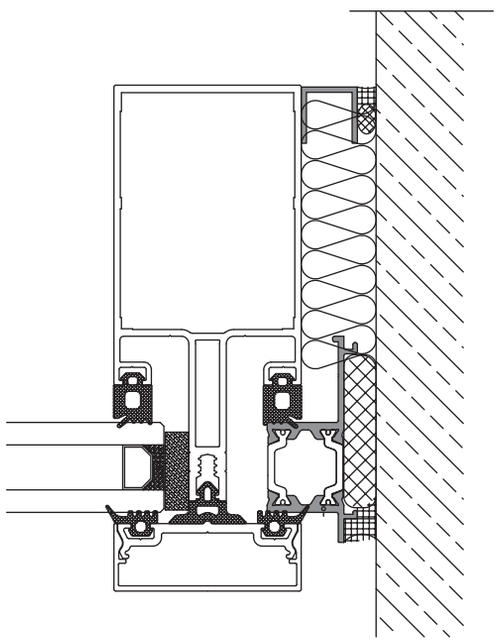

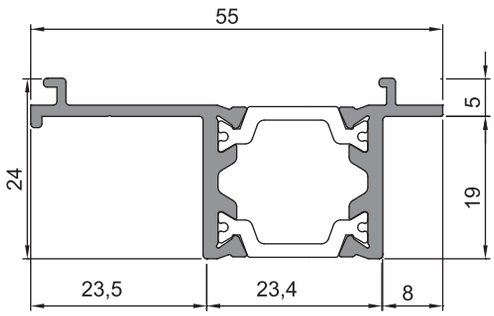

22-028 (0,658 kg/m)

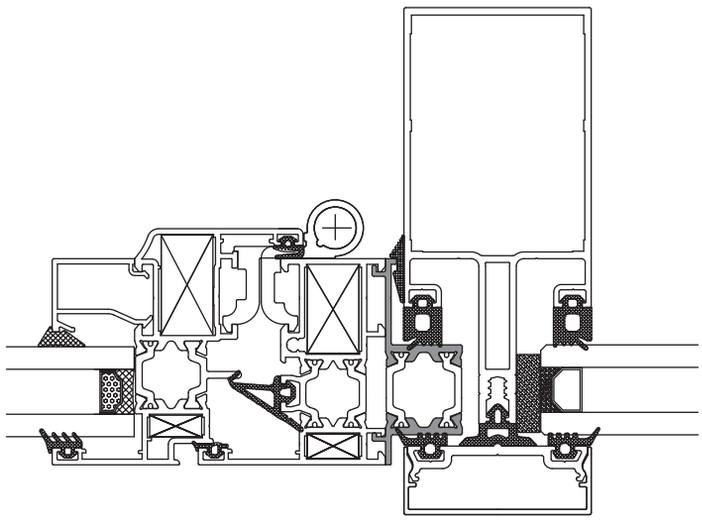

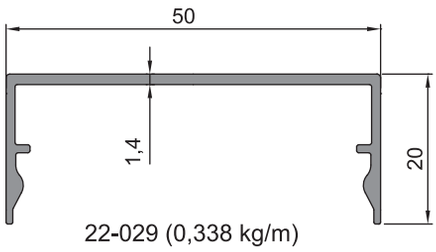

22-029 (0,338 kg/m)

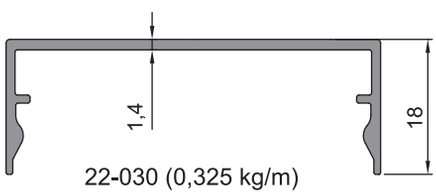

22-030 (0,325 kg/m)

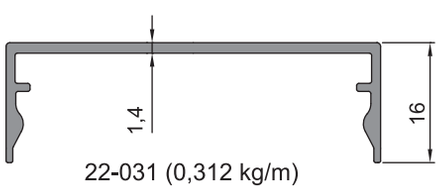

22-031 (0,312 kg/m)

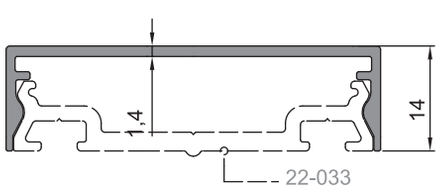

22-032 (0,299 kg/m)

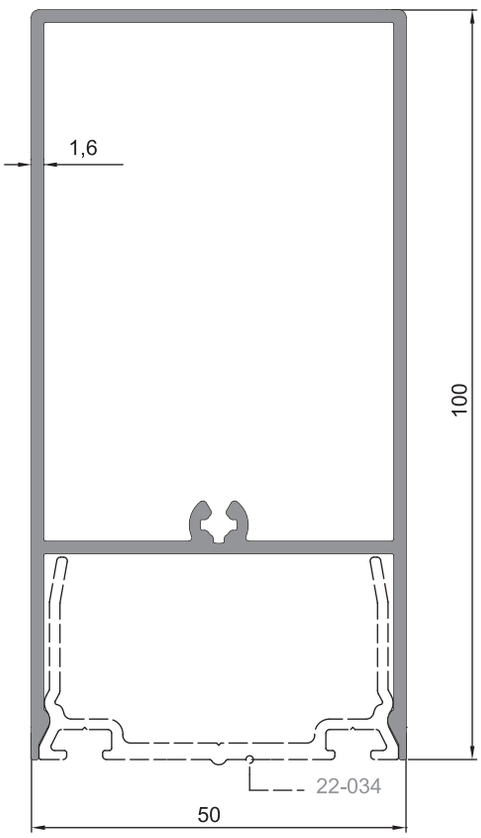

22-035 (1,328 kg/m)

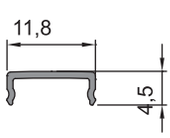

22-038 (0,044 kg/m)

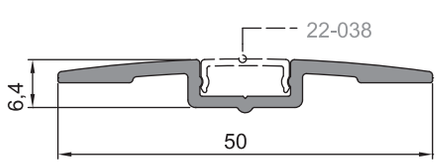

22-037 (0,290 kg/m)

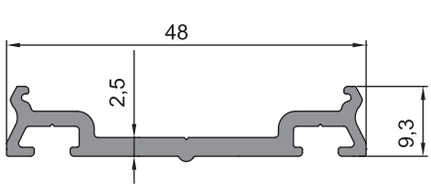

22-033 (0,408 kg/m)

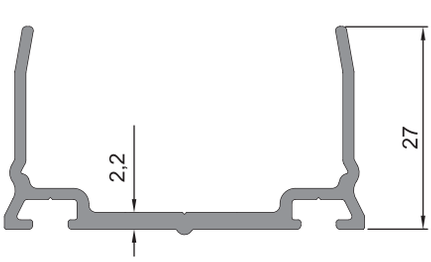

22-034 (0,488 kg/m)

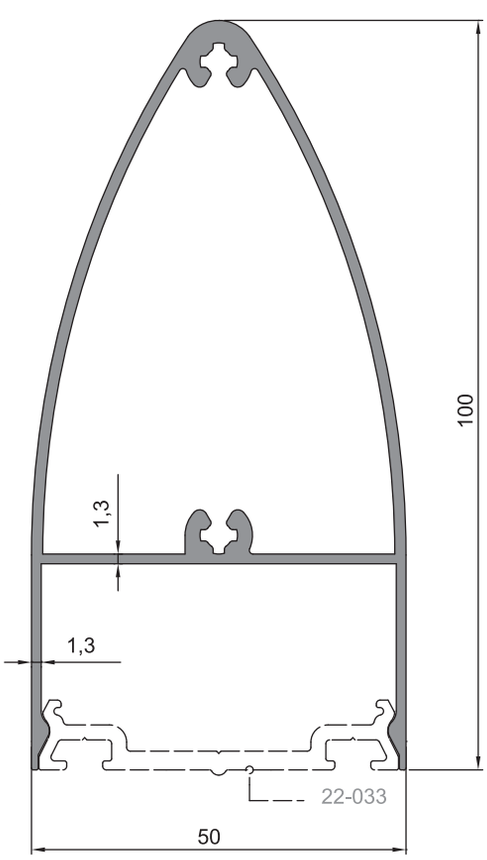

22-036 (1,182 kg/m)

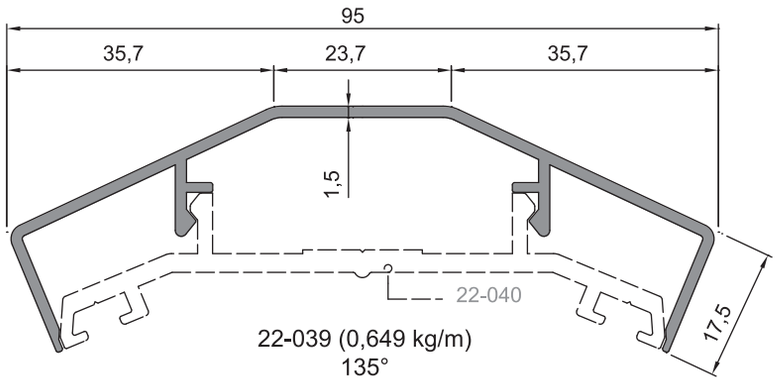

22-039 (0,649 kg/m)
135°

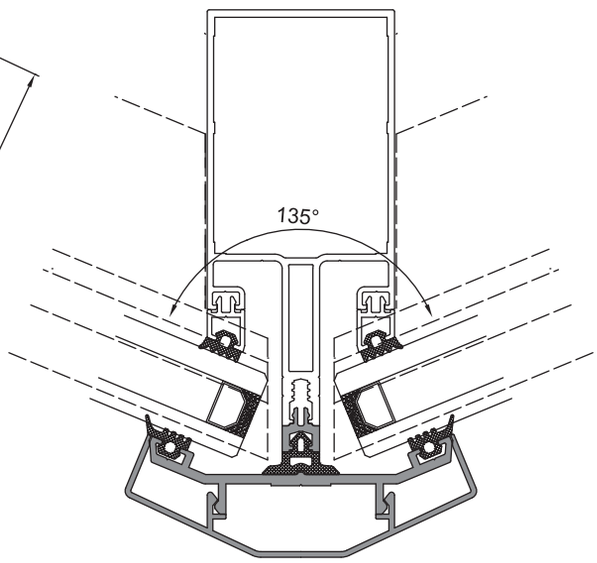

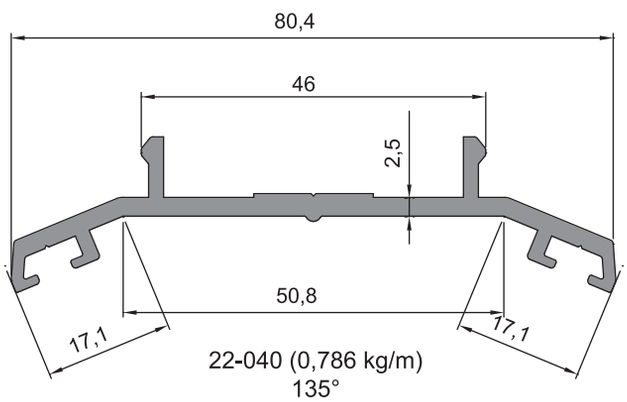

22-040 (0,786 kg/m)
135°

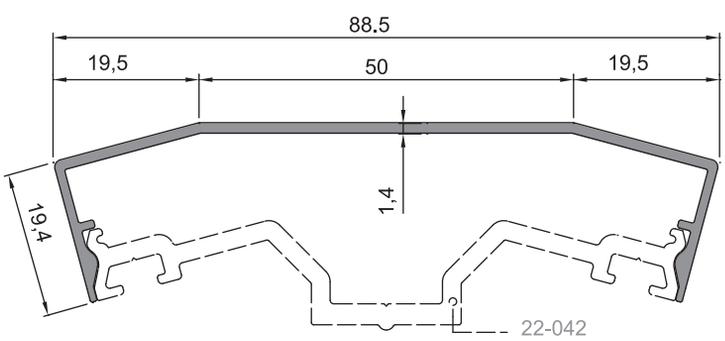

22-041 (0,484 kg/m)
150°

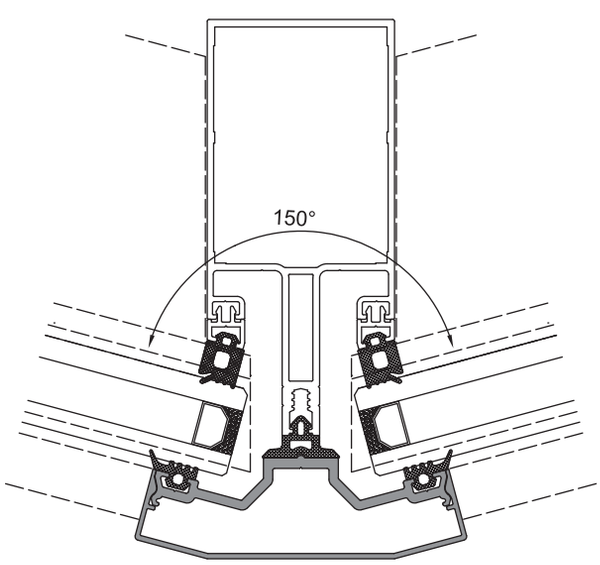

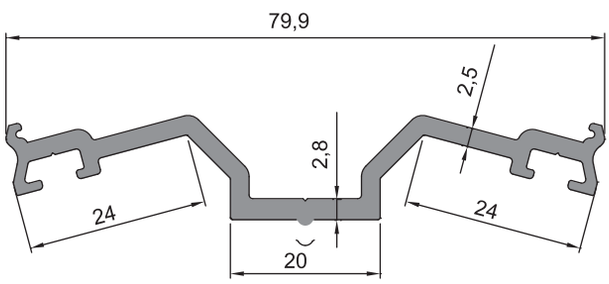

22-042 (0,765 kg/m)
150°

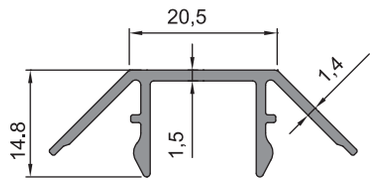

22-043 (0,309 kg/m)
90°

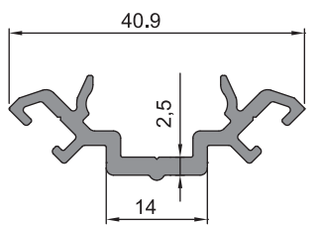

22-044 (0,309 kg/m)
90°

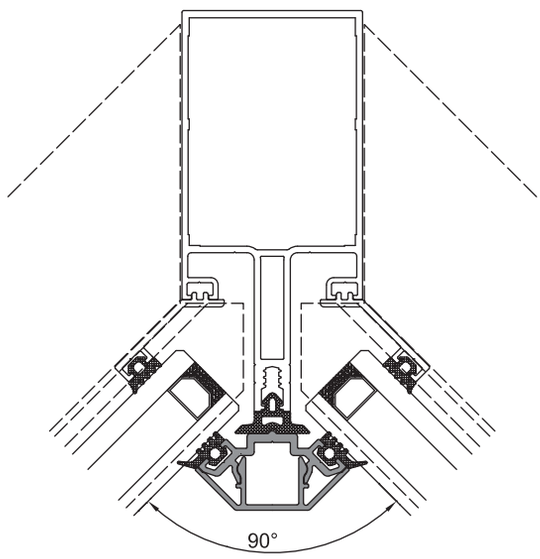

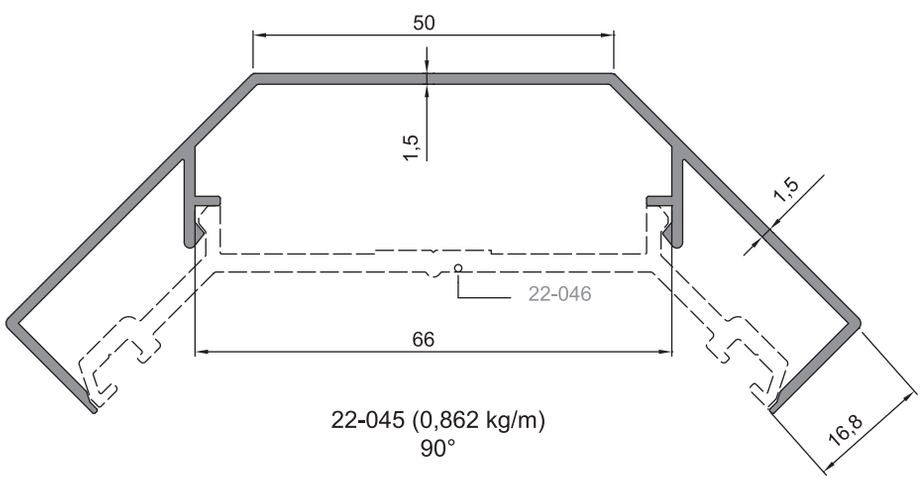

22-045 (0,862 kg/m)
90°

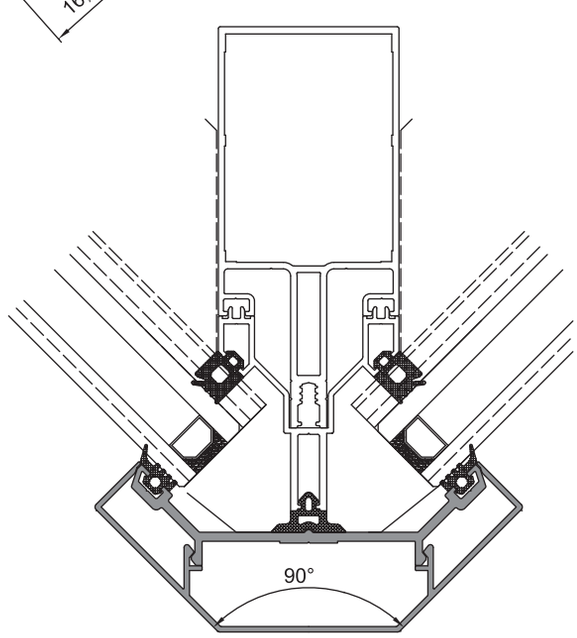

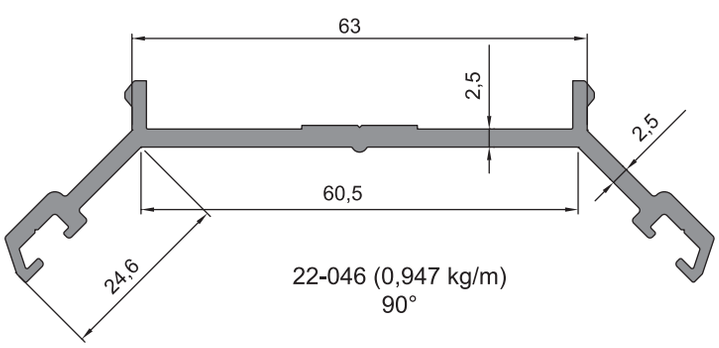

22-046 (0,947 kg/m)
90°

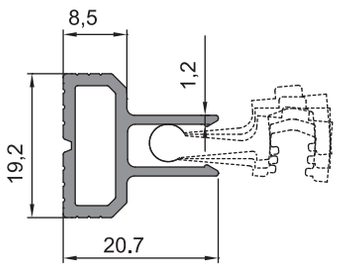

22-047 (0,277 kg/m)

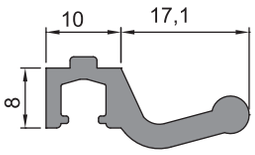

22-050 (0,327 kg/m)
150°

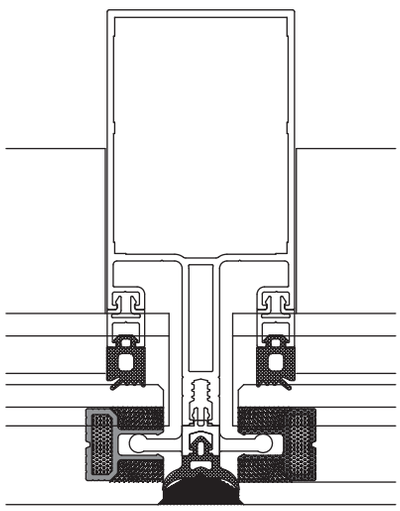

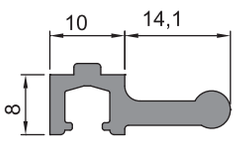

22-048 (0,274 kg/m)
180° - 170°

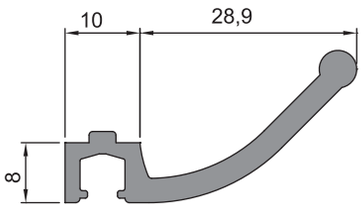

22-052 (0,460 kg/m)
90°

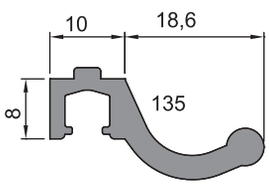

22-049 (0,350 kg/m)
135°

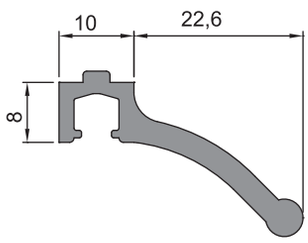

22-051 (0,384 kg/m)
90°

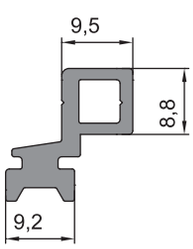

22-054 (0,290 kg/m)

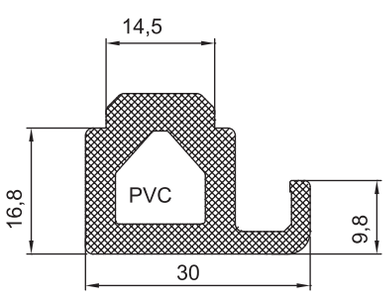

22-053 (0,486 kg/m)

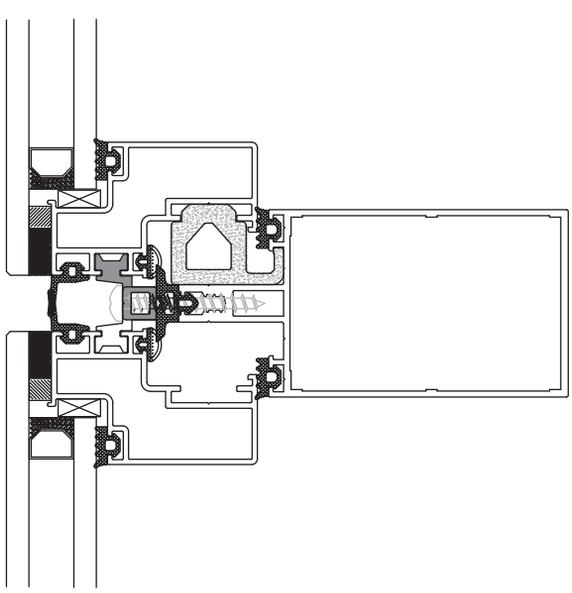

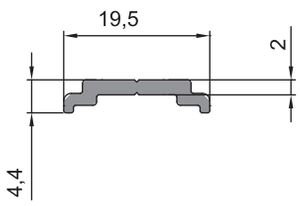

22-055 (0,120 kg/m)

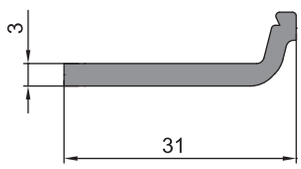

22-056 (0,279 kg/m)

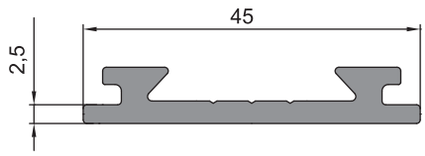

22-057 (0,501 kg/m)

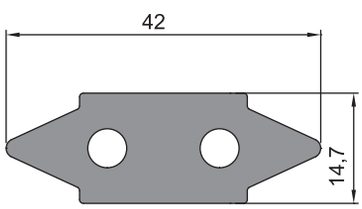

22-058 (1,103 kg/m)

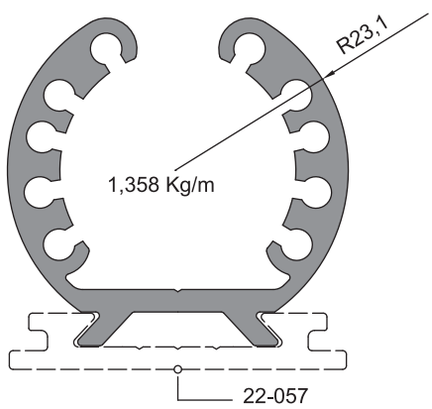

22-056 (1,358 kg/m)

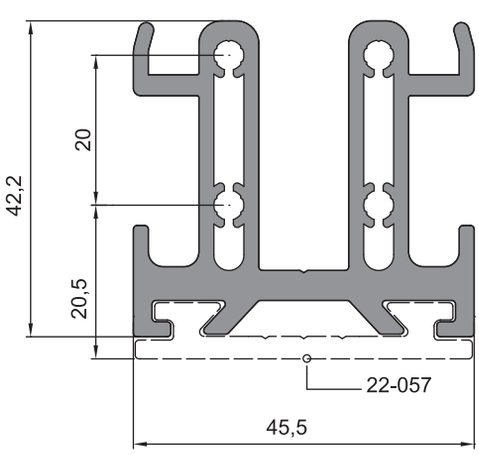

22-059 (1,820 kg/m)

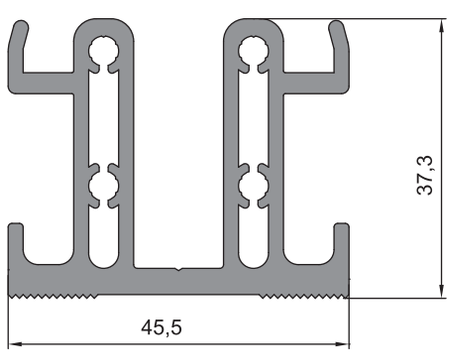

22-060 (1,582 kg/m)

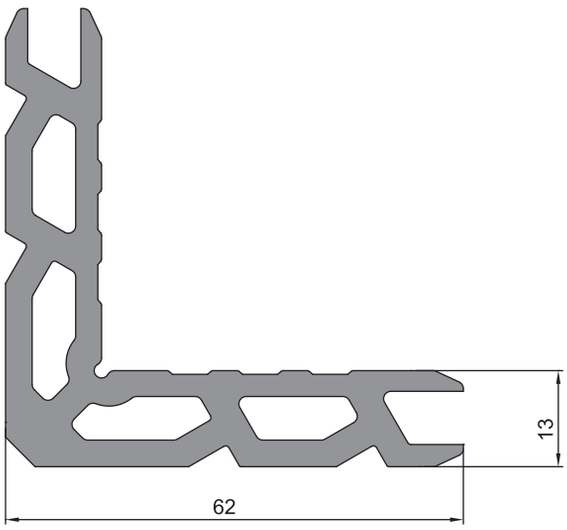

22-064 (2,402 kg/m)

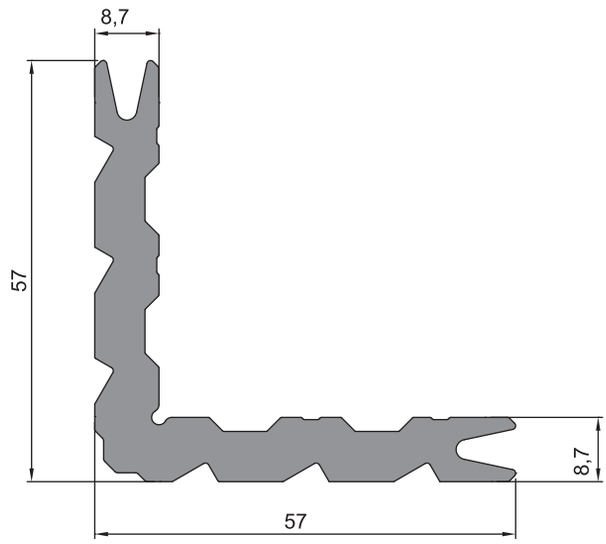

22-065 (1,958 kg/m)

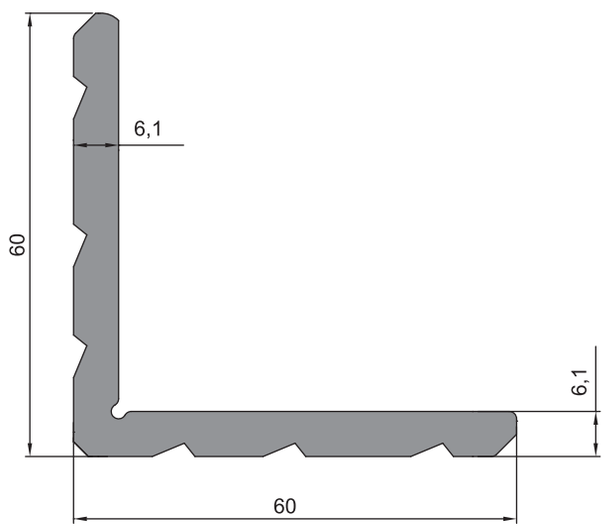

22-066 (1,760 kg/m)

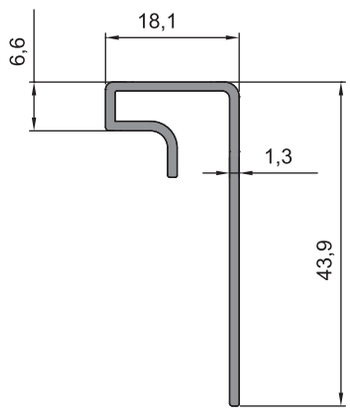

22 - 063 (0,273 Kg/m)

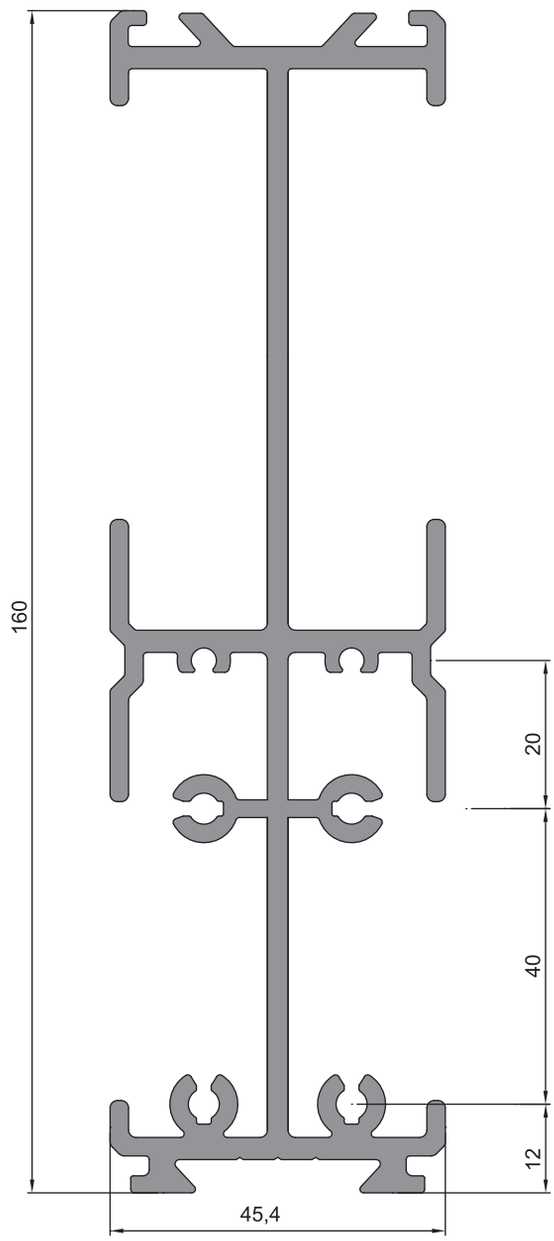

22-062 (3,687 kg/m)

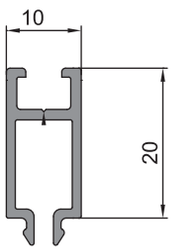

22-067 (0,210 kg/m)

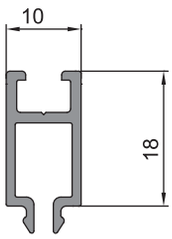

22-068 (0,196 kg/m)

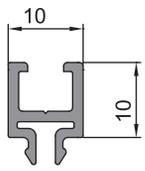

22-069 (0,145 kg/m)

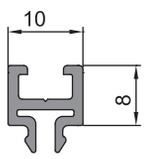

22-070 (0,130 kg/m)

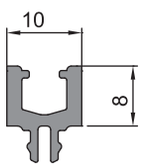

22-071 (0,153 kg/m)

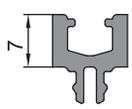

22-072 (0,143 kg/m)

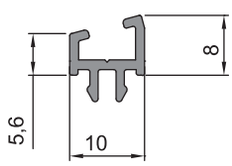

22-074 (0,106 kg/m)
150˚

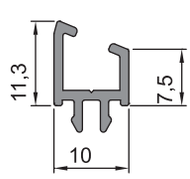

22-073 (0,124 kg/m)
135˚

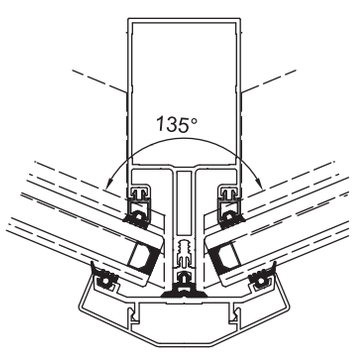

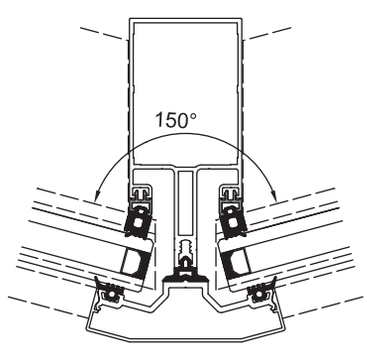

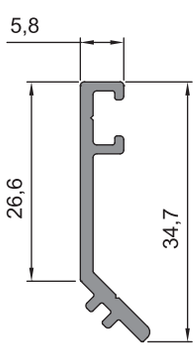

22-075 (0,229 kg/m)
90˚

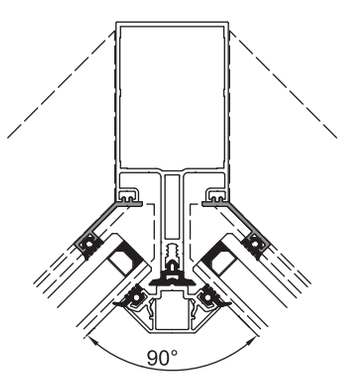

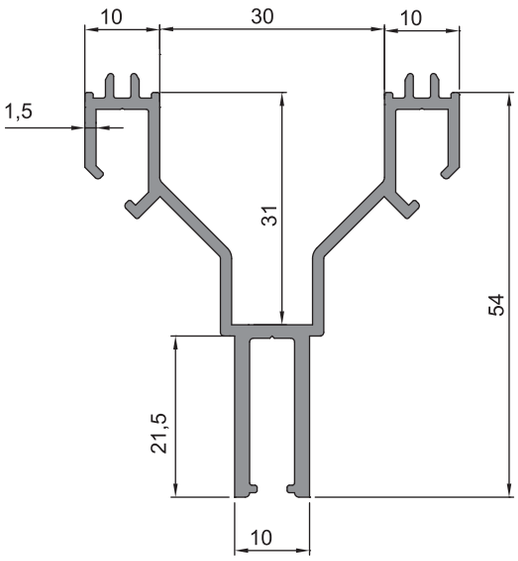

22-077 (0,810 kg/m)
90˚

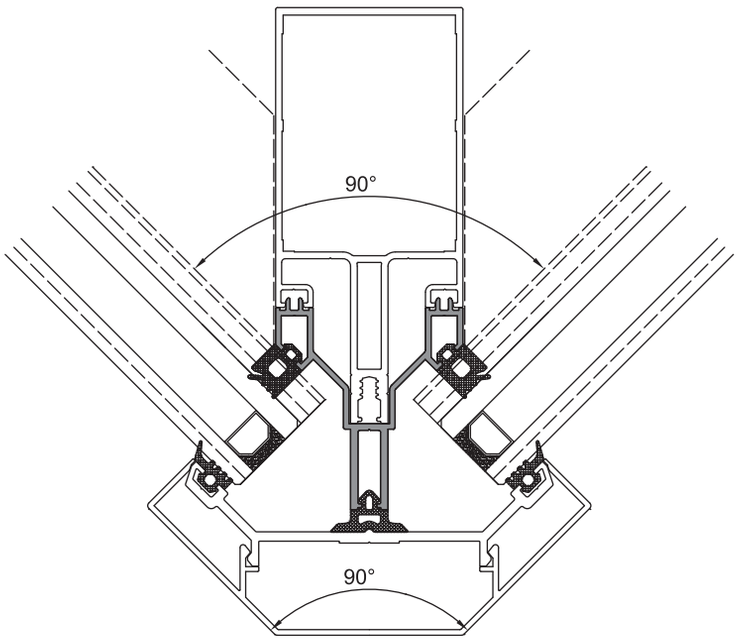

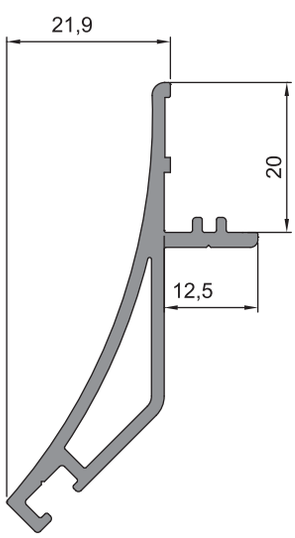

22-076 (0,617 kg/m)
90˚

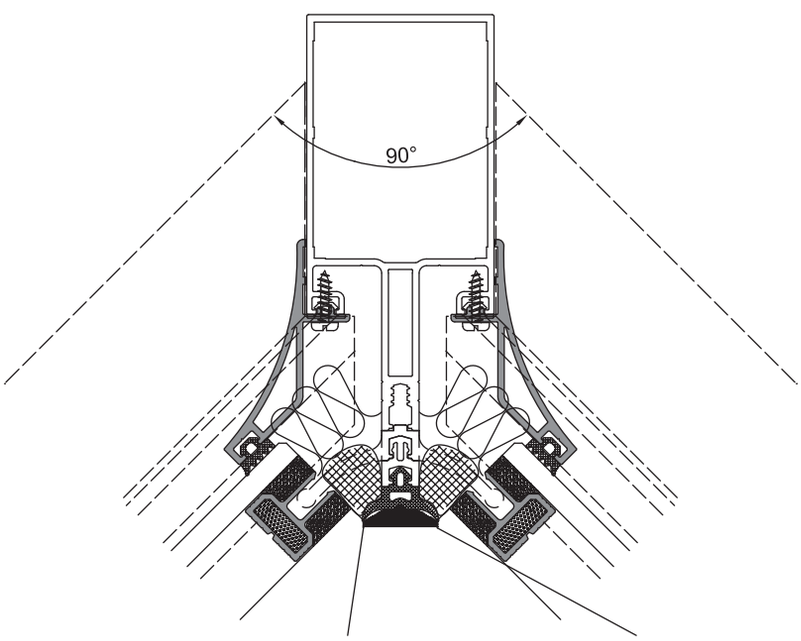

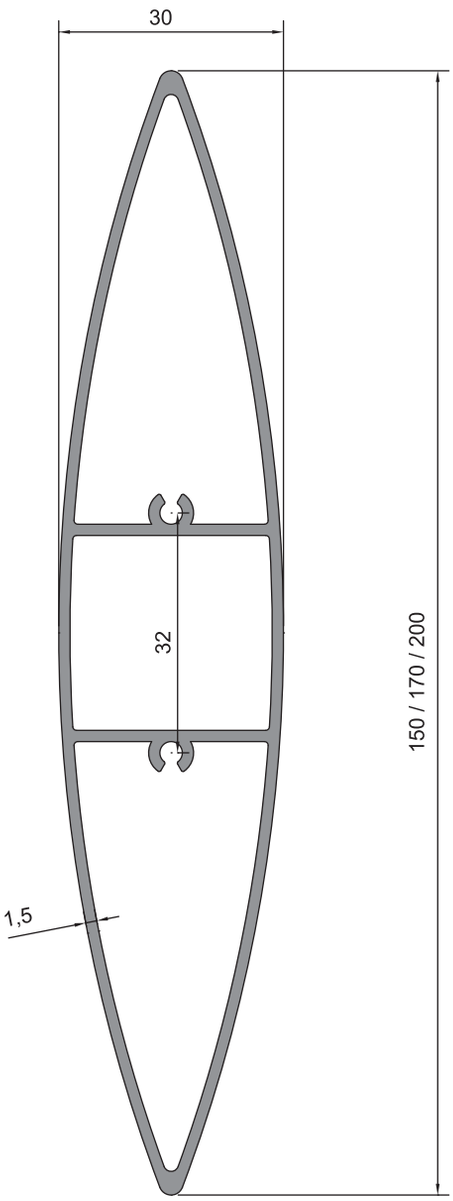

150'LİK GÜNEŞ KIRICI PROFİLİ
23-015 (1,529 kg/m)

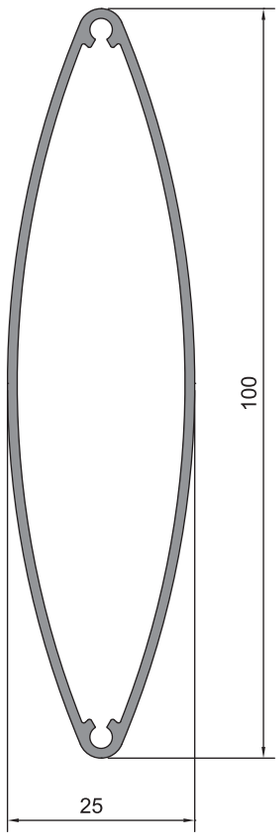

100'LÜK GÜNEŞ KIRICI PROFİLİ
23-016 (0,759 kg/m)

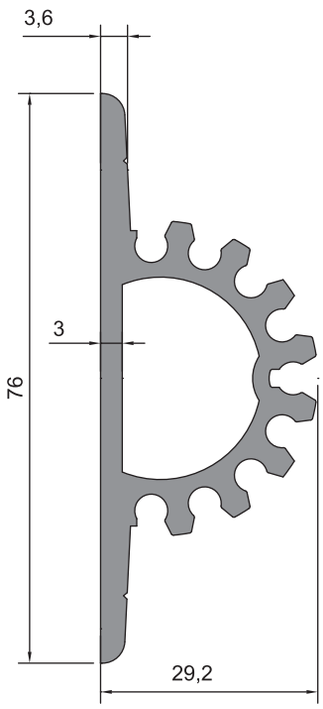

GÜNEŞ KIRICI TAŞIYICI
23-017 (1,416 kg/m)

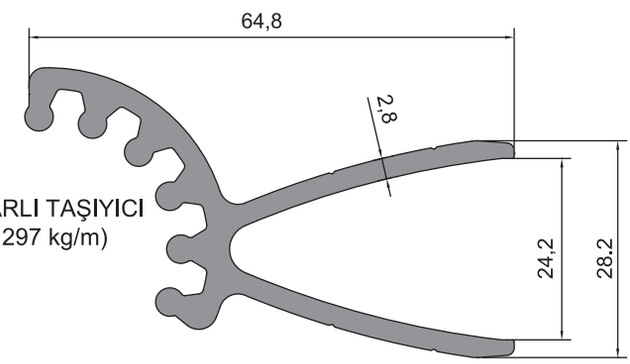

100'LÜK AYARLI TAŞIYICI
23-019 (1,297 kg/m)

170'LİK GÜNEŞ KIRICI PROFİLİ
23-022 (1,734 kg/m)

200'LÜK GÜNEŞ KIRICI PROFİLİ
23-020 (1,954 kg/m)

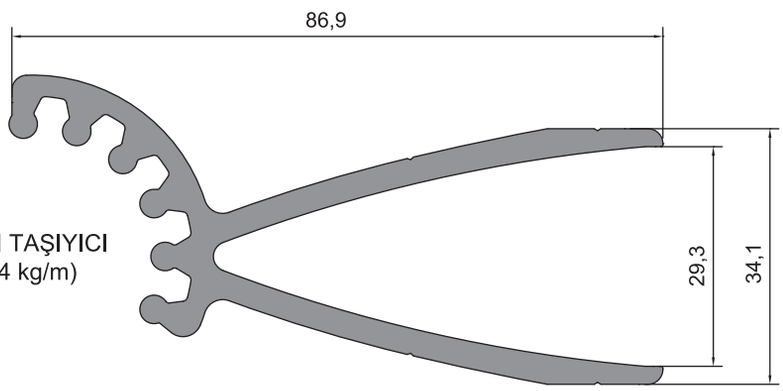

150'LiK AYARLI TAŞIYICI
23-018 (1,844 kg/m)

Uyarı: Tabloda ki Profil ağırlıklarımız teorik olup; teslim anındaki tartımız geçerlidir.

AÇILIR DOĞRAMA SİSTEMLERİ

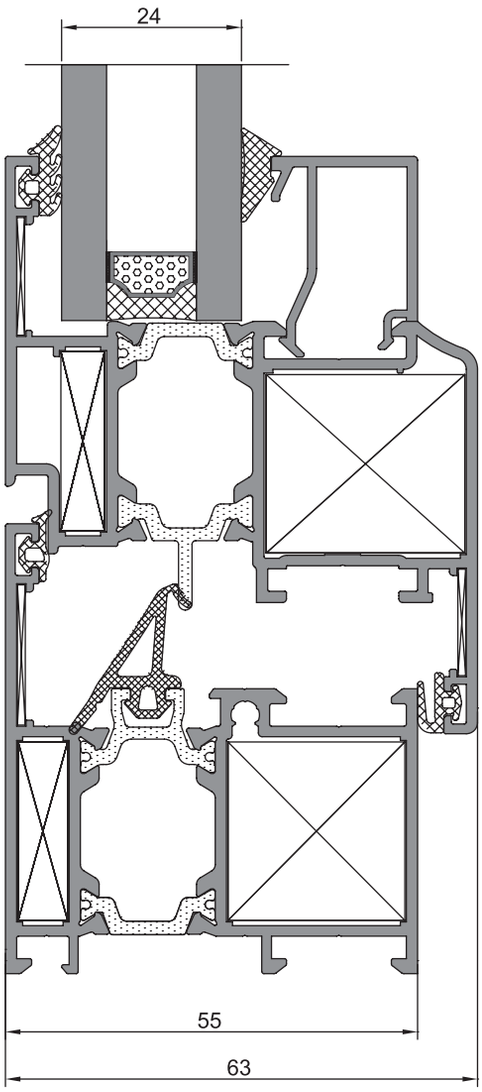

Alüminyum profiller AlMgSi 0,5 - F22 alaşımından ve 12020 Standartlarına göre üretilir.

Fiziksel Özellikler :	
1- Yoğunluk	: 2,71 gr / cm3
2- Elastisite Modülü	: 70 kN /mm2
3- Direnç	: 20° 33 n Ω .m
4- Erime Noktası	: 600 - 655 °
5 - Genleşme Katsayısı	: 20 - 100° Cμ °C^{+1}

Mekanik Özellikler :	
1- Elastisite Limiti	: 190 MPa
2 - Kopma dayanıklılığı	: 220 MPa
3- Sertlik	: 67 Brinell
4- Uzama	: % 10

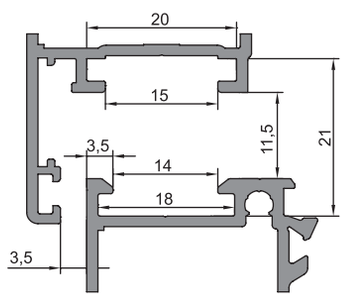

EURO KANAL TİP 1

SİSTEM BİLGİLERİ :

Profil Genişlik : Kasa 55mm - Kanat 63mm

Isı Bariyer Ölçüsü : 18mm

Isı Geçirgenlik değeri (Uf) : 2,6 - 3,1 W/m2K

Fitil (Conta) : Tüm fitiller Kaucuk Özellikli EPDM dir.

Yapılabilir Pencere Tipleri : İçe açılır - Çift açılır - Çift Kanat açılır - Volkswagen Pencere - Pivot pencere tiplari ile İçe açılır Kapı - Dışa açılı Kapılar.

Kullanılabilir Cam Kalınlığı : 4m Tek cam dan 34mm Isı cam kalınlığına kadar EPDM fitil kalınlıkları ve ölçüsüne uygun cam çıtası ile ayarlanak istenilen ısı cam kullanım imkanı sunmaktadır.

Su Tahliye : Bütün Profiller Su tahliye sistemine sahiptir.

Bağlantılar : Köşe birleşimlerini sağlamak için Pres Köşe takoz bağlantıları ve Çene L parçaları kullanılarak preslenir. Orta Kayıtlar dı kasadan vidaatılarak ve iç kısımdan takozları ile bağlanır.

Profil Çizimleri Profile Drawing	Profil Tanımı Profile Description	Profil Kodu Profile Code	Profil Ağırlığı Profile Weight (Kg/m)	Statik Değer Static Value (Ix - Iy cm4)	Köşe Bağlantı Kodu Corner Connection Code	Köşe Bağlantı Ölçüsü Corner Connection Size	
						Outer / Dış	Inner / İç
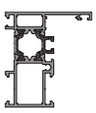	Kasa Profili 1,5 mm	21 - 001	1,148 Kg/m	Jx : 14,76 cm4 Jy : 5,15 cm4	21- 044	6,5 mm	23,5 mm
	Kasa Profili 2,0 mm		1,343 Kg/m	Jx : 14,76 cm4 Jy : 5,15 cm4			
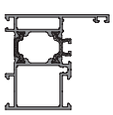	Kasa Profili 1,5 mm	21 - 002	1,312 Kg/m	Jx : 17,76 cm4 Jy : 10,22 cm4	21- 045	6,5 mm	23,5 mm
	Kasa Profili 2,0 mm	21 - 057	1,558 Kg/m				
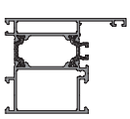	Kasa Profili 1,5 mm	21 - 003	1,475 Kg/m	Jx : 22,25 cm4 Jy : 16,50 cm4	21- 046	6,5 mm	23,5 mm
	Kasa Profili 2,0 mm	21 - 051	1,768 Kg/m				
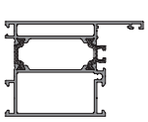	Kasa Profili 1,5 mm	21 - 004	1,685 Kg/m	Jx : 32,65 cm4 Jy : 21,67 cm4	21- 048	6,5 mm	23,5 mm
	Kasa Profili 2,0 mm	21 - 058	1,980 Kg/m				
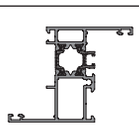	Kasa Profili 1,5 mm	21 - 005	1,250 Kg/m	Jx : 20,46 cm4 Jy : 06,40 cm4	21- 044	6,5 mm	23,5 mm
	Kasa Profili 2,0 mm	21 - 059	1,473 Kg/m				
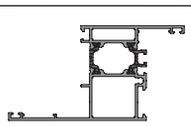	Kasa Profili 1,5 mm	21 - 006	1,530 Kg/m	Jx : 37,10 cm4 Jy : 12,93 cm4	21- 045	6,5 mm	23,5 mm
	Kasa Profili 2,0 mm	21 - 060	1,801 Kg/m				
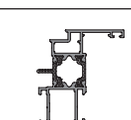	Kasa Profili 1,5 mm	21 - 007	1,272 Kg/m	Jx : 24,59 cm4 Jy : 4,91 cm4	21- 044	5,9 mm	26,5 mm
	Kasa Profili 2,0 mm	21 - 061	1,500 Kg/m				
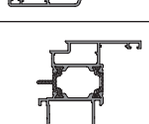	Kasa Profili 1,5 mm	21 - 008	1,435 Kg/m	Jx : 29,72 cm4 Jy : 9,62 cm4	21- 045	5,8 mm	26,5 mm
	Kasa Profili 2,0 mm	21 - 052	1,710 Kg/m				
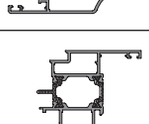	Kasa Profili 1,5 mm	21 - 009	1,455 Kg/m	Jx : 29,64 cm4 Jy : 9,44 cm4	21- 045 21- 047	5,9 mm	26,5 mm 26,5 mm
	Kasa Profili 2,0 mm	21 - 062	1,720 Kg/m				
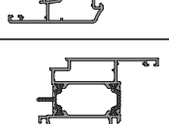	Kasa Profili 1,5 mm	21 - 010	1,646 Kg/m	Jx : 37,69 cm4 Jy : 16,19 cm4	21- 046	5,8 mm	26,5 mm
	Kasa Profili 2,0 mm	21 - 063	1,920 Kg/m				
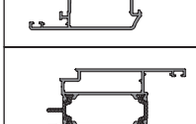	Kasa Profili 1,5 mm	21 - 011	1,815 Kg/m	Jx : 47,60 cm4 Jy : 22,82 cm4	21- 048	5,8 mm	26,5 mm
	Kasa Profili 2,0 mm	21 - 064	2,131 Kg/m				
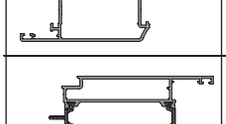	Kasa Profili 1,5 mm	21 - 012	2,065 Kg/m	Jx : 70,79 cm4 Jy : 31,33 cm4	21- 050	5,8 mm	26,5 mm
	Kasa Profili 2,0 mm	21 - 053	2,449 Kg/m				

Profil Çizimi Profile Drawing	Profil Tanımı Profile Description	Profil Kodu Profile Code	Profil Ağırlığı Profile Weight (Kg/m)	Statik Değer (Ix - Iy cm4) Static Value (Ix - Iy cm4)	Köşe Bağlantı Kodu Corner Connection Code	Köşe Bağlantı Ölçüsü Corner Connection Size	
						Outer / Dış	Inner / İç
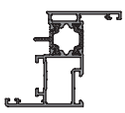	Kanat Profili 1,5 mm	21 - 013	1,215 Kg/m	Jx : 20,36 cm4 Jy : 5,16 cm4	21- 044	3,5 mm	26,5 mm
	Kanat Profili 2,0 mm	21 - 065	1,422 Kg/m				
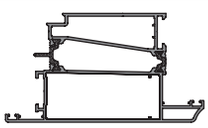	Kanat Profili 1,5 mm	21 - 014	2,235 Kg/m	Jx : 78,97 cm4 Jy : 38,99 cm4	21- 050	5,8 mm	26,5 mm
	Kanat Profili 2,0 mm	21 - 054	2,676 Kg/m				
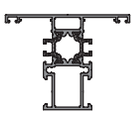	Ortakayıt Profili 1,5 mm	21 - 015	1,295 Kg/m	Jx : 16,00 cm4 Jy : 9,53 cm4	21- 044	6,5 mm	23,5 mm
	Ortakayıt Profili 2,0 mm	21 - 066	1,512 Kg/m				
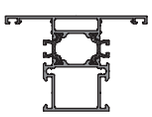	Ortakayıt Profili 1,5 mm	21 - 016	1,458 Kg/m	Jx : 18,56 cm4 Jy : 16,71 cm4	21- 045	6,5 mm	23,5 mm
	Ortakayıt Profili 2,0 mm	21 - 067	1,724 Kg/m				
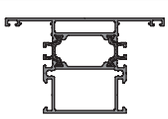	Ortakayıt Profili 1,5 mm	21 - 017	1,620 Kg/m	Jx : 26,93 cm4 Jy : 21,12 cm4	21- 046	6,5 mm	23,5 mm
	Ortakayıt Profili 2,0 mm	21 - 055	1,936 Kg/m				
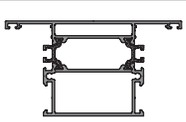	Ortakayıt Profili 1,5 mm	21 - 018	1,835 Kg/m	Jx : 41,60 cm4 Jy : 24,78 cm4	21- 048	6,5 mm	23,5 mm
	Ortakayıt Profili 2,0 mm	21 - 068	2,146 Kg/m				
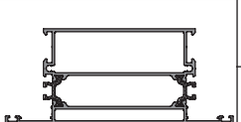	Ortakayıt Profili 1,5 mm	21 - 019	2,392 Kg/m	Jx : 108,68 cm4 Jy : 34,10 cm4			
	Ortakayıt Profili 2,0 mm	21 - 069	2,781 Kg/m				
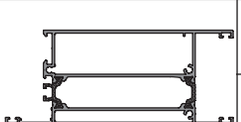	Etek Profili 1,5 mm	21 - 020	2,518 Kg/m	Jx : 125,87 cm4 Jy : 37,95 cm4			
	Etek Profili 2,0 mm	21 - 070	2,910 Kg/m				
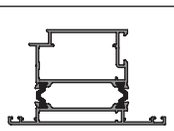	Kanat Profili 1,5 mm	21 - 021	1,750 Kg/m	Jx : 33,86 cm4 Jy : 22,58 cm4	21- 048	6 mm	19 mm
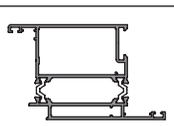	Kanat Profili 1,5 mm	21 - 022	1,712 Kg/m	Jx : 37,70 cm4 Jy : 19,65 cm4	21- 048	6 mm	27 mm
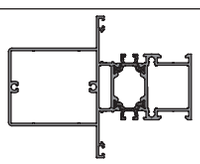	Takviyeli Ortakayıt Profili 1,5 mm	21 - 023	2,125 Kg/m	Jx : 75,46 cm4 Jy : 24,86 cm4	21- 045	6,5 mm	23,5 mm
	Takviyeli Ortakayıt Profili 2,0 mm	21 - 071	2,567 Kg/m				
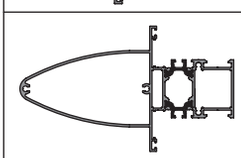	Takviyeli Ortakayıt Profili 1,5 mm	21 - 024	2,290 Kg/m	Jx : 129,55 cm4 Jy : 26,43 cm4	21- 045	6,5 mm	23,5 mm
	Takviyeli Ortakayıt Profili 2,0 mm	21 - 072	2,786 Kg/m				

Profil Çizimi Profile Drawing	Profil Tanımı Profile Description	Profil Kodu Profile Code	Profil Ağırlığı (Kg/m) Profile Weight (Kg/m)	Statik Değer (Ix - Iy cm4) Static Value (Ix - Iy cm4)	Köşe Bağlantı Kodu Corner Connection Code	Köşe Bağlantı Ölçüsü Corner Connection Size
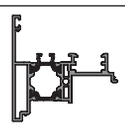	Adaptör Profili	21 - 025	1,226 Kg/m	Jx : 13,88 cm4 Jy : 07,66 cm4		
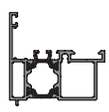	Adaptör Profili	21 - 026	1,132 Kg/m	Jx : 12,97 cm4 Jy : 06,46 cm4		
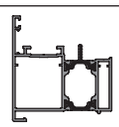	Adaptör Profili	21 - 027	1,316 Kg/m	Jx : 21,11 cm4 Jy : 10,74 cm4	21- 045	26,5 mm
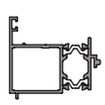	Adaptör Profili	21 - 028	0,992 Kg/m	Jx : 11,92 cm4 Jy : 5,14 cm4	21- 045	27 mm
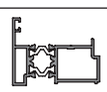	Adaptör Profili	21 - 029	0,958 Kg/m	Jx : 9,45 cm4 Jy : 2,95 cm4		
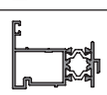	Adaptör Profili	21 - 030	0,930 Kg/m	Jx : 10,88 cm4 Jy : 03,00 cm4		
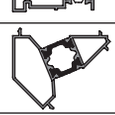	Adaptör Profili	21 - 031	0,900 Kg/m	Jx : 08,97 cm4 Jy : 04,14 cm4		
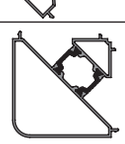	Adaptör Profili	21 - 032	1,302 Kg/m	Jx : 18,26 cm4 Jy : 18,24 cm4		
	Adaptör Profili	21 - 039	1,132 Kg/m	Jx : 11,19 cm4 Jy : 09,99 cm4		
	Adaptör Profili	21 - 040	0,179 Kg/m			
	Adaptör Profili	21 - 041	0,140 Kg/m			
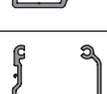	Ortakayıt Bağlantı Aparatı	21 - 042-43	0,327 Kg/m 0,347 Kg/m			
	Damlalık Profili	20 - 037	0,228 Kg/m			
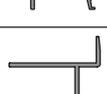	T Profili	20 - 035	0,186 Kg/m			
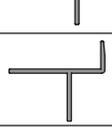	T Profili	20 - 036	0,186 Kg/m			
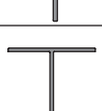	T Profili	02 - 004	0,192 Kg/m			

Profil Çizimi Profile Drawing	Profil Tanımı Profile Description	Profil Kodu Profile Code	Profil Ağırlığı Profile Weigh (Kg/m)
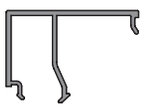	Çıta Profili Glazing Bead Profile	21 - 033	0,350 Kg/m
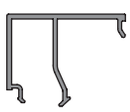	Çıta Profili Glazing Bead Profile	21 - 034	0,335 Kg/m
	Çıta Profili Glazing Bead Profile	21 - 035	0,312 Kg/m
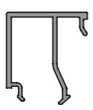	Çıta Profili Glazing Bead Profile	21 - 036	0,295 Kg/m
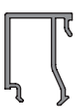	Çıta Profili Glazing Bead Profile	21 - 037	0,278 Kg/m
	Çıta Profili Glazing Bead Profile	21 - 038	0,247 Kg/m
	Çıta Profili Glazing Bead Profile	20 - 040	0,200 Kg/m
	Dış Cam Fitili Outer Glazing Gasket	A - 03	0,041 Kg/m
	İç Cam Fitili Inner Glazing Gasket	A - 01	0,032 Kg/m
	Dış Cam Fitili Outer Glazing Gasket	A - 02	0,020 Kg/m
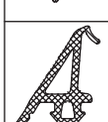	Orta Fitili Middle Gasket	A - 04	0,098 Kg/m
	İç Cam Fitili Inner Glazing Gasket	A - 05	0,061 Kg/m
	İç Cam Fitili Inner Glazing Gasket	A - 06	0,073 Kg/m
	İç Cam Fitili Inner Glazing Gasket	A - 07	0,061 Kg/m
	İç Cam Fitili Inner Glazing Gasket	A - 09	0,050 Kg/m
	İç Cam Fitili Inner Glazing Gasket	A - 08	0,047 Kg/m

Profil Çizimi Profile Drawing	Profil Tanımı Profile Code	Profil Ağırlığı Profile Weigh (Kg/m)
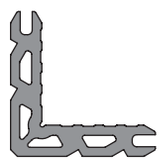	21 - 044	3,030 Kg/m
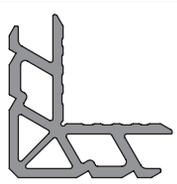	21 - 045	3,566 Kg/m
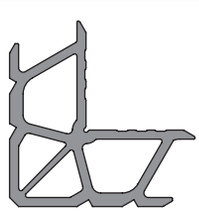	21 - 046	4,157 Kg/m
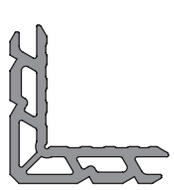	21 - 047	3,220 Kg/m
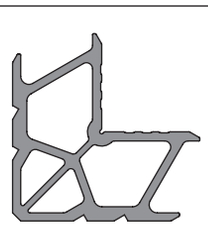	21 - 048	5,307 Kg/m
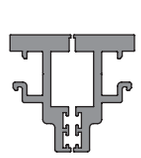	21 - 049	3,150 Kg/m
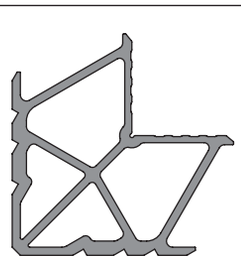	21 - 050	6,370 Kg/m

4mm - A-05
5mm - A-06
6mm - A-07

21-033 (0,350 kg/m)

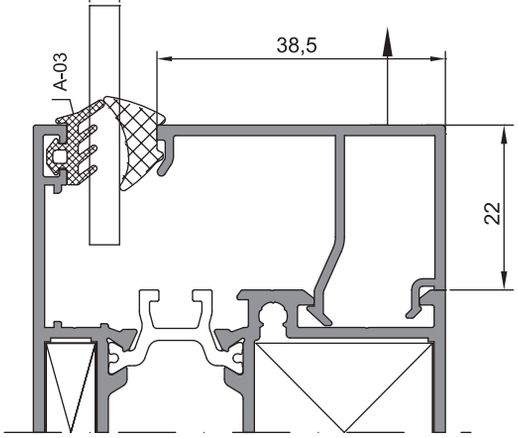

8mm - A-05
10mm - A-07

21-034 (0,335 kg/m)

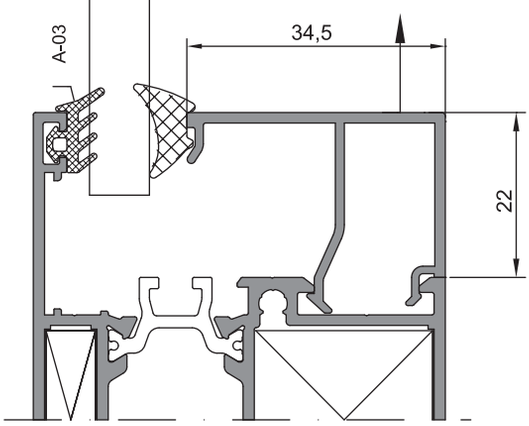

15mm - A-06
16mm - A-07
17mm - A-08

21-035 (0,312 kg/m)

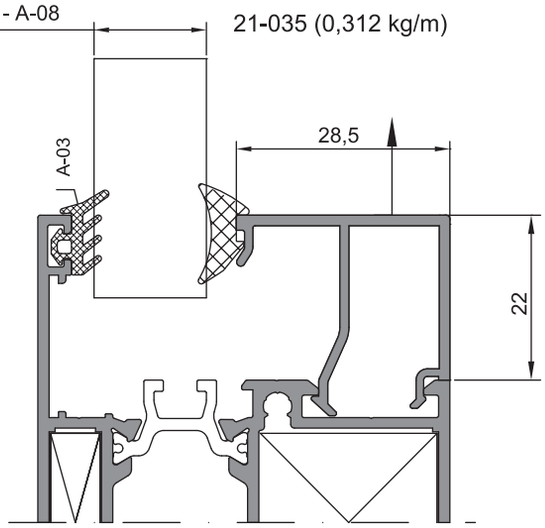

20mm - A-06
22mm - A-08

21-036 (0,295 kg/m)

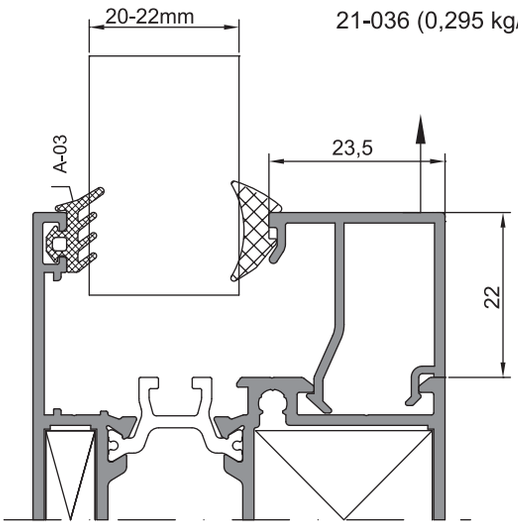

24mm - A-06
26mm - A-08

21-037 (0,278 kg/m)

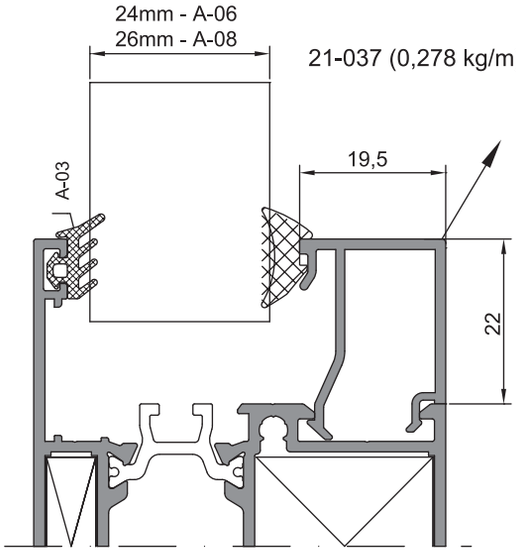

32mm - A-06
34mm - A-08

21-038 (0,247 kg/m)

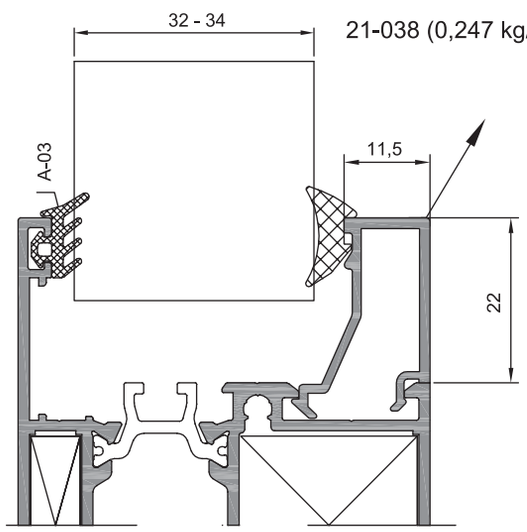

PROFİLLERİN KESİM ÖLÇÜSÜ
21-074, 21-075, 21-076, 21-077

Kullanılan Profil	Kesim Ölçüsü
Profile Used	Cutting Size
21 - 015	13,7 MM
21 - 016	23,7 MM
21 - 017	33,7 MM
21 - 018	43,7 MM
21 - 019	73,7 MM
21 - 020	73,7 MM
21 - 023	23,7 MM
21 - 024	23,7 MM
21 - 066	13,7 MM
21 - 067	23,7 MM
21 - 055	33,7 MM
21 - 068	43,7 MM
21 - 069	73,7 MM
21 - 070	73,7 MM
21 - 071	23,7 MM
21 - 072	23,7 MM

21-050 (6,366 kg/m)

Kullanılan Profil	Dış Bölüm Kesim Ölçüsü	İç Bölüm Kesim Ölçüsü
Profile Used	External Part Cutting Size	Internal Part Cutting Size
21 - 073	5,8 mm	FARKLI Different

21-048 (5,307 kg/m)

Kullanılan Profil	Dış Bölüm Kesim Ölçüsü	İç Bölüm Kesim Ölçüsü
Profile Used	External Part Cutting Size	Internal Part Cutting Size
21 - 073	FARKLI Different	26,5 mm

21-048 (5,307 kg/m)

Kullanılan Profil	Dış Bölüm Kesim Ölçüsü	İç Bölüm Kesim Ölçüsü
Profile Used	External Part Cutting Size	Internal Part Cutting Size
21 - 078	5,3 mm	18,7 mm

20-050 (1,271 kg/m)

Kullanılan Profil	Dış Bölüm Kesim Ölçüsü	İç Bölüm Kesim Ölçüsü
Profile Used	External Part Cutting Size	Internal Part Cutting Size
21 - 078	5,3 mm	18,7 mm

Köşe Çavuşu / Sholder Alinging Square

Kod	Açıklama	Adet
Code	Description	Pieces
005.002.001.00	39,7x15,7	1

21-046 (4,157 kg/m)

Kullanılan Profil	Dış Bölüm Kesim Ölçüsü	İç Bölüm Kesim Ölçüsü
Profile Used	External Part Cutting Size	Internal Part Cutting Size
21 - 079	5,3 mm	FARKLI Different

21-048 (5,307 kg/m)

Kullanılan Profil	Dış Bölüm Kesim Ölçüsü	İç Bölüm Kesim Ölçüsü
Profile Used	External Part Cutting Size	Internal Part Cutting Size
21 - 079	FARKLI Different	26,3 mm

20-049 (1,176 kg/m)

Kullanılan Profil	Dış Bölüm Kesim Ölçüsü	İç Bölüm Kesim Ölçüsü
Profile Used	External Part Cutting Size	Internal Part Cutting Size
21 - 079	5,3 mm	FARKLI Different

20-050 (1,271 kg/m)

Kullanılan Profil	Dış Bölüm Kesim Ölçüsü	İç Bölüm Kesim Ölçüsü
Profile Used	External Part Cutting Size	Internal Part Cutting Size
21 - 079	FARKLI Different	26,3 mm

Köşe Çavuşu

Kod	Açıklama	Adet
Code	Description	Pieces
005.002.001.00	39,7x15,7	1

21-044 (3,030 kg/m)

Kullanılan Profil	Dış Bölüm Kesim Ölçüsü	İç Bölüm Kesim Ölçüsü
Profile Used	External Part Cutting Size	Internal Part Cutting Size
21 - 056 21 - 059 21 - 066	57mm	22,7mm
21 - 061	5mm	25,7mm
21 - 065	2,7mm	25,7mm

21-045 (3,566 kg/m)

Kullanılan Profil	Dış Bölüm Kesim Ölçüsü	İç Bölüm Kesim Ölçüsü
Profile Used	External Part Cutting Size	Internal Part Cutting Size
21 - 057 21 - 060 21 - 067 21 - 071 21 - 072	5,7mm	22,7mm
21 - 052 21 - 062	5mm	25,7mm
		farklı/different

21-046 (4,157 kg/m)

Kullanılan Profil	Dış Bölüm Kesim Ölçüsü	İç Bölüm Kesim Ölçüsü
Profile Used	External Part Cutting Size	Internal Part Cutting Size
21 - 051 21 - 055	5,7 mm	22,7 mm
21 - 063	5 mm	25,7 mm

21-047 (3,220 kg/m)

Kullanılan Profil	Kesim Ölçüsü
Profile Used	External Part Cutting Size
21 - 062	25,7 mm

21-048 (5,307 kg/m)

Kullanılan Profil	Dış Bölüm Kesim Ölçüsü	İç Bölüm Kesim Ölçüsü
Profile Used	External Part Cutting Size	Internal Part Cutting Size
21 - 058 21 - 068 21 - 064	5,7 mm	22,7 mm
	5 mm	25,7 mm

21-042 / 21-043

Kullanılan Profil	Kesim Ölçüsü
Profile Used	Cutting Size
21 - 015	13,7 MM
21 - 016	23,7 MM
21 - 017	33,7 MM
21 - 018	43,7 MM
21 - 019	73,7 MM
21 - 020	73,7 MM
21 - 023	23,7 MM
21 - 024	23,7 MM

21-046 (4,157 kg/m)

Kullanılan Profil	Dış Bölüm Kesim Ölçüsü	İç Bölüm Kesim Ölçüsü
Profile Used	External Part Cutting Size	Internal Part Cutting Size
21 - 003 21 - 017	6,5 mm	23,5 mm
21 - 010	5,8 mm	26,5 mm
21 - 022	6mm	-

21-047 (3,220 kg/m)

Kullanılan Prf.	Kesim Ölçüsü
Profile Used	Cutting Size
21 - 009	26.5 mm

21-050 (6,370 kg/m)

Kullanılan Profil	Dış Bölüm Kesim Ölçüsü	İç Bölüm Kesim Ölçüsü
Profile Used	External Part Cutting Size	Internal Part Cutting Size
21 - 053	5 mm	25,7 mm
21 - 054	5 mm	24,7 mm

21-044 (3,030 kg/m)

Kullanılan Profil	Dış Bölüm Kesim Ölçüsü	İç Bölüm Kesim Ölçüsü
Profile Used	External Part Cutting Size	Internal Part Cutting Size
21 - 001 21 - 005 21 - 015	6,5 mm	23,5 mm
21 - 007	5,9 mm	26,5 mm
21 - 013	3,5 mm	26,5 mm

21-045 (3,566 kg/m)

Kullanılan Profil	Dış Bölüm Kesim Ölçüsü	İç Bölüm Kesim Ölçüsü
Profile Used	External Part Cutting Size	Internal Part Cutting Size
21 - 002 21 - 006 21 - 016 21 - 023 21 - 024	6,5 mm	23,5 mm
21 - 008	5,8 mm	26,5 mm
21 - 009	5,9 mm	Farklı
21 - 027		26,5 mm
21 - 028		27 mm

21-048 (5,307 kg/m)

Kullanılan Profil	Dış Bölüm Kesim Ölçüsü	İç Bölüm Kesim Ölçüsü
Profile Used	External Part Cutting Size	Internal Part Cutting Size
21 - 004 21 - 018	6,5 mm	23,5 mm
21 - 021	6 mm	19 mm
21 - 022	-	27 mm
21 - 011	5,8 mm	26,5 mm

21-050 (6,370 kg/m)

Kullanılan Profil	Dış Bölüm Kesim Ölçüsü	İç Bölüm Kesim Ölçüsü
Profile Used	External Part Cutting Size	Internal Part Cutting Size
21 - 012	5,8 mm	26,5 mm
21 - 014	5,8 mm	25,5 mm

Kullanılan Profil	Dış Bölüm Kesim Ölçüsü	İç Bölüm Kesim Ölçüsü
Profile Used	External Part Cutting Size	Internal Part Cutting Size
21 - 002 21 - 006 21 - 016 21 - 023 21 - 024	6,5 mm	23,5 mm
21 - 008	5,8 mm	26,5 mm
21 - 009	5,9 mm	Farklı
21 - 027		26,5 mm
21 - 028		27 mm
21 - 057 21 - 060 21 - 067 21 - 071 21 - 072	5,7 mm	22,7 mm
21 - 052 21 - 062	5 mm	25,7 mm FARKLI

Kullanılan Profil	Dış Bölüm Kesim Ölçüsü	İç Bölüm Kesim Ölçüsü
Profile Used	External Part Cutting Size	Internal Part Cutting Size
21 - 003 21 - 017	6,5 mm	23,5 mm
21 - 010	5,8 mm	26,5 mm
21 - 051 21 - 055	5,7 mm	22,7 mm
21 - 063	5 mm	25,7 mm

20-050 (1,271 kg/m)

Kullanılan Profil	Dış Bölüm Kesim Ölçüsü	İç Bölüm Kesim Ölçüsü
Profile Used	External Part Cutting Size	Internal Part Cutting Size
21 - 004 21 - 018	6,5 mm	23,5 mm
21 - 021	6 mm	19 mm
21 - 022	6 mm	27 mm
21 - 011	5,8 mm	26,5 mm
21 - 058 21 - 068	5,7 mm	22,7 mm
21 - 064	5 mm	25,7 mm
21 - 073	FARKLI	26,5 mm

20-051 (1,415 kg/m)

Kullanılan Profil Profile Used	Dış Bölüm Kesim Ölçüsü External Part Cutting Size	İç Bölüm Kesim Ölçüsü Internal Part Cutting Size
21 - 012	5,8 mm	26,5 mm
21 - 014	5,8 mm	25,5 mm
21 - 053	5 mm	25,7 mm
21 - 054	5 mm	24,7 mm
21 - 073	5,8 mm	FARKLI

Kullanılan Profil Profile Used	Dış Bölüm Kesim Ölçüsü External Part Cutting Size	İç Bölüm Kesim Ölçüsü Internal Part Cutting Size
21 - 001 21 - 005 21 - 015	6,5 mm	23,5 mm
21 - 007	5,9 mm	26,5 mm
21 - 013	3,5 mm	26,5 mm
21 - 056 21 - 059 21 - 066	5,7 mm	22,7 mm
21 - 061	5 mm	25,7 mm
21 - 065	2,7 mm	25,7 mm

Kullanılan Profil Profile Used	Kesim Ölçüsü Cutting Size
21 - 009	26.5 mm
21 - 062	25,7 mm

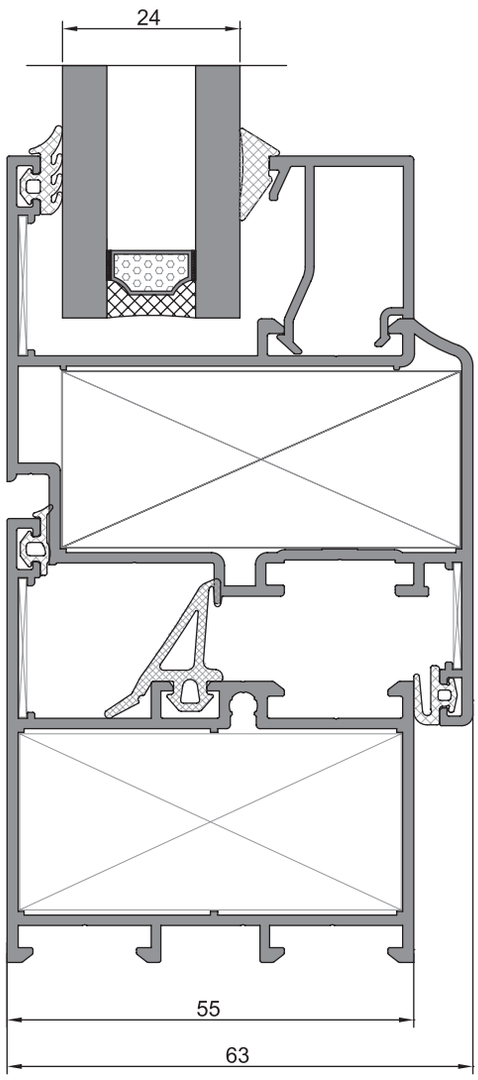

Alüminyum profiller AlMgSi 0,5 - F22 alaşımından ve 12020 Standartlarına göre üretilir.

Fiziksel Özellikler :

1- Yoğunluk	: 2,71 gr / cm3
2- Elastisite Modülü	: 70 kN /mm2
3- Direnç	: 20° 33 n Ω .m
4- Erime Noktası	: 600 - 655 °
5 - Genleşme Katsayısı	: 20 - 100° Cμ °C^{+1}

Mekanik Özellikler :

1- Elastisite Limiti	: 190 MPa
2 - Kopma dayanıklılığı	: 220 MPa
3- Sertlik	: 67 Brinell
4- Uzama	: % 10

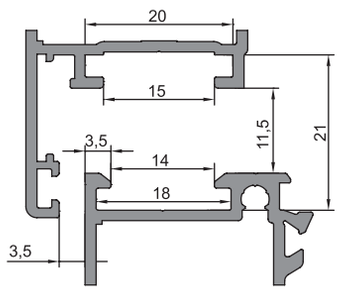

EURO KANAL TİP 1

SİSTEM BİLGİLERİ :

Profil Genişlik : Kasa 55mm - Kanat 63mm

Conta Sistemi : Üç Conta sistemli

Fitil (Conta) : Tüm fitiller Kaucuk Özellikli EPDM dir.

Yapılabilir Pencere Tipleri : İçe açılır - Çift açılır - Çift Kanat açılır - Volkswagen Pencere - Pivot pencere tiplari ile İçe açılır Kapı - Dışa açılı Kapılar.

Kullanılabilir Cam Kalınlığı : 4m Tek cam dan 34mm Isı cam kalınlığına kadar EPDM fitil kalınlıkları ve ölçüsüne uygun cam çıtası ile ayarlanak istenilen ısı cam kullanım imkanı sunmaktadır.

Su Tahliye : Bütün Profiller Su tahliye sistemine sahiptir.

Bağlantılar : Köşe birleşimlerini sağlamak için Pres Köşe takoz bağlantıları ve Çene L parçaları kullanılarak preslenir. Orta Kayıtlar dı kasadan vidaatılarak ve iç kısımdan takozları ile bağlanır.

Profil Şekli Profile Drawing	Profil Tanımı Profile Description	Profil Kodu Profile Code	Profil Ağırlığı Profile Weight (Kg/m)	Statik Değer Static Value (Ix - Iy cm4)	Köşe Bağlantı Kodu Corner Connection Code	Köşe Bağlantı Ölçüsü Corner Connection Size
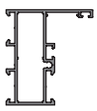	Kasa Profili 1,5 mm	20 - 001	0,905 Kg/m	Jx : 13.55 cm4 Jy : 4,49 cm4	21- 044	51,6 mm
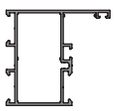	Kasa Profili 1,5 mm	20 - 002	0,986 Kg/m	Jx : 16,26 cm4 Jy : 8,34 cm4	21- 045	51,6 mm
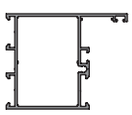	Kasa Profili 1,5 mm	20 - 003	1,068 Kg/m	Jx : 19,88 cm4 Jy : 13,08 cm4	21- 046	51,6 mm
	Kasa Profili 2,0 mm	20 - 043	1,344 Kg/m			
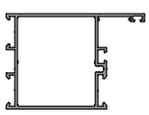	Kasa Profili 1,5 mm	20 - 004	1,208 Kg/m	Jx : 27,10 cm4 Jy : 18,07 cm4	21- 048	51,4 mm
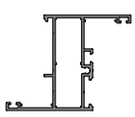	Kasa Profili 1,5 mm	20 - 005	0,980 Kg/m	Jx : 18,92 cm4 Jy : 5,43 cm4	21- 044	51,6 mm
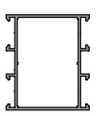	Kasa Ortakayıt Profili 1,5 mm	20 - 006	0,930 Kg/m	Jx : 14,72 cm4 Jy : 10,22 cm4	21- 045	51,6 mm
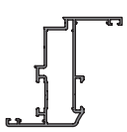	Kanat Profili 1,5 mm	20 - 007	1,005 Kg/m	Jx : 22,63 cm4 Jy : 4,58 cm4	21- 044	53,9 mm
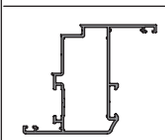	Kanat Profili 1,5 mm	20 - 008	1,085 Kg/m	Jx : 27,07 cm4 Jy : 8,27 cm4	21- 045	53,9 mm
	Kanat Profili 2,0 mm	20 - 044	1,374 Kg/m			
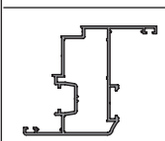	Kanat Profili 1,5 mm	20 - 009	1,166 Kg/m	Jx : 27,15 cm4 Jy : 8,37 cm4	21- 045 21- 047	24,8 mm 28,8 mm
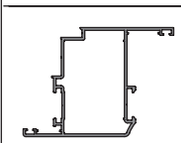	Kanat Profili 1,5 mm	20 - 010	1,228 Kg/m	Jx : 33,84 cm4 Jy : 13,56 cm4	21- 046	53,7 mm
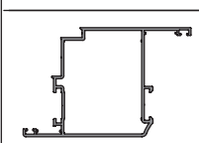	Kanat Profili 1,5 mm	20 - 011	1,314 Kg/m	Jx : 41,31 cm4 Jy : 18,96 cm4	21- 048	53,7 mm
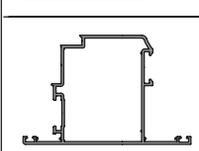	Kanat Profili 1,5 mm	20 - 012	1,314 Kg/m	Jx : 31,02 cm4 Jy : 27,54 cm4	21- 048	53,7 mm

55'LİK YALITIMSIZ SİSTEM PROFİLLERİ

Profil Şekli Profile Drawing	Profil Tanımı Profile Description	Profil Kodu Profile Code	Profil Ağırlığı Profile Weight (Kg/m)	Statik Değer Static Value (Ix - Iy cm4)	Köşe Bağlantı Kodu Corner Connection Code	Köşe Bağlantı Ölçüsü Corner Connection Size
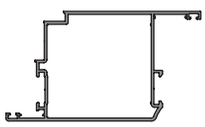	Kanat Profili 1,5 mm	20 - 013	1,490 Kg/m	Jx : 59,01 cm4 Jy : 27,62 cm4	21- 050	53,5 mm
	Kanat Profili 2,0 mm	20 - 045	1,753 Kg/m			
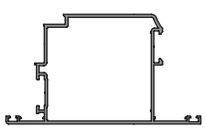	Kanat Profili 1,5 mm	20 - 014	1,490 Kg/m	Jx : 51,13 cm4 Jy : 33,89 cm4	21- 050	53,5 mm
	Kanat Profili 2,0 mm	20 - 046	1,753 Kg/m			
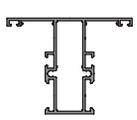	Ortakayıt Profili 1,5 mm	20 - 015	1,045 Kg/m	Jx : 14,88 cm4 Jy : 08,95 cm4	21- 044	51,6 mm
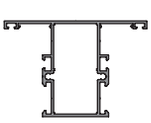	Ortakayıt Profili 1,5 mm	20 - 016	1,125 Kg/m	Jx : 17,10 cm4 Jy : 14,86 cm4	21- 045	51,6 mm
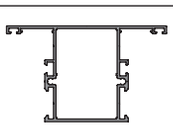	Ortakayıt Profili 1,5 mm	20 - 017	1,206 Kg/m	Jx : 22,85 cm4 Jy : 19,31 cm4	21- 046	51,6 mm
	Ortakayıt Profili 2,0 mm	20 - 047	1,507 Kg/m			
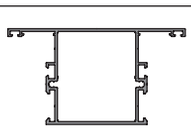	Ortakayıt Profili 1,5 mm	20 - 018	1,350 Kg/m	Jx : 34,14 cm4 Jy : 22,58 cm4	21- 048	51,4 mm
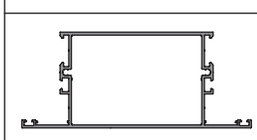	Ortakayıt Profili 1,5 mm	20 - 019	1,661 Kg/m	Jx : 83,20 cm4 Jy : 30,82 cm4		
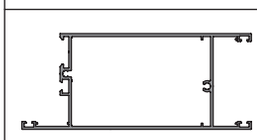	Etek Profili 1,5 mm	20 - 020	1,735 Kg/m	Jx : 97,08 cm4 Jy : 33,70 cm4		
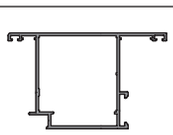	Kanat Profili 1,5 mm	20 - 021	1,170 Kg/m	Jx : 25,05 cm4 Jy : 20,42 cm4	21- 048	43,4 mm
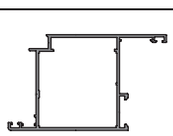	Kanat Profili 1,5 mm	20 - 022	1,173 Kg/m	Jx : 30,83 cm4 Jy : 15,52 cm4	21- 048	43,4 mm
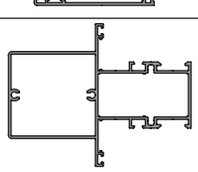	Ortakayıt Profili 1,5 mm	20 - 023	1,800 Kg/m	Jx : 70,58 cm4 Jy : 24,90 cm4	21- 045	51,6 mm
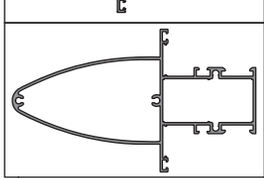	Ortakayıt Profili 1,5 mm	20 - 024	1,955 Kg/m	Jx : 118,94 cm4 Jy : 24,57 cm4	21- 045	51,6 mm

Profil Şekli Profile Drawing	Profil Kodu Profile Code	Profil Ağırlığı Profile Weight (Kg/m)	Statik Değer Static Value (Ix - Iy cm4)	Köşe Bağlantı Kodu Corner Connection Code	Köşe Bağlantı Ölçüsü Corner Connection Size
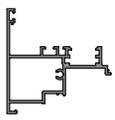	20 - 025	0,986 Kg/m	Jx : 12,69 cm4 Jy : 06,96 cm4		
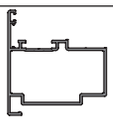	20 - 026	0,958 Kg/m	Jx : 15,65 cm4 Jy : 09,23 cm4	21- 045	53,9 mm
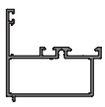	20 - 027	0,835 Kg/m	Jx : 11,82 cm4 Jy : 05,15 cm4		
	20 - 028	0,705 Kg/m	Jx : 09,56 cm4 Jy : 04,35 cm4		
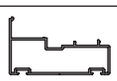	20 - 029	0,614 Kg/m			
	20 - 030	0,642 Kg/m	Jx : 07,94 cm4 Jy : 02,61 cm4		
	20 - 031	0,273 Kg/m			
	20 - 032	0,570 Kg/m			
	20 - 033	0,343 Kg/m			
	20 - 034	0,444 Kg/m			
	04 - 001	0,719 Kg/m			
	20 - 039	0,850 Kg/m			
	20 - 037	0,228 Kg/m			
	20 - 038	0,130 Kg/m			
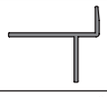	20 - 035	0,186 Kg/m			
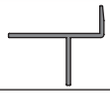	20 - 036	0,186 Kg/m			
	02 - 004	0,192 Kg/m			

55'LİK YALITIMSIZ SİSTEM PROFİLLERİ

Profil Çizimi Profile Drawing	Profil Tanımı Profile Description	Profil Kodu Profile Code	Profil Ağırlığı Profile Weight (Kg/m)
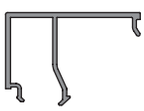	Çıta Profili Glazing Bead Profile	21 - 033	0,350 Kg/m
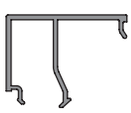	Çıta Profili Glazing Bead Profile	21 - 034	0,335 Kg/m
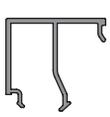	Çıta Profili Glazing Bead Profile	21 - 035	0,312 Kg/m
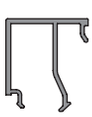	Çıta Profili Glazing Bead Profile	21 - 036	0,295 Kg/m
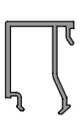	Çıta Profili Glazing Bead Profile	21 - 037	0,278 Kg/m
	Çıta Profili Glazing Bead Profile	21 - 038	0,247 Kg/m
	Çıta Profili Glazing Bead Profile	20 - 040	0,200 Kg/m
	Dış Cam Fitili Outer Glazing Gasket	A - 03	0,041 Kg/m
	İç Cam Fitili Inner Acoustic Gasket	A - 01	0,032 Kg/m
	İç Cam Fitili Outer Acoustic Gasket	A - 02	0,020 Kg/m
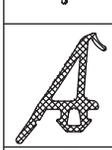	Orta Fitil Medium Gasket	A - 04	0,098 Kg/m
	İç Cam Fitili Inner Glazing Gasket	A - 05	0,061 Kg/m
	İç Cam Fitili Inner Glazing Gasket	A - 06	0,073 Kg/m
	İç Cam Fitili Inner Glazing Gasket	A - 07	0,061 Kg/m
	İç Cam Fitili Inner Glazing Gasket	A - 09	0,050 Kg/m
	İç Cam Fitili Inner Glazing Gasket	A - 08	0,047 Kg/m

Profil Çizimi Profile Drawing	Profil Kodu Corner Connection Code	Profil Ağırlığı Profile Weight (Kg/m)
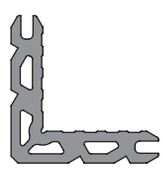	21 - 044	3,030 Kg/m
	21 - 045	3,566 Kg/m
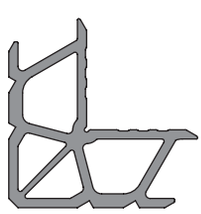	21 - 046	4,157 Kg/m
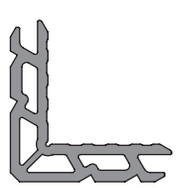	21 - 047	3,220 Kg/m
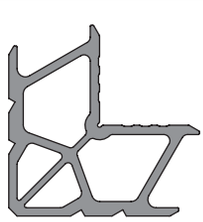	21 - 048	5,307 Kg/m
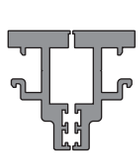	21 - 049	3,150 Kg/m
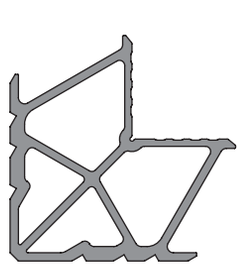	21 - 050	6,370 Kg/m

4mm - A-05
5mm - A-06
6mm - A-07

21-033 (0,350 kg/m)

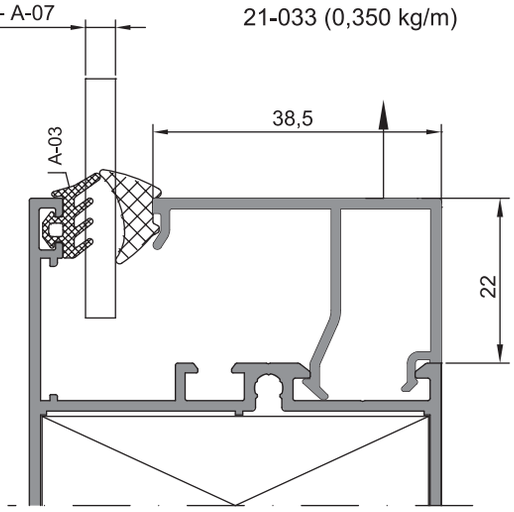

8mm - A-05
10mm - A-07

21-034 (0,335 kg/m)

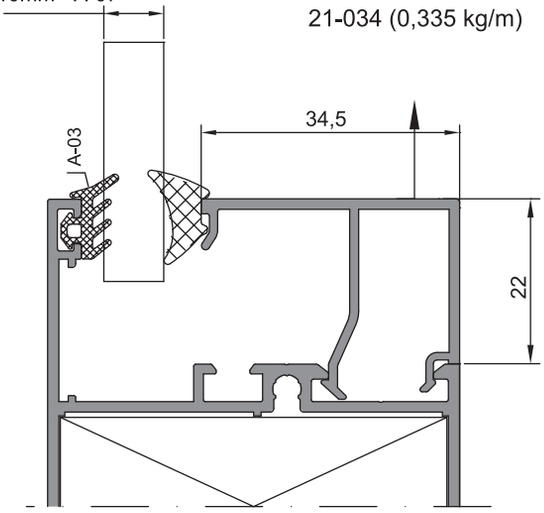

15mm - A-06
16mm - A-07
17mm - A-08

21-035 (0,312 kg/m)

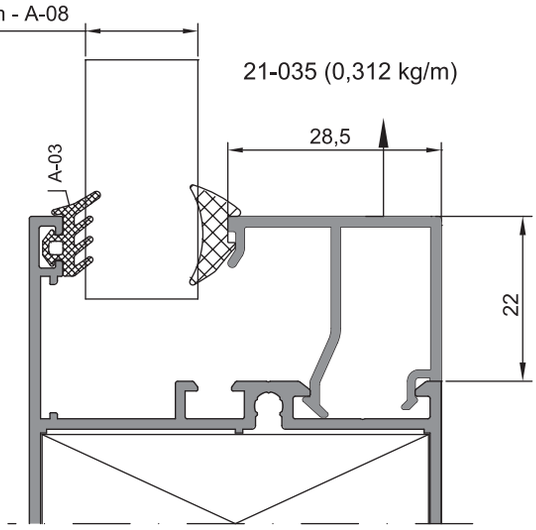

20mm - A-06
22mm - A-08

21-036 (0,295 kg/m)

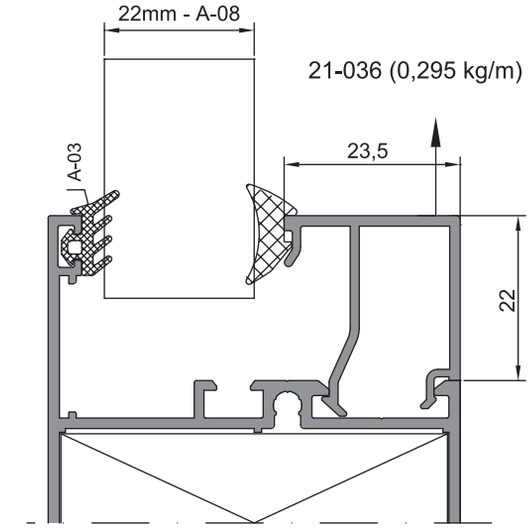

24mm - A-06
26mm - A-08

21-037 (0,278 kg/m)

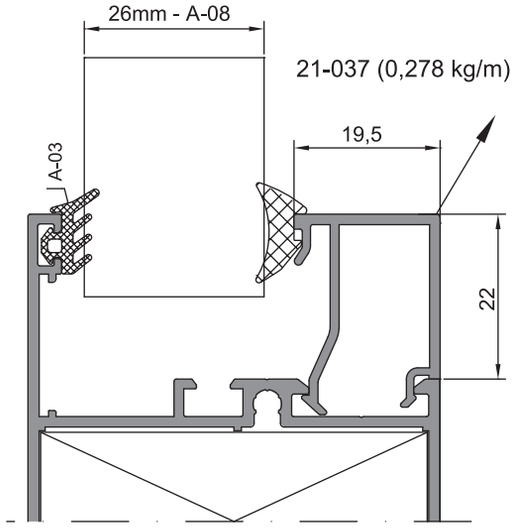

32mm - A-06
34mm - A-08

21-038 (0,247 kg/m)

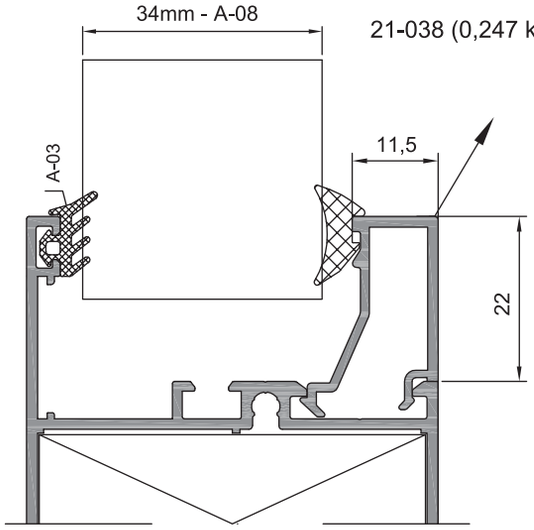

55'LİK YALITIMSIZ SİSTEM TAKOZ KESİM TABLOSU

21-044 (3,030 kg/m)

Kullanılan Profil Profile Used	Kesim Ölçüsü Cutting Size
20 - 001 20 - 005 20 - 015	51,6 mm
20 - 007	53,9 mm

21-045 (3,566 kg/m)

Kullanılan Profil Profile Used	Kesim Ölçüsü Cutting Size
20 - 002 20 - 016 20 - 023 20 - 024	51,6 mm
20 - 008 20 - 026	53,9 mm
20 - 009	24,8 mm
20 - 044	52,9 mm

21-048 (5,307 kg/m)

Kullanılan Profil Profile Used	Kesim Ölçüsü Cutting Size
20 - 004 20 - 018	51,4 mm
20 - 021 20 - 022	43,4 mm
20 - 011 20 - 012	53,7 mm

21-050 (6,370 kg/m)

Kullanılan Profil Profile Used	Kesim Ölçüsü Cutting Size
20 - 013 20 - 014	53,5 mm
20 - 045	52,9 mm
20 - 046	52,9 mm

21-046 (4,157 kg/m)

Kullanılan Profil Profile Used	Kesim Ölçüsü Cutting Size
20 - 003 20 - 006 20 - 017	51,6 mm
20 - 010	53,7 mm
20 - 043	50,6 mm
20 - 047	50,6 mm

21-047 (3,220 kg/m)

Kullanılan Profil Profile Used	Kesim Ölçüsü Cutting Size
20 - 009	28,8 mm

20-039 (0,850 kg/m)

Kullanılan Profil Profile Used	Kesim Ölçüsü Cutting Size
20 - 015	13,7 MM
20 - 016	23,7 MM
20 - 017	33,7 MM
20 - 018	43,7 MM
20 - 019	73,7 MM
20 - 020	73,7 MM
20 - 023	23,7 MM
20 - 024	23,7 MM

20-048 (1,079 kg/m)

Kullanılan Profil Profile Used	Kesim Ölçüsü Cutting Size
20 - 002 20 - 016 20 - 023 20 - 024	51,6 mm
20 - 008 20 - 026	53,9 mm
20 - 009	24,8 mm
20 - 044	52,9 mm

20-049 (1,176 kg/m)

Kullanılan Profil Profile Used	Kesim Ölçüsü Cutting Size
20 - 003 20 - 006 20 - 017	51,6 mm
20 - 010	53,7 mm
20 - 043	50,6 mm
20 - 047	50,6 mm

20-050 (1,271 kg/m)

Kullanılan Profil Profile Used	Kesim Ölçüsü Cutting Size
20 - 004 20 - 018	51,4 mm
20 - 021 20 - 022	43,4 mm
20 - 011 20 - 012	53,7 mm

20-051 (1,415 kg/m)

Kullanılan Profil Profile Used	Kesim Ölçüsü Cutting Size
20 - 013 20 - 014	53,5 mm
20 - 045	52,9 mm
20 - 046	52,9 mm

20-052 (0,948 kg/m)

Kullanılan Profil Profile Used	Kesim Ölçüsü Cutting Size
20 - 001 20 - 005 20 - 015	51,6 mm
20 - 007	53,9 mm

20-053 (1,016 kg/m)

Kullanılan Profil Profile Used	Kesim Ölçüsü Cutting Size
20 - 009	28,8 mm

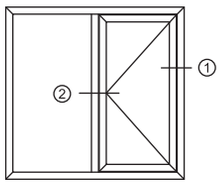
①
②

①

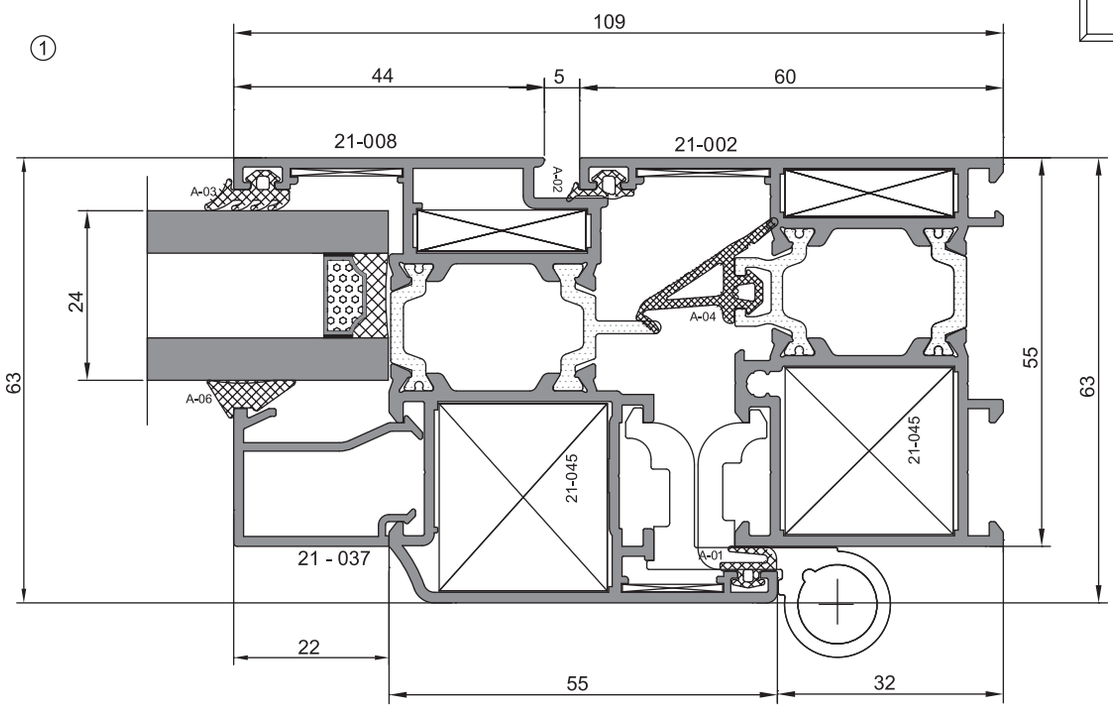
109
44
5
60
21-008
21-002
A-03
A-20
A-04
A-06
24
63
55
63
21-045
21-045
21 - 037
A-01
22
55
32

②

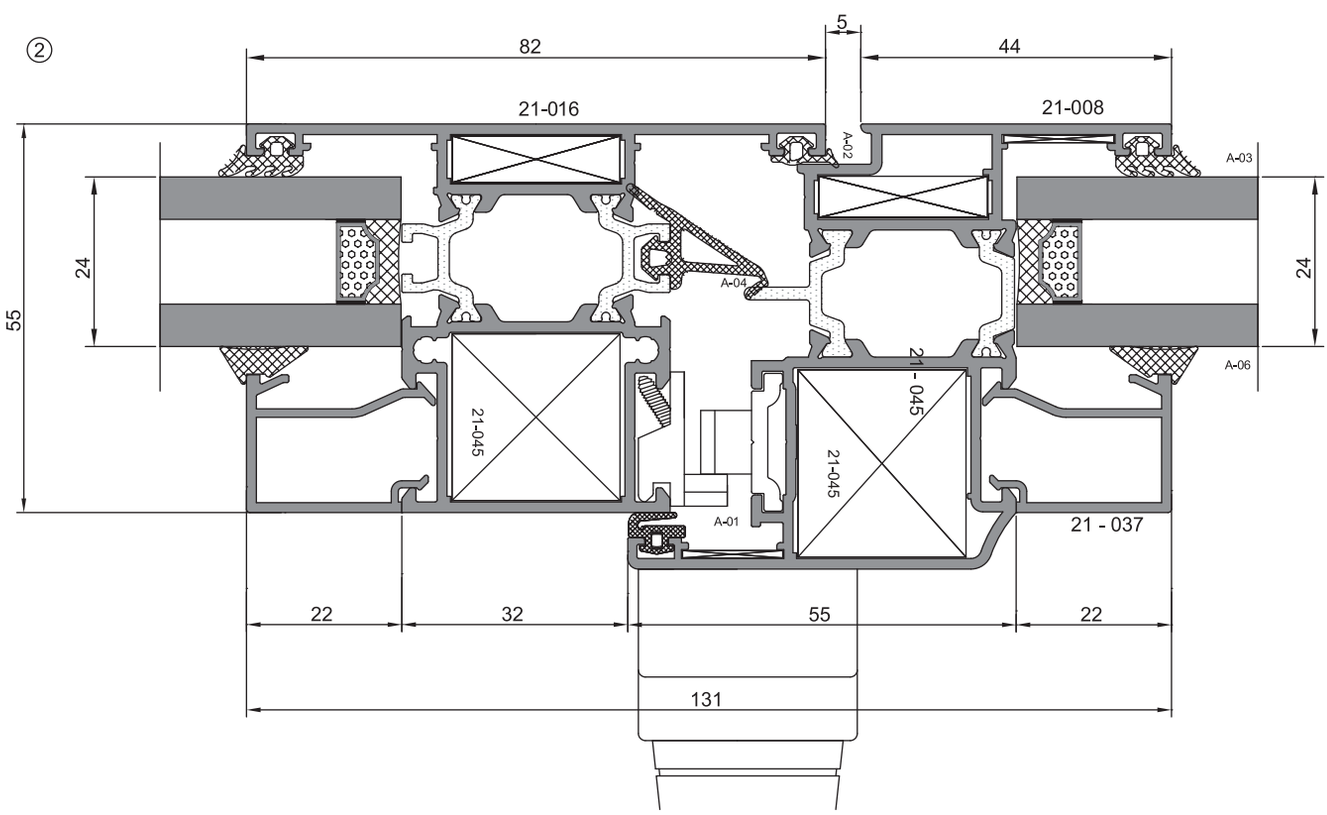
5
82
44
21-016
21-008
A-02
A-03
A-04
24
55
24
A-06
21-045
21-045
21 - 045
A-01
21 - 037
22
32
55
22
131

SÜRME SİSTEMLERİ

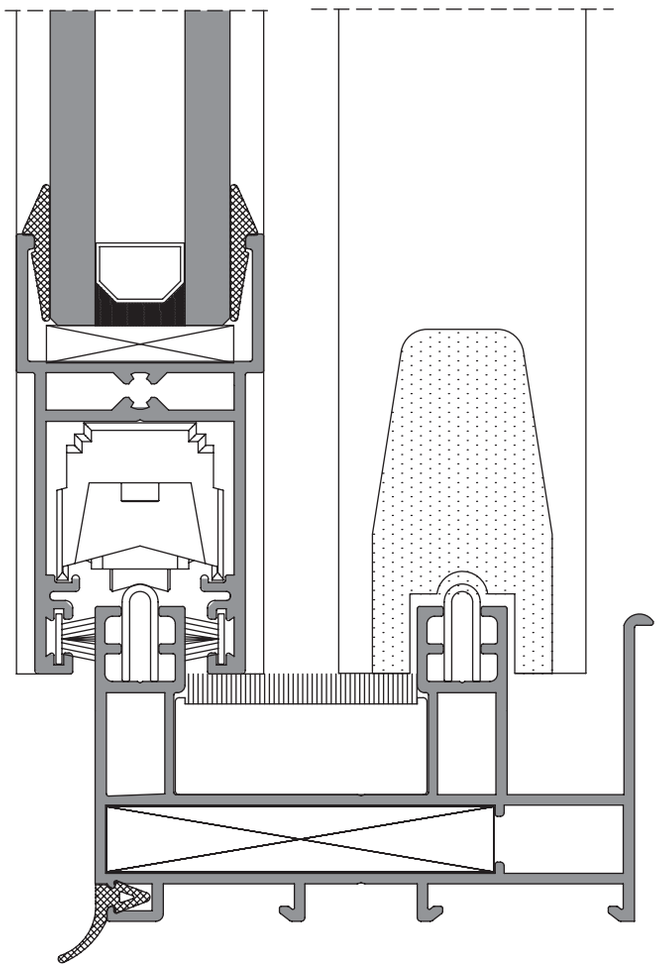

Alüminyum profiller AlMgSi 0,5 - F22 alaşımından ve 12020 standartlarına göre üretilir.

Fiziksel Özellikler :	
1- Yoğunluk	: 2,71 gr /cm3
2- Elastisite Modülü	: 70 kN /mm2
3- Direnç	: 20° 33 n Ω .m
4- Erime Noktası	: 600 - 655 °
5 - Genleşme Katsayısı	: 20 - 100° Cμ °C^{+1}

Mekanik Özellikler :	
1- Elastisite Limiti	: 190 MPa
2 - Kopma Dayanıklılığı	: 220 MPa
3- Sertlik	: 67 Brinell
4- Uzama	: % 10

SİSTEM BİLGİLERİ:

Fiil (Conta): Tüm fitiller EPDM dir.

Yapılabilir Sürme tipleri: 2'li Sürme – 3'lü Sürme – 4'lü Sürme – 6'lı Sürme.

Kullanılabilir cam kalınlığı: 4 mm tek camdan 24 mm ısıcam kalınlığına kadar EPDM fitil kalınlıkları ve ölçüsüne uygun cam çıtası ile ayarlanarak istenilen ısıcam ve tek cam kullanım imkanı sunmaktadır.

Su tahliye: Bütün profiller su tahliye sistemine sahiptir.

Ray: Alüminyum ve paslanmaz olarak alternatifli dizayn edilmiştir.

Aksesuar: Anahtarlı – anahtarsız gömme veya ispanyolet kol kullanılabilir.

Bağlantılar: Kasa köşe birleşimlerini sağlamak için Pres Köşe Takoz Bağlantıları kullanılarak preslenir.

Profil Çizimleri Profile Drawing	Profil Kodu Profile Code	Profil Tanımı Profile Description	Profil Ağırlığı (Kg/m) Profile Weight (Kg/m)	Statik (Ix cm4) Static (Iy cm4)	Statik (Iy cm4) Static (Ix cm4)
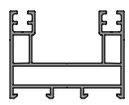	26 - 001	Kasa Profili Frame Profile	1,102 Kg/m	Jx : 16,72 cm4	Jy : 6,27 cm4
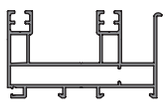	26 - 002	2'li Pervazlı Kasa Profili Double-rail frame profile with sill	1,350 Kg/m	Jx : 30,08 cm4	Jy : 7,52 cm4
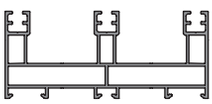	26 - 003	3'lü Kasa Profili Triple-rail frame profile	1,763 Kg/m	Jx : 70,31 cm4	Jy : 9,77 cm4
	26 - 004	Kasa Profili Frame Profile	0,565 Kg/m	Jx : 8,10 cm4	Jy : 0,49 cm4
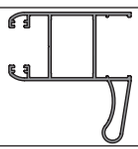	26 - 005	Takviyeli Kanat Profili Structural sash profile	1,053 Kg/m	Jx : 18,09 cm4	Jy : 7,69 cm4
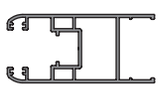	26 - 006	PVC İsp. Kanallı Kanat Profili PVC Sash Profile with Esp. Canal.	1,090 Kg/m	Jx : 7,01 cm4	Jy : 14,70 cm4
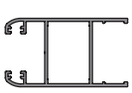	26 - 007	Kanat Profili Sash Profili	0,822 Kg/m	Jx : 5,55 cm4	Jy : 8,44 cm4
	26 - 008	Orta Kanat Profili Middle Sash Profile	0,648 Kg/m	Jx : 5,07 cm4	Jy : 2,35 cm4
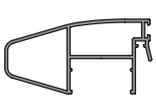	26 - 009	Takviyeli Orta Kanat Profili Structural sash profile	0,934 Kg/m	Jx : 16,60 cm4	Jy : 3,64 cm4
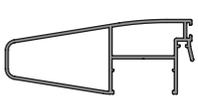	26 - 010	Takviyeli Orta Kanat Profili Structural sash profile	1,085 Kg/m	Jx : 31,47 cm4	Jy : 4,61 cm4
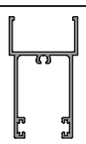	26 - 011	Etek Profili Bottom Profile	0,735 Kg/m	Jx : 4,32 cm4	Jy : 7,83 cm4
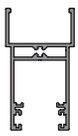	26 - 012	Etek Profili Bottom Profile	0,864 Kg/m	Jx : 4,65 cm4	Jy : 8,40 cm4

Profil Çizimleri Profile Drawing	Profil Kodu Profile Code	Profil Tanımı Profile Description	Profil Ağırlığı (Kg/m) Profile Weight (Kg/m)	Statik (Ix cm4) Static (Iy cm4)	Statik (Iy cm4) Static (Ix cm4)
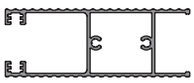	26 - 013	Dekoratif Etek Profili Decorative Bottom Profile	1,167 Kg/m	Jx : 7,57 cm4	Jy : 29,90 cm4
	26 - 014	Damlalık Profili Offset Type Profile	0,195 Kg/m		
	26 - 015	Damlalık Profili Offset Type Profile	0,267 Kg/m		
	26 - 016	Ray Profili Rail Profile	0,125 Kg/m		
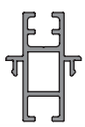	26 - 017	Dörtlü Kanat Adaptörü Quartet Sash Adapter	0,413 Kg/m		
	26 - 018	Tek Cam Çıta Profili Single Glazing Bead Profile	0,270 Kg/m		
	05 - 001	U Profili U Profile	0,146 Kg/m		
	08 - 014	Çıta Profili Bead Profile	0,059 Kg/m		
	16 - 005	Sineklik Kanat Profili Fly Screen Sash Profile	0,419 Kg/m		
	16 - 010	Sineklik Ray Profili Fly Screen Rail Profile	0,261 Kg/m		
	22 - 065	Kasa Köşe Takozu Frame Corner Block	1,958 Kg/m		
	21 - 047	Kasa Köşe Takozu Frame Corner Block	3,220 Kg/m		

Profil Çizimleri Profile Drawing	Profil Kodu Profile Code	Profil Tanımı Profile Description	Profil Ağırlığı (Kg/m) Profile Weight (Kg/m)		
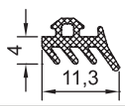	A - 03	Dış Cam Fitili Outer Glazing Gasket	0,041 Kg/m		
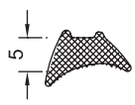	A - 05	Çıta Fitili Bead Gasket	0,061 Kg/m		
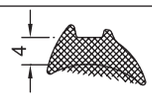	A - 06	Çıta Fitili Bead Gasket	0,073 Kg/m		
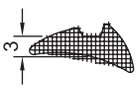	A - 07	Çıta Fitili Inner Glazing Gasket	0,061 Kg/m		
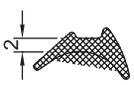	A - 08	Çıta Fitili Inner Glazing Gasket	0,047 Kg/m		
	A - 22	Kasa Fitil Fixing Gasket	0,027 Kg/m		
	A - 26	Kasa Fitil Frame Gasket	0,031 Kg/m		
	A - 27	Kasa Fitil Frame Gasket	0,013 Kg/m		
	A - 55S -01	Sürme Kanat Kıl Fitil Finli (69x700) Sash Brush Seal			
	A - 55S -02	Sineklik Kanat Kıl Fitil Finli (67x200) Fly screen Sash Brush Seal			
	A - 55S -03	Orta Kanat Dış Kapağı Mid. Sash Profile Outer Cover	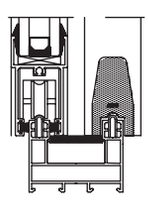 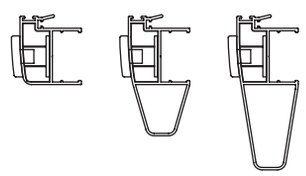		
	A - 55S -04	Orta Kanat İç Kapağı Mid. Sash Profile Inner Cover			

Şekli Drawing	Kodu Code	Adı Name	Profil Kullanımı Profile Used
	A - 55S -05	26-009 Sash Cover 26-009 Kanat Kapağı	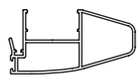
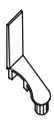	A - 55S -06	26-005 Sash Cover 26-005 Kanat Kapağı	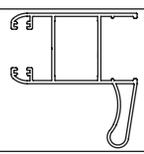
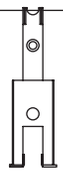	A - 55S -07	26-005 / 007 Sash Cover 26-005 / 007 Kanat Kapağı	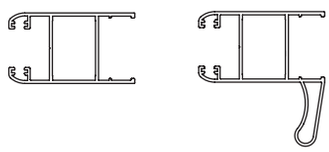
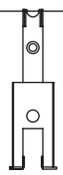	A - 55S -08	26-006 Sash Cover 26-006 Kanat Kapağı	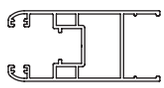
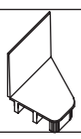	A - 55S -09	26-010 Sash Cover 26-010 Kanat Kapağı	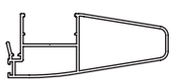
	A - 55S -10	Stoper	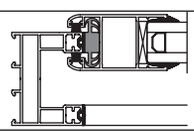
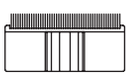	A - 55S -11	Tozluk Striker	
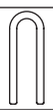	A - 55S -12	Paslanmaz Ray Stainless Rail	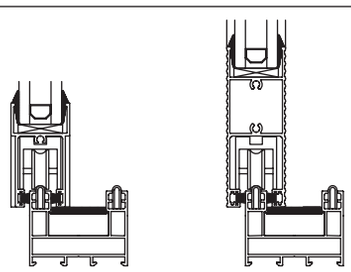
	A - 55S -13	Rulman Roller	
	A - 55S -14	İspanyolet Kol Espagnolette Handle	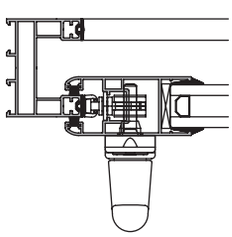
	A - 55S -15	Karşılık Centre Seal	
	A - 55S -16-00	İspanyolet Espagnolette	

Şekli Drawing	Kodu Code	Adı Name	Profil Kullanımı Profile Used
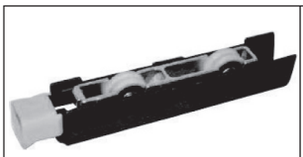	G - 55S -01	Rulman Roller (bearing)	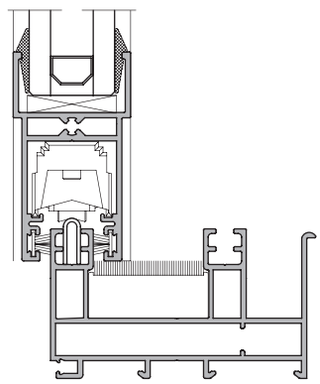
	G - 55S -02	Anahtarlı Gömme Kol Hidden Handle With Key	
	G - 55S -03	Anahtarsız Gömme Kol Hidden Handle Without Key	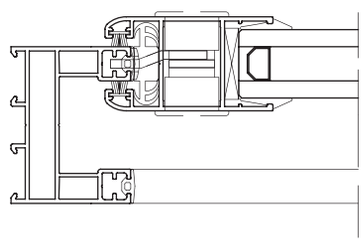
	G - 55S -04	Gömme Tutamak Centre Seal	
	G - 55S -05	Havuz Kilit Karşılığı Hidden Handgrip	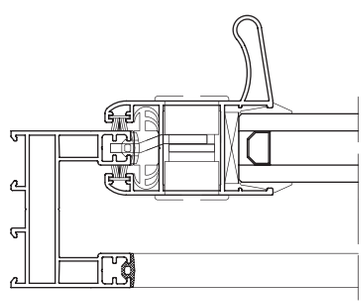
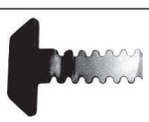	G - 55S -06	Havuz Kilit Dili Latch	
	A - 55S -17	Sineklik Fitili Flyscreen Gasket	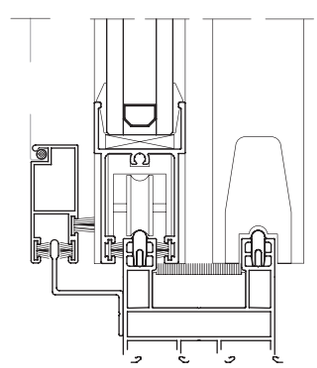
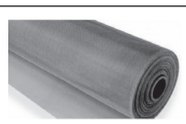	A - 55S -18	Sineklik Teli Fly Screen Wire Mesh	
	A - 55S - 19	Sineklik Köşe Takozu Fly Screen Wire Mesh	

Şekli	Kodu	Adı		
	A - 55S -20	Sineklik Rulmanı		
	A - 55S -21	Su Tahliye Kapağı		
	A - 55S -22			
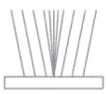	A-55S-23	Sineklik Kanat Kıl Fitil (67x700)		

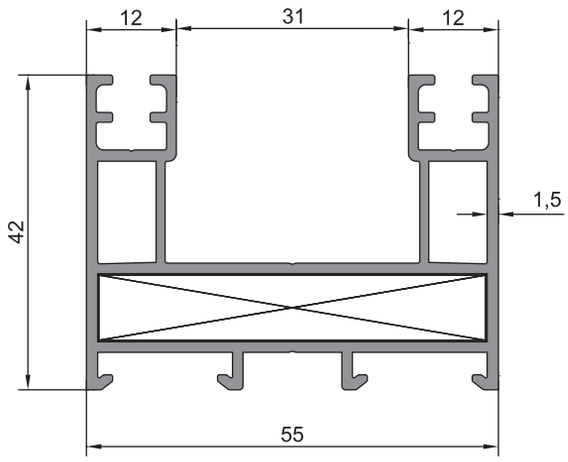

KASA PROFİLİ
26-001 (1,102 kg/m)
Jx: 16,72 cm4 / Jy: 6,27 cm4

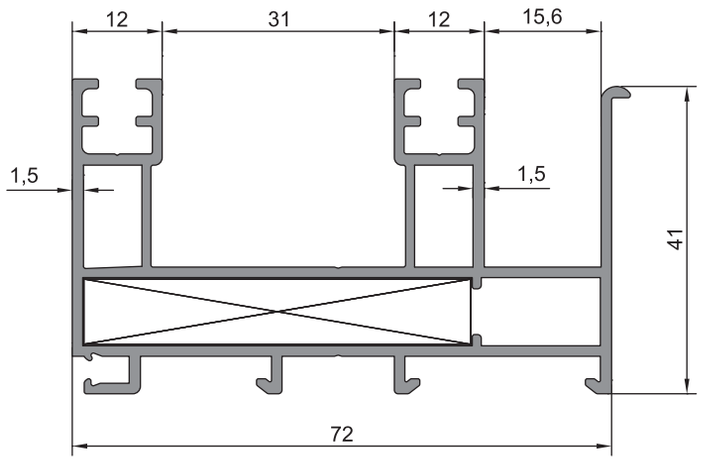

2'Lİ PERVAZLI KASA PROFİLİ
26-002 (1,350 kg/m)
Jx: 30,08 cm4 / Jy: 7,52 cm4

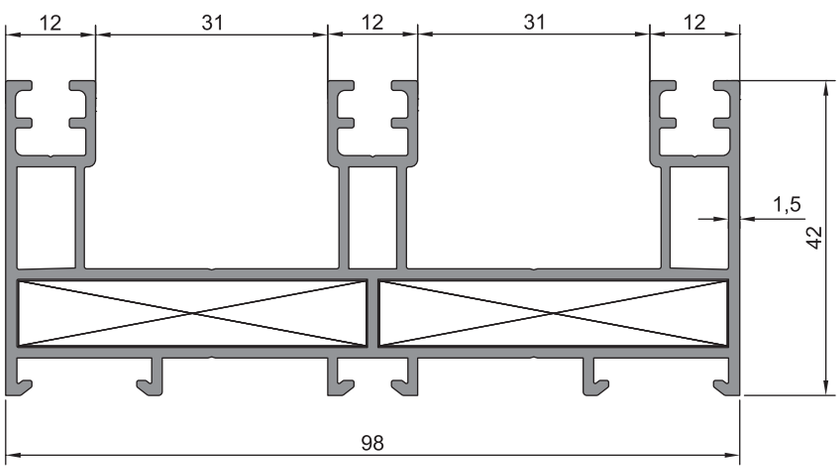

3'LÜ KASA PROFİLİ
26-003 (1,763 kg/m)
Jx: 70,31 cm4 / Jy: 9,77 cm4

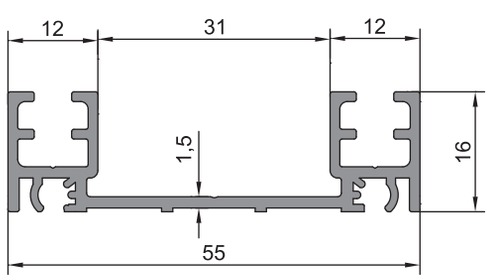

KASA PROFİLİ
26-004 (0,565 kg/m)
Jx: 8,10 cm4 / Jy: 0,49 cm4

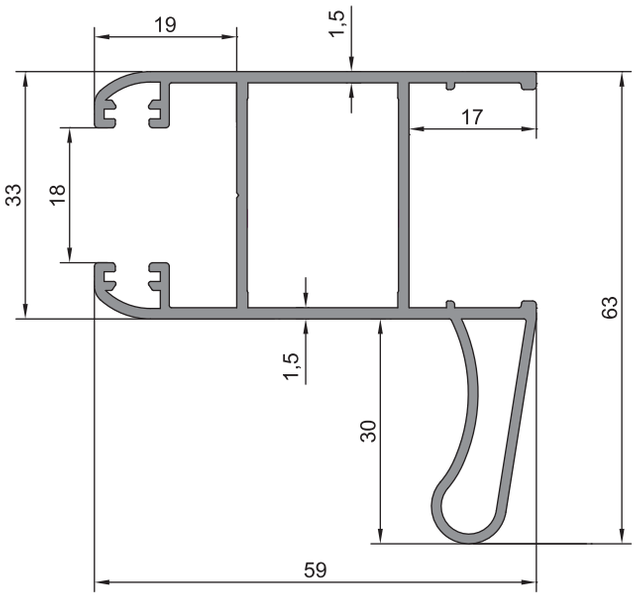

TAKVİYELİ KANAT PROFİLİ
26-005 (1,053kg/m)
Jx: 18,09 cm4 / Jy: 7,69 cm4

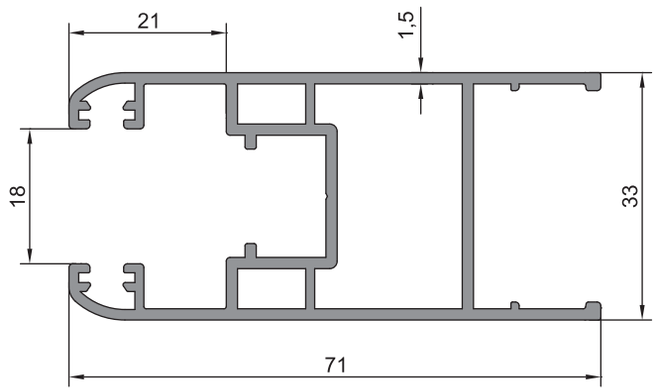

PVC İSP. KANALLI KANAT PROFİLİ
26-006 (1,090kg/m)
Jx: 7,01 cm4 / Jy: 14,70 cm4

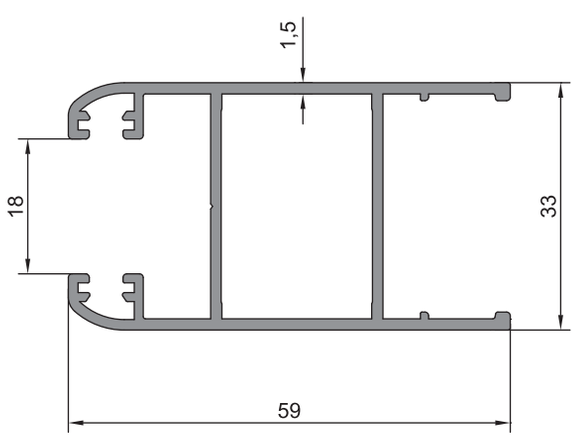

KANAT PROFİLİ
26-007 (0,822kg/m)
Jx: 5,55 cm4 / Jy: 8,44 cm4

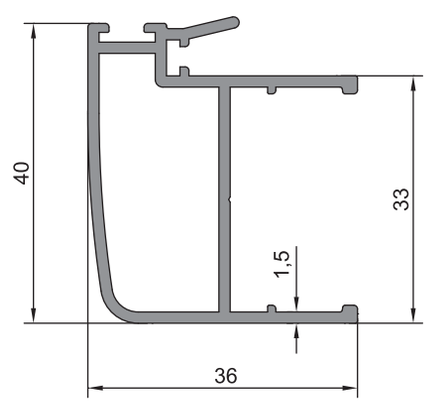

ORTA KANAT PROFİLİ
26-008 (0,648kg/m)
Jx: 5,07 cm4 / Jy: 2,35 cm4

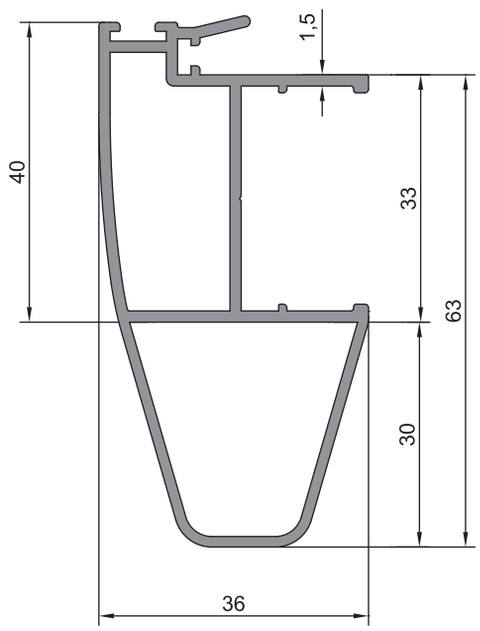

TAKVİYELİ ORTA KANAT PROFİLİ
26-009 (0,934kg/m)
Jx: 16,60 cm4 / Jy: 3,64 cm4

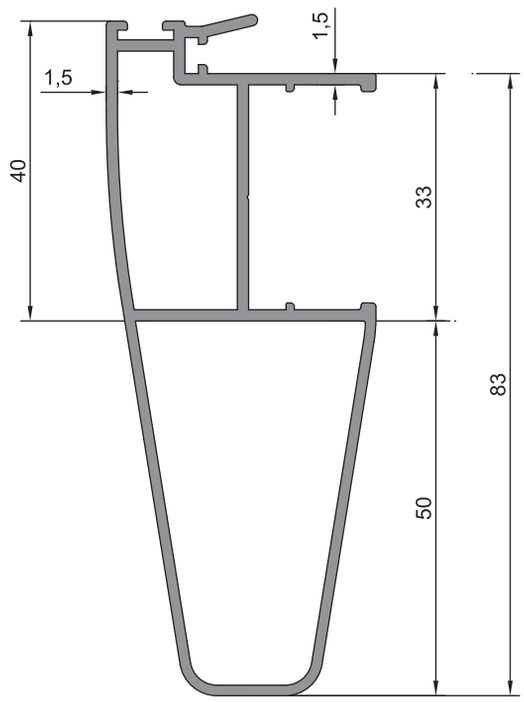

TAKVİYELİ ORTA KANAT PROFİLİ
26-010 (1,085kg/m)
Jx: 31,47 cm4 / Jy: 4,61 cm4

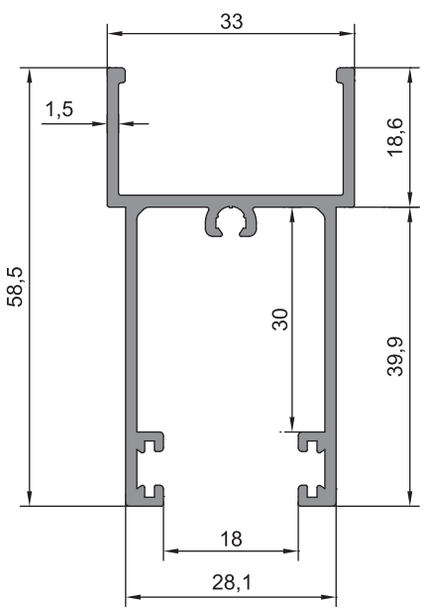

ETEK PROFİLİ
26-011 (0,735kg/m)
Jx: 4,32 cm4 / Jy: 7,83 cm4

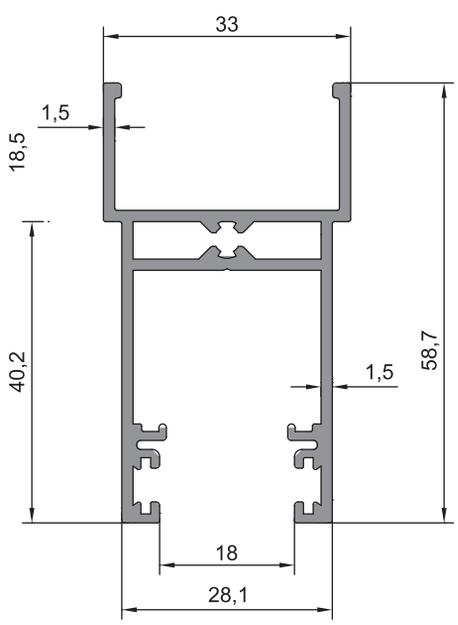

ETEK PROFİLİ
26-012 (0,864kg/m)
Jx: 4,65 cm4 / Jy: 8,40 cm4

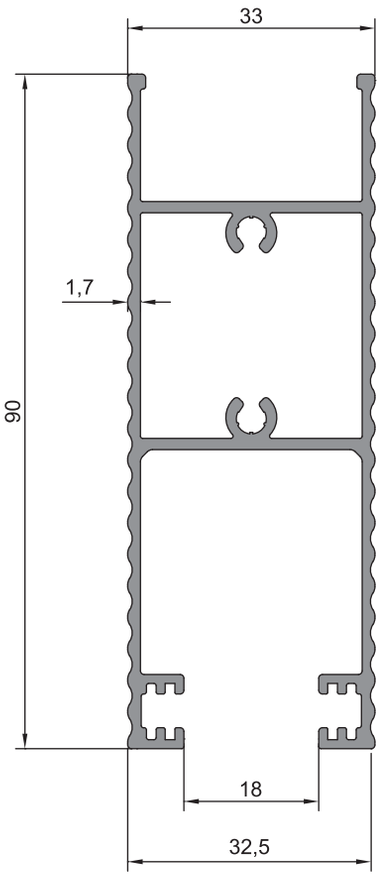

DEKORATİF ETEK PROFİLİ
26-013 (1,167kg/m)
Jx: 7,57 cm4 / Jy: 29,90 cm4

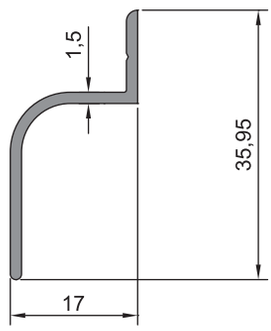

DAMLALIK PROFİLİ
26-014 (0,195kg/m)

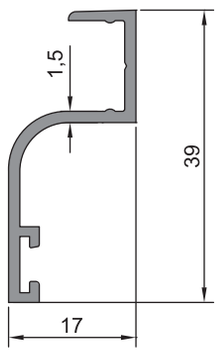

DAMLALIK PROFİLİ
26-015 (0,267kg/m)

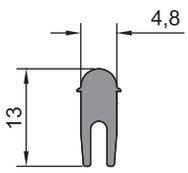

RAY PROFİLİ
26-016 (0,125kg/m)

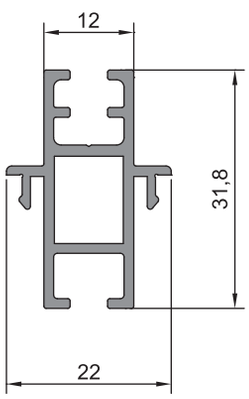

DÖRTLÜ KANAT ADAPTÖRÜ
26-017 (0,413kg/m)

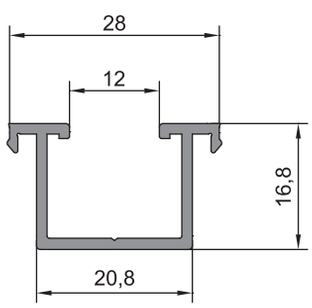

TEK CAM ÇITA PROFİLİ
26-018 (0,270kg/m)

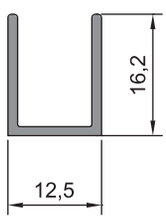

U PROFİLİ
05-001 (0,146kg/m)

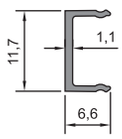

ÇITA PROFİLİ
26-014 (0,059kg/m)

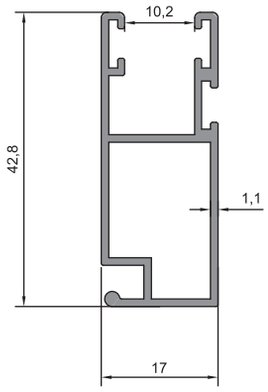

SİNEKLİK KANAT PROFİLİ
16-005 (0,419kg/m)

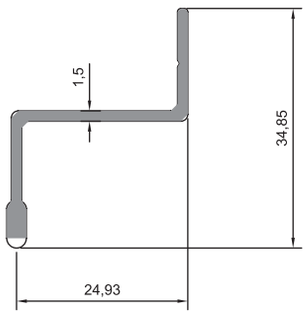

SİNEKLİK RAY PROFİLİ
16-010 (0,261kg/m)

16-005 (0,419kg/m)

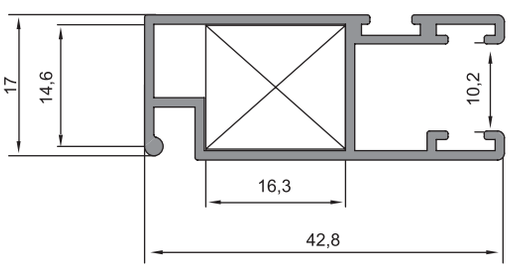

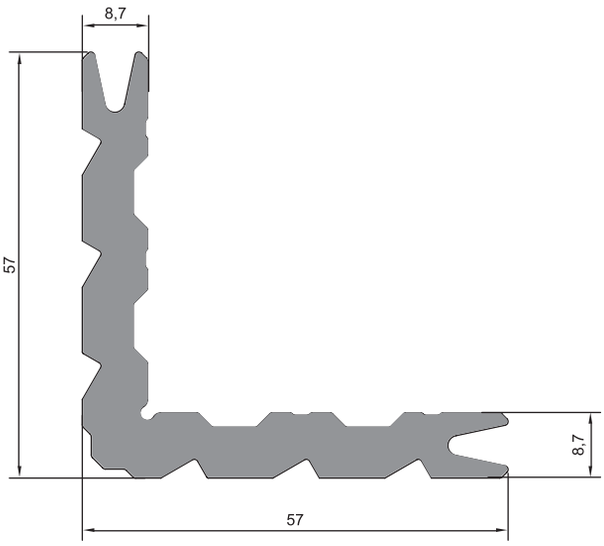

KÖŞE TAKOZU
22-065 (1,958kg/m)

Kullanılan Profil	Kesim Ölçüsü
Profile Used	Cutting Size
26 - 001 26 - 002	51,7 mm
26 - 003	46,5 mm

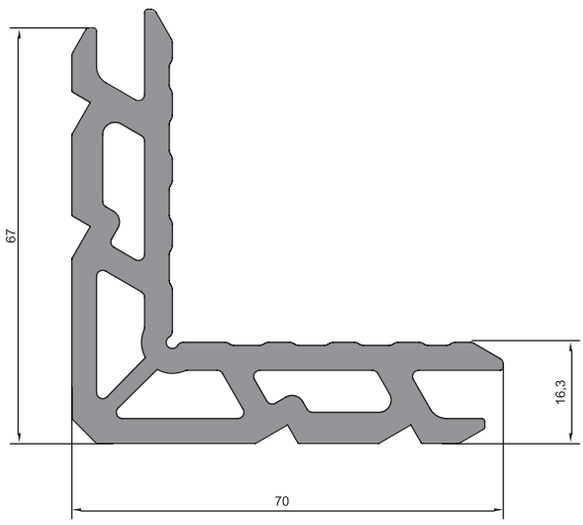

KÖŞE TAKOZU
21-047 (3,220kg/m)

Kullanılan Profil	Kesim Ölçüsü
Profile Used	Cutting Size
16 - 005	14,6 mm

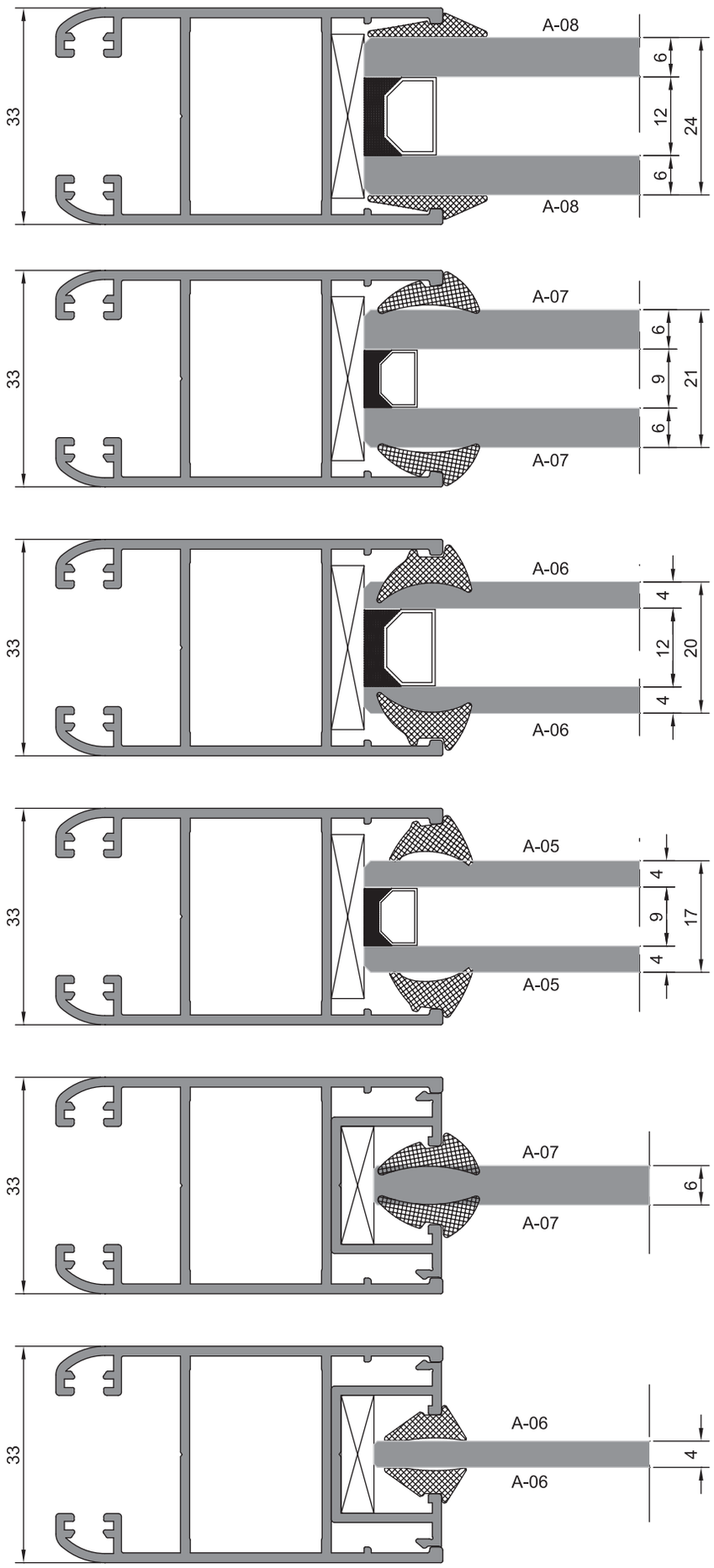
A-08
6
12
24
6
A-08
33
A-07
6
9
21
6
A-07
33
A-06
4
12
20
4
A-06
33
A-05
4
9
17
4
A-05
33
A-07
6
A-07
33
A-06
4
A-06
33

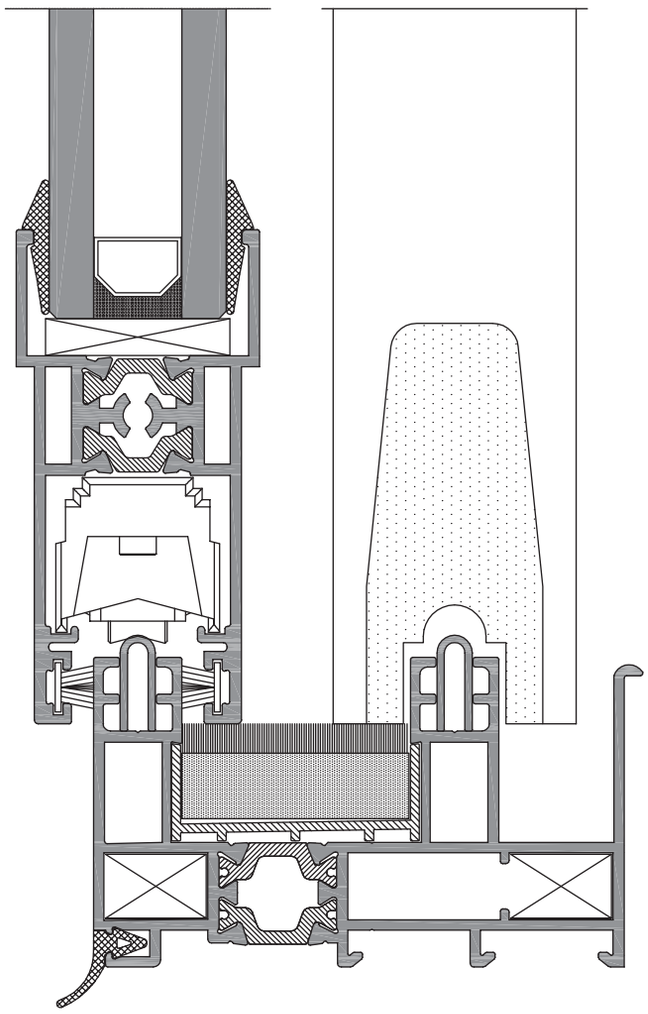

Alüminyum profiller AlMgSi 0,5 - F22 alaşımından ve 12020 standartlarına göre üretilir.

Fiziksel Özellikler :

1- Yoğunluk	: 2,71 gr /cm3
2- Elastisite Modülü	: 70 kN /mm2
3- Direnç	: 20° 33 n Ω .m
4- Erime Noktası	: 600 - 655 °
5 - Genleşme Katsayısı	: 20 - 100° C μ^{+1} °C

Mekanik Özellikler :

1- Elastisite Limiti	: 190 MPa
2 -Kopma Dayanıklılığı	: 220 MPa
3- Sertlik	: 67 Brinell
4- Uzama	: % 10

SİSTEM BİLGİLERİ :
Isı Bariyer Ölçüsü : Kasa 16 mm, Etek 14,8 mm, Kanat 16 mm (PVC aksesuar uyumlu kanat 14,8 mm)
Isı Geçirgenlik değeri (Uf) : W/m2K
Fitil (Conta) : Tüm fitiller EPDM dir.
Yapılabilir Sürme Tipleri : 2 li Sürme - 3 lü Sürme - 4 lü Sürme - 6 lı Sürme.
Kullanılabilir Cam Kalınlığı : 4 mm tek cam dan 24 mm ısıcam kalınlığına kadar EPDM fitil kalınlıkları ve ölçüsüne uygun cam çıtası ile ayarlanarak istenilen ısıcam ve tekcam kullanım imkanı sunmaktadır.
Su Tahliye : Bütün profiller su tahliye sistemine sahiptir.
Ray:Aluminyum ve paslanmaz olarak alternatifli dizayn edilmiştir.
Aksesuar : Anahtarlı- anahtarsız gömme veya ispanyolet kol kullanılabilir.
Bağlantılar : Kasa köşe birleşimlerini sağlamak için pres köşe takoz bağlantıları kullanılarak preslenir.

Profil Şekli Profile Drawing	Profil Kodu Profile Code	Profil Adı Profile Name	Profil Ağırlık (Kg/m) Profile Weight (Kg/m)	Statik (Ix cm4) Static (Ix cm4)	Statik (Ix cm4) Static (Ix cm4)
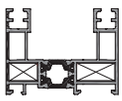	30 - 001	Kasa Profili Frame Profile	1,275 Kg/m	Jx : 7,15 cm4	Jy : 17,43 cm4
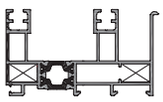	30 - 002	2 Li Pervazlı Kasa Profili Double-rail Frame Profile With Sill	1,532 Kg/m	Jx : 8,47 cm4	Jy : 31,78 cm4
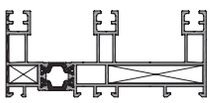	30 - 003	3 lü Kasa Profili Triple-rail Frame Profile	1,963 Kg/m	Jx : 10,80 cm4	Jy : 76,85 cm4
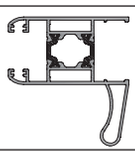	30 - 004	Takviyeli Kanat Profili Structural Sash Profile	1,353 Kg/m	Jx : 8,57 cm4	Jy : 19,36 cm4
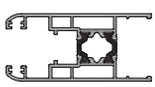	30 - 005	PVC. isp. Kanallı Kanat Profili PVC Sash profile with Esp. canal.	1,364 Kg/m	Jx : 7,63 cm4	Jy : 16,35 cm4
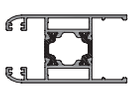	30 - 006	Kanat Profili Sash Profile	1,123 Kg/m	Jx : 6,33 cm4	Jy : 9,29 cm4
	30 - 007	Kenet Profili Clamp Profile	0,583 Kg/m	Jx : 3,64 cm4	Jy : 2,30 cm4
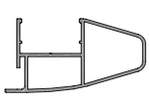	30 - 008	Takviyeli Kenet Profili Structural Clamp Profile	0,867 Kg/m	Jx : 13,33 cm4	Jy : 3,59 cm4
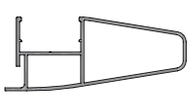	30 - 009	Takviyeli Kenet Profili Structural Clamp Profile	1,019 Kg/m	Jx : 26,59 cm4	Jy : 4,56 cm4
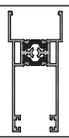	30 - 010	Etek Profili Bottom Profile	1,206 Kg/m	Jx : 16,52 cm4	Jy : 5,79 cm4
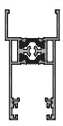	30 - 011	Etek Profili Bottom Profile	1,196 Kg/m	Jx : 13,22 cm4	Jy : 5,62 cm4
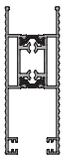	30 - 012	Dekoratif Etek Profili Decorative Bottom Profile	1,580 Kg/m	Jx : 32,49 cm4	Jy : 8,36 cm4

Profil Şekli Profile Drawing	Profil Kodu Profile Code	Profil Adı Profile Name	Profil Ağırlık (Kg/m) Profile Weight (Kg/m)	Statik (Ix cm4) Static (Ix cm4)	Statik (Iy cm4) Static (Iy cm4)
	26 - 014	Damlalık Profili Offset Type Profile	0,195 Kg/m		
	26 - 015	Damlalık Profili Offset Type Profile	0,267 Kg/m		
	26 - 016	Ray Profili Rail Profile	0,125 Kg/m		
	26 - 018	Tek Cam Çıta Profili Single Glazing Bead Profile	0,270 Kg/m		
	05 - 001	U Profili U Profile	0,146 Kg/m		
	08 - 014	Çıta Profili Bead Profile	0,059 Kg/m		
	16 - 005	Sineklik Kanat Profili Flyscreen Sash Profile	0,419 Kg/m		
	16 - 010	Sineklik Ray Profili Flyscreen Rail Profile	0,261 Kg/m		
	22 - 065	Kasa Köşe Takozu Frame Corner Block	1,958 Kg/m		
	21 - 047	Sineklik Köşe Takozu Flyscreen Corner Block	3,220 Kg/m		
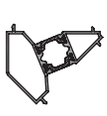	21 - 031	135° Köşe Takozu 135° Corner Block	0,900 Kg/m	Jx : 08,97 cm4	Jy : 04,14 cm4
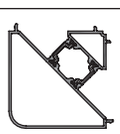	21 - 032	90° Köşe Profili 90° Corner Profile	1,302 Kg/m	Jx : 18,26 cm4	Jy : 18,24 cm4

Profil Şekli Profile Drawing	Profil Kodu Profile Code	Profil Adı Profile Name	Profil Ağırlık (Kg/m) Profile Weight (Kg/m)	Statik (Ix cm4) Static (Ix cm4)	Statik (Iy cm4) Static (Iy cm4)
	21 - 039	Köşe Profili Corner Profile	1,132 Kg/m	Jx : 11,19 cm4	Jy : 09,99 cm4
	21 - 040	Çıta Profili Bead Profile	0,179 Kg/m		
	21 - 041	Çıta Profili Bead Profile	0,140 Kg/m		

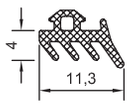

KOD Code	A-03
AÇIKLAMA Description	DIŞ CAM FİTİLİ Outer Glazing Gasket
BİRİM AĞIRLIK Unit Weight	0,041 Kg/M
PAKET MİKTARI Amount Of Packet	267 M
PAKET MİKTARI Amount Of Packet	12 Kg
TÜR Type	EPDM



KOD Code	A-05
AÇIKLAMA Description	ÇITA FİTİLİ Bead Gasket
BİRİM AĞIRLIK Unit Weight	0,061 Kg/M
PAKET MİKTARI Amount Of Packet	197 M
PAKET MİKTARI Amount Of Packet	12 Kg
TÜR Type	EPDM

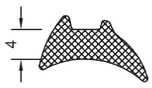

KOD Code	A-06
AÇIKLAMA Description	ÇITA FİTİLİ Bead Gasket
BİRİM AĞIRLIK Unit Weight	0,073 Kg/M
PAKET MİKTARI Amount Of Packet	164 M
PAKET MİKTARI Amount Of Packet	12 Kg
TÜR Type	EPDM



KOD Code	A-07
AÇIKLAMA Description	İÇ CAM FİTİLİ Inner Glazing Gasket
BİRİM AĞIRLIK Unit Weight	0,061 Kg/M
PAKET MİKTARI Amount Of Packet	197 M
PAKET MİKTARI Amount Of Packet	12 Kg
TÜR Type	EPDM

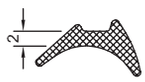

KOD Code	A-08
AÇIKLAMA Description	İÇ CAM FİTİLİ Inner Glazing Gasket
BİRİM AĞIRLIK Unit Weight	0,047 Kg/M
PAKET MİKTARI Amount Of Packet	255 M
PAKET MİKTARI Amount Of Packet	12 Kg
TÜR Type	EPDM



KOD Code	A-22
AÇIKLAMA Description	KASA FİTİLİ Frame Gasket
BİRİM AĞIRLIK Unit Weight	0,027 Kg/M
PAKET MİKTARI Amount Of Packet	444 M
PAKET MİKTARI Amount Of Packet	12 Kg
TÜR Type	EPDM



KOD Code	A-26
AÇIKLAMA Description	KASA FİTİLİ Frame Gasket
BİRİM AĞIRLIK Unit Weight	0,038 Kg/M
PAKET MİKTARI Amount Of Packet	316 M
PAKET MİKTARI Amount Of Packet	12 Kg
TÜR Type	EPDM



KOD Code	019.001.001.14
AÇIKLAMA Description	SİNEKLİK KANAT FİTİLİ İÇ FİNSİZ Flyscreen Sash Brush Seal / In
ÖLÇÜ Dimension	69x700
PAKET MİKTARI Amount Of Packet	1000 M



KOD Code	019.001.002.14
AÇIKLAMA Description	SİNEKLİK KANAT FİTİLİ DIŞ FİNSİZ Flyscreen Sash Brush Seal / Out
ÖLÇÜ Dimension	67x1200
PAKET MİKTARI Amount Of Packet	700 M



KOD Code	019.001.003.14
AÇIKLAMA Description	KANAT FİTİLİ FİNLİ Sash Brush Seal
ÖLÇÜ Dimension	69x700
PAKET MİKTARI Amount Of Packet	1000 M

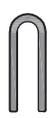

KOD Code	A-55S-12
AÇIKLAMA Description	PASLANMAZ RAY Stainless Rail
KALINLIK Thickness	0,7 MM
UZUNLUK Length	6 MT



KOD Code	A-55S-24
AÇIKLAMA Description	ORTA KENET PLASTİĞİ Middle Clamp Plastic
TÜR Type	POLYEMID
UZUNLUK Length	6 MT

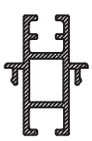

KOD Code	A-55S-25
AÇIKLAMA Description	DÖRTLÜ KANAT ADAPTÖRÜ Four Wing Adapter
KALINLIK Thickness	POLYEMID
UZUNLUK Length	6 MT

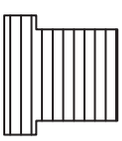

KOD Code	A-55S-22
AÇIKLAMA Description	SPACER
TÜR Type	PVC
UZUNLUK Length	6 MT



KOD Code	A-55S-26
AÇIKLAMA Description	KASA ORTA PLASTİK Frame Middle Plastic
KALINLIK Thickness	POLYEMID
UZUNLUK Length	6 MT



KOD Code	A-55S-03
AÇIKLAMA Description	ORTA KANAT DIŞ KAPAĞI Middle Sash Outer Cover
RENK Color	SİYAH Black
PAKET MİKTARI Amount Of Packet	

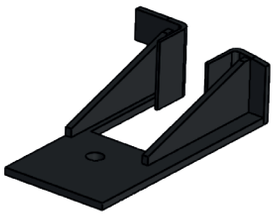

KOD Code	A-55S-04
AÇIKLAMA Description	ORTA KANAT İÇ KAPAĞI Middle Sash Inner Cover
RENK Color	SİYAH Black
PAKET MİKTARI Amount Of Packet	



KOD Code	A-55S-05
AÇIKLAMA Description	30-008 KANAT ÜST KAPAĞI 30-008 Sash Top Cover
RENK Color	SİYAH Black
PAKET MİKTARI Amount Of Packet	

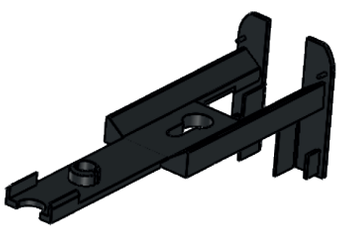

KOD Code	A-55S-07
AÇIKLAMA Description	30-004/AD30-006 KANAT KAPAĞI 30-004/AD30-006 Sash Cover
RENK Color	SİYAH Black
PAKET MİKTARI Amount Of Packet	

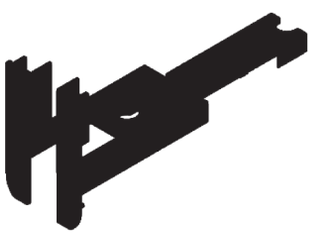

KOD Code	A-55S-08
AÇIKLAMA Description	30-005 KANAT KAPAĞI 30-005 Sash Cover
RENK Color	SİYAH Black
PAKET MİKTARI Amount Of Packet	

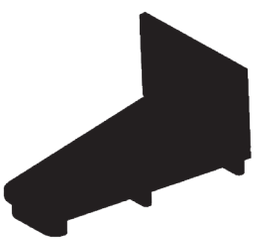

KOD Code	A-55S-09
AÇIKLAMA Description	30-009 KANAT KAPAĞI 30-009 Sash Cover
RENK Color	SİYAH Black
PAKET MİKTARI Amount Of Packet	

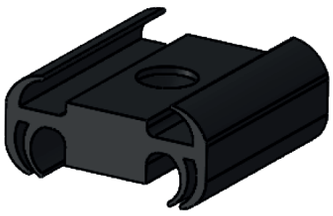

KOD Code	A-55S-10
AÇIKLAMA Description	STOPER
RENK Color	SİYAH Black
PAKET MİKTARI Amount Of Packet	

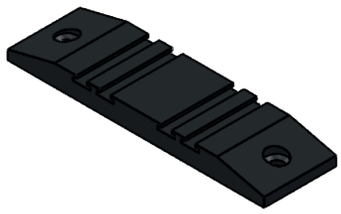

KOD Code	A-55S-11
AÇIKLAMA Description	TOZLUK Striker
RENK Color	SİYAH Black
PAKET MİKTARI Amount Of Packet	

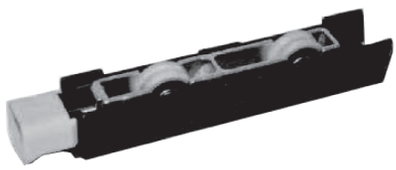

KOD Code	018.001.001.03
AÇIKLAMA Description	GIESSE RULMAN 22,12 x 21 Giesse Roller 22,12 x 21
MENŞEİ Origin	İTALYA Italy
PAKET MİKTARI Amount Of Packet	4 ADET 4 Pieces



KOD Code	018.002.002.00
AÇIKLAMA Description	ALÜMİNYUM RULMAN 23 x 29,5 Aluminium Roller 23 x 29,5
MENŞEİ Origin	Yerli Local
PAKET MİKTARI Amount Of Packet	4 ADET 4 Pieces



KOD Code	018.002.001.00
AÇIKLAMA Description	ALÜMİNYUM RULMAN 22,12 x 21 Aluminium Roller 22,12 x 21
MENŞEİ Origin	Yerli Local
PAKET MİKTARI Amount Of Packet	5 ADET 5 Pieces



KOD Code	G-55S-04
AÇIKLAMA Description	GIESSE GÖMME TUTAMAK Hidden Handgrip
MENŞEİ Origin	İTALYA Italy
PAKET MİKTARI Amount Of Packet	



KOD Code	G-55S-05
AÇIKLAMA Description	GIESSE HAVUZ KİLİT KARŞILIĞI Giesse Centre Seal
MENŞEİ Origin	İTALYA Italy
PAKET MİKTARI Amount Of Packet	

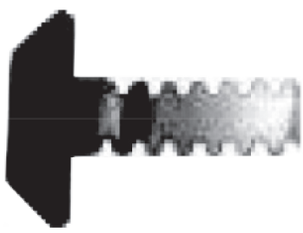

KOD Code	G-55S-06
AÇIKLAMA Description	GIESSE HAVUZ KİLİT DİLİ Giesse Latch
MENŞEİ Origin	İTALYA Italy
PAKET MİKTARI Amount Of Packet	



KOD Code	013.003.001.00
AÇIKLAMA Description	SÜRME İSPANYOLET KARŞILIĞI SAC Sliding Espagnolette Centre Seal Sheet
PAKET MİKTARI Amount Of Packet	1250 ADET / Pieces



KOD Code	AÇIKLAMA Description	PAKET MİKTARI Amount Of Packet
010.001.001.00	SÜRME İSPANYOLET 400 MM Sliding Espagnolette 400 mm	50 ADET / Pieces
010.001.002.00	SÜRME İSPANYOLET 600 MM Sliding Espagnolette 600 mm	50 ADET / Pieces
010.001.003.00	SÜRME İSPANYOLET 800 MM Sliding Espagnolette 800 mm	50 ADET / Pieces
010.001.004.00	SÜRME İSPANYOLET 1000 MM Sliding Espagnolette 1000 mm	50 ADET / Pieces
010.001.005.00	SÜRME İSPANYOLET 1200 MM Sliding Espagnolette 1200 mm	50 ADET / Pieces
010.001.006.00	SÜRME İSPANYOLET 1400 MM Sliding Espagnolette 1400 mm	20 ADET / Pieces
010.001.007.00	SÜRME İSPANYOLET 1600 MM Sliding Espagnolette 1600 mm	20 ADET / Pieces
010.001.008.00	SÜRME İSPANYOLET 1800 MM Sliding Espagnolette 1800 mm	20 ADET / Pieces
010.001.009.00	SÜRME İSPANYOLET 2000 MM Sliding Espagnolette 2000 mm	20 ADET / Pieces



KOD	AÇIKLAMA	PAKET MİKTARI
016.002.001.03	SİNEKLİK TELİ 80 CM	24 M^2
016.002.002.03	SİNEKLİK TELİ 100 CM	30 M^2
016.002.003.03	SİNEKLİK TELİ 120 CM	36 M^2
016.002.004.03	SİNEKLİK TELİ 140 CM	42 M^2
016.002.005.03	SİNEKLİK TELİ 160 CM	48 M^2
016.002.006.03	SİNEKLİK TELİ 180 CM	54 M^2

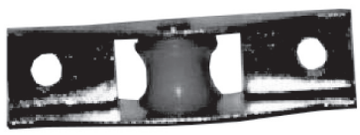

KOD	018.003.001.00
AÇIKLAMA	SİNEKLİK RULMANI DERLİN TEKER
PAKET MİKTARI	100 ADET



KOD	AÇIKLAMA	RENK	PAKET MİKTARI
016.001.001.01	SİNEKLİK FİTİLİ 5 MM PVC	BEYAZ	100 MT
016.001.001.03	SİNEKLİK FİTİLİ 5 MM PVC	SİYAH	100 MT



KOD	AÇIKLAMA	RENK	PAKET MİKTARI
017.004.001.01	SU TAHLİYE TAPASI	BEYAZ	2500 ADET
017.004.001.03	SU TAHLİYE TAPASI	SİYAH	2500 ADET
017.004.001.10	SU TAHLİYE TAPASI	KOYU KAHVE	2500 ADET
017.004.001.11	SU TAHLİYE TAPASI	AÇIK KAHVE	2500 ADET

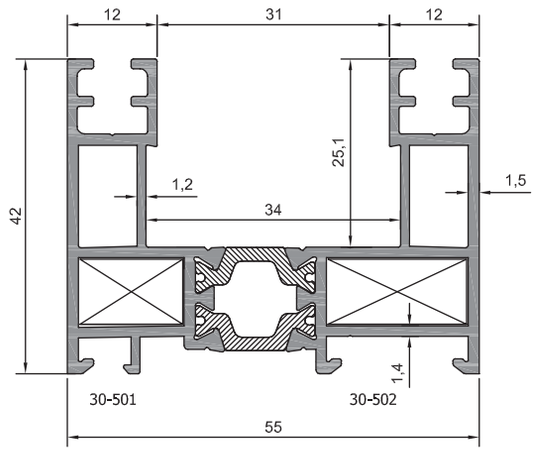

KASA PROFİLİ
30-001 (1,275kg/m)
Jx: 7,15 cm4 / Jy: 17,43 cm4

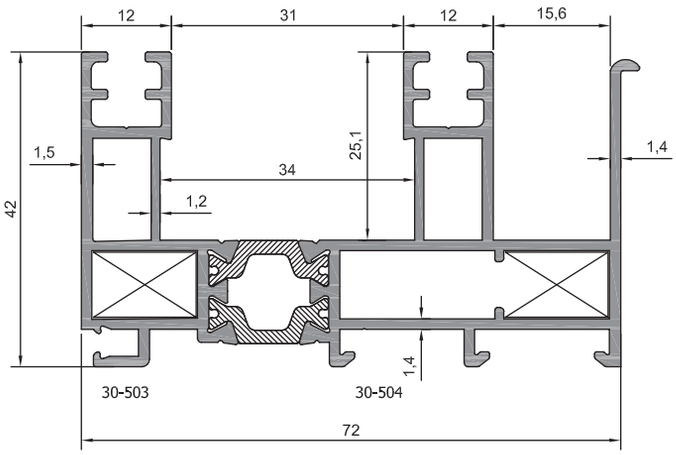

2'Lİ PERVAZLI KASA PROFİLİ
30-002 (1,532kg/m)
Jx: 8,47 cm4 / Jy: 31,78 cm4

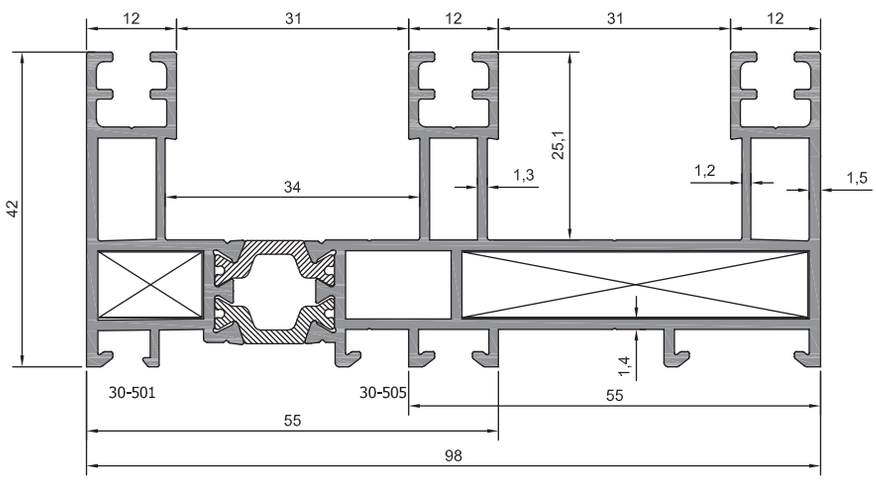

3'LÜ KASA PROFİLİ
30-003 (1,963kg/m)
Jx: 10,80 cm4 / Jy: 76,85 cm4

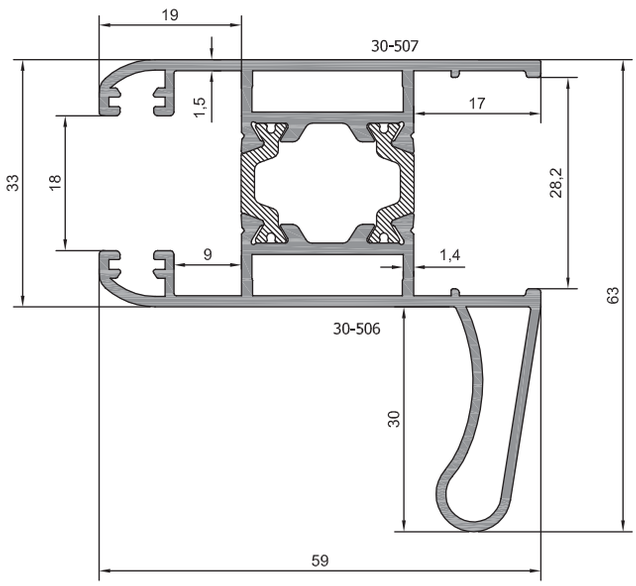

TAKVİYELİ KANAT PROFİLİ
30-004 (1,353kg/m)
Jx: 8,57 cm4 / Jy: 19,36 cm4

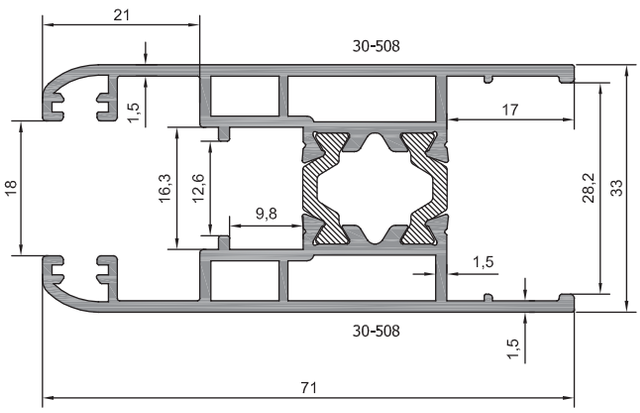

PVC İSPANYOLET KANALLI KANAT PROFİLİ
30-005 (1,364kg/m)
Jx: 7,63 cm4 / Jy: 16,35 cm4

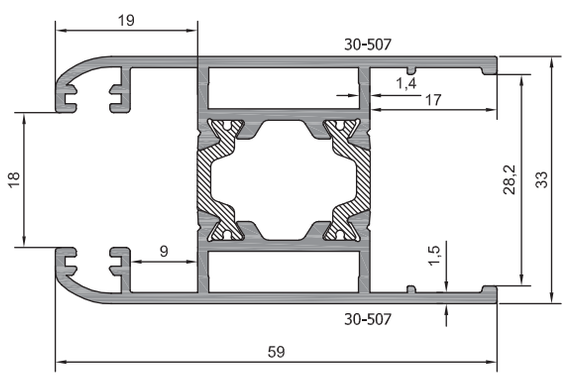

KANAT PROFİLİ
30-006 (1,123kg/m)
Jx: 6,33 cm4 / Jy: 9,29 cm4

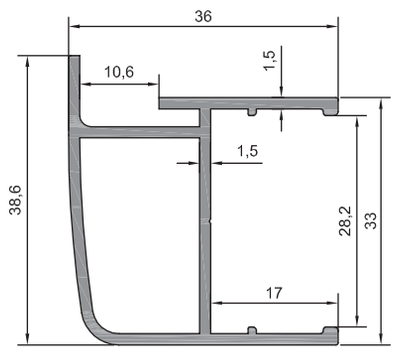

KENET PROFİLİ
30-007 (0,583kg/m)
Jx: 3,64 cm4 / Jy: 2,30 cm4

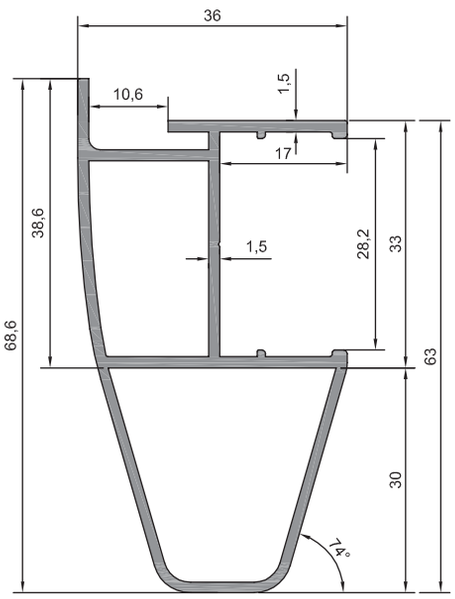

TAKVİYELİ KENET PROFİLİ
30-008 (0,867kg/m)
Jx: 13,33 cm4 / Jy: 3,59 cm4

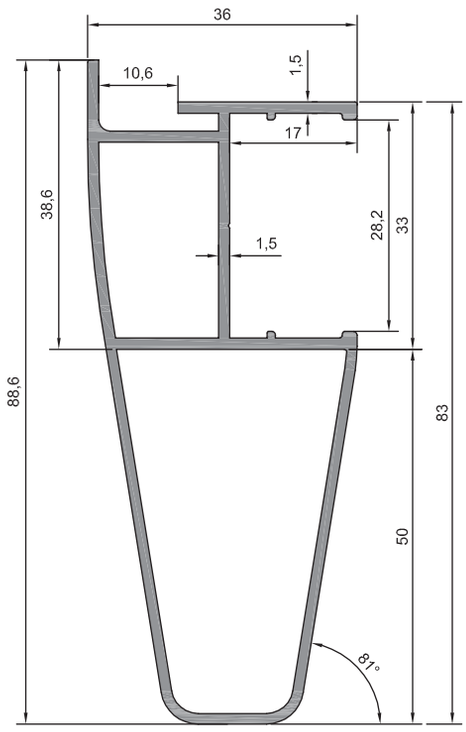

TAKVİYELİ KENET PROFİLİ
30-009 (1,019kg/m)
Jx: 26,59 cm4 / Jy: 4,56 cm4

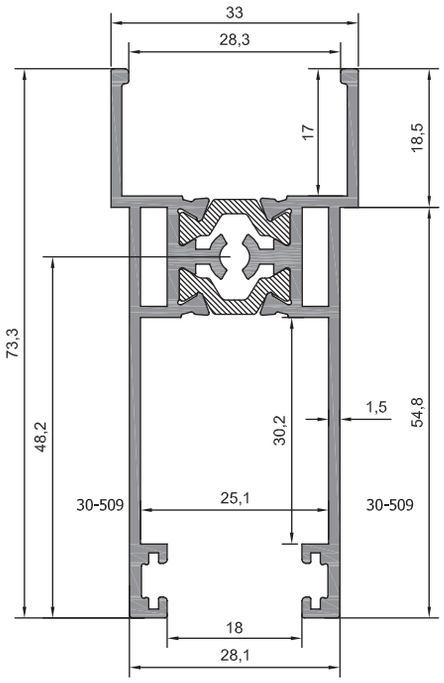

ETEK PROFİLİ
30-010 (1,206kg/m)
Jx: 16,52 cm4 / Jy: 5,79 cm4

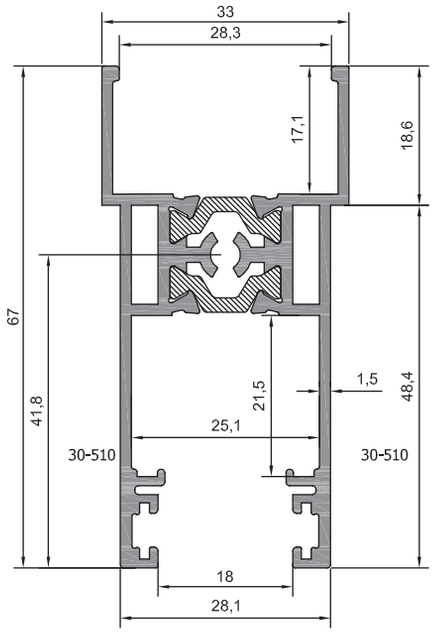

ETEK PROFİLİ
30-011 (1,196kg/m)
Jx: 13,22 cm4 / Jy: 5,62 cm4

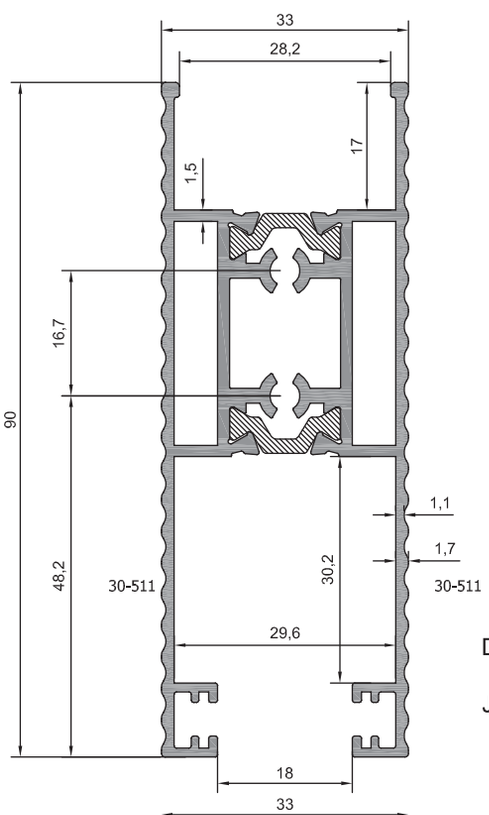

DEKORATİF ETEK PROFİLİ
30-012 (1,580kg/m)
Jx: 32,49 cm4 / Jy: 8,36 cm4

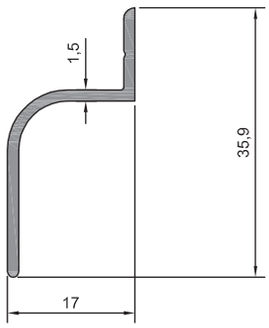

DAMLALIK PROFİLİ
26-014 (0,195kg/m)

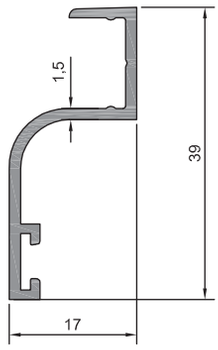

DAMLALIK PROFİLİ
26-015 (0,267kg/m)

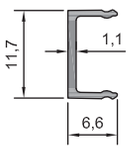

ÇITA PROFİLİ
26-014 (0,059kg/m)

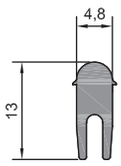

RAY PROFİLİ
26-016 (0,125kg/m)

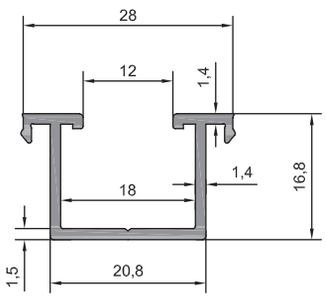

TEK CAM PROFİLİ
26-018 (0,270kg/m)

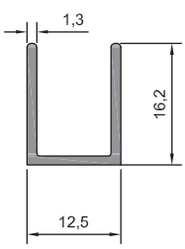

U PROFİLİ
05-001 (0,146kg/m)

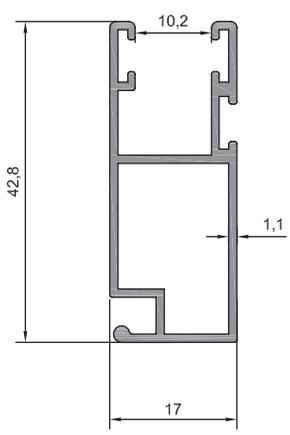

SİNEKLİK KANAT PROFİLİ
16-005 (0,419kg/m)

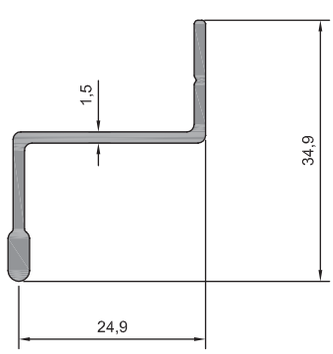

SİNEKLİK RAY PROFİLİ
16-010 (0,261kg/m)

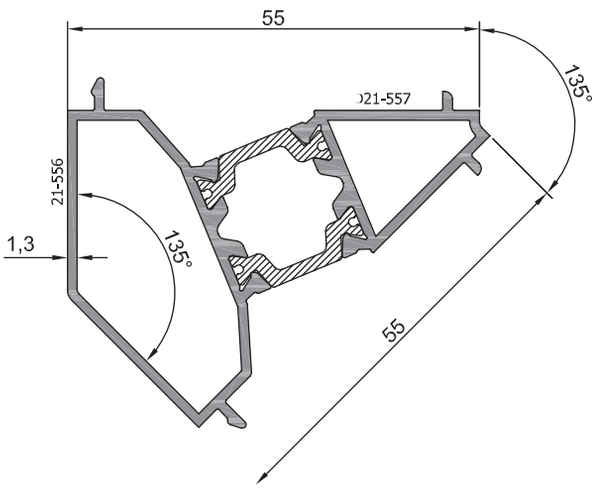

135° KASA PROFİLİ
21-031 (0,900kg/m)
Jx: 8,97 cm4 / Jy: 4,14 cm4

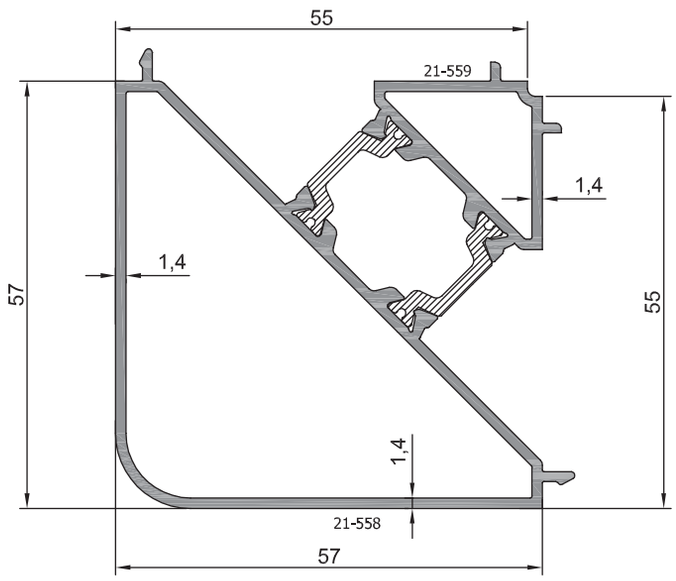

90° KÖŞE PROFİLİ
21-032 (1,302kg/m)
Jx: 18,26 cm4 / Jy: 18,24 cm4

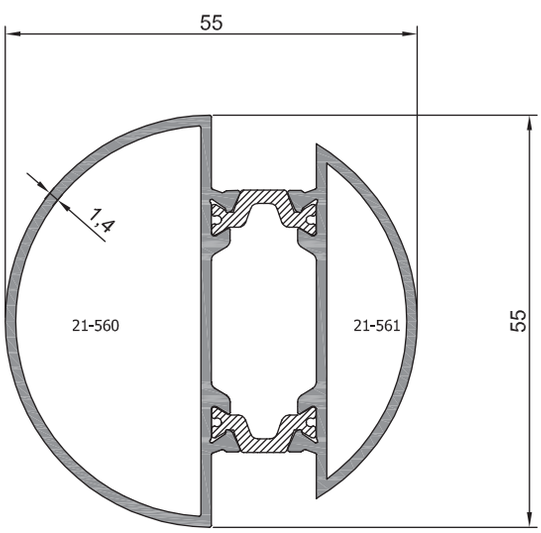

KÖŞE PROFİLİ
21-039 (1,132kg/m)
Jx: 11,19 cm4 / Jy: 9,99 cm4

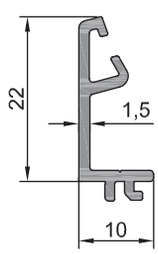

ÇITA PROFİLİ
21-040 (0,179kg/m)

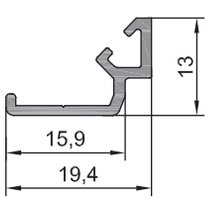

ÇITA PROFİLİ
21-041 (0,140kg/m)

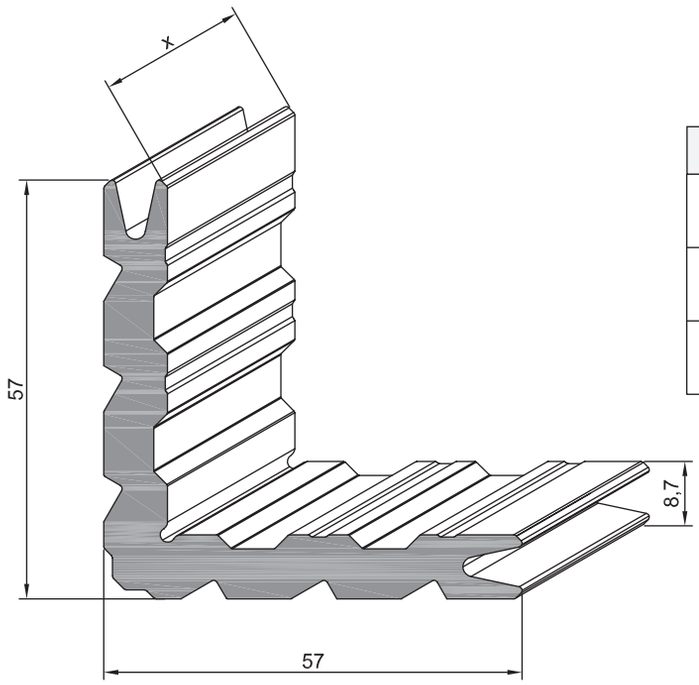

22-065 (1,958kg/m)

Kullanılan Profil	İç Kesim Ölçüsü (x)	Dış Kesim Ölçüsü (x)
30 - 001	13,7 mm	18,5 mm
30 - 002	13,7 mm	13,7 mm
30 - 003	13,7 mm	46 mm

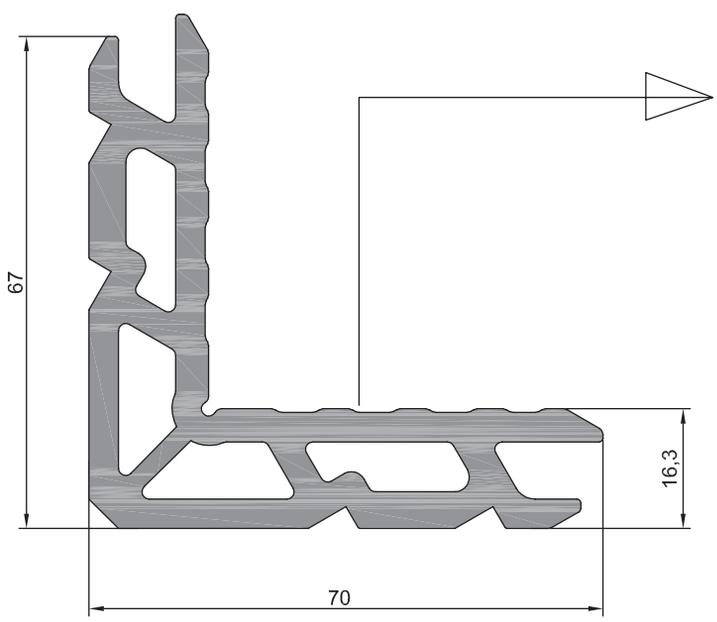

21-047 (3,220kg/m)

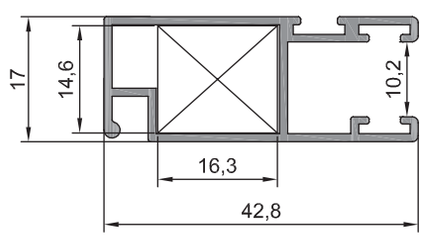

16-005 (0,419kg/m)

Kullanılan Profil	Kesim Ölçüsü
16 - 005	14,6 mm

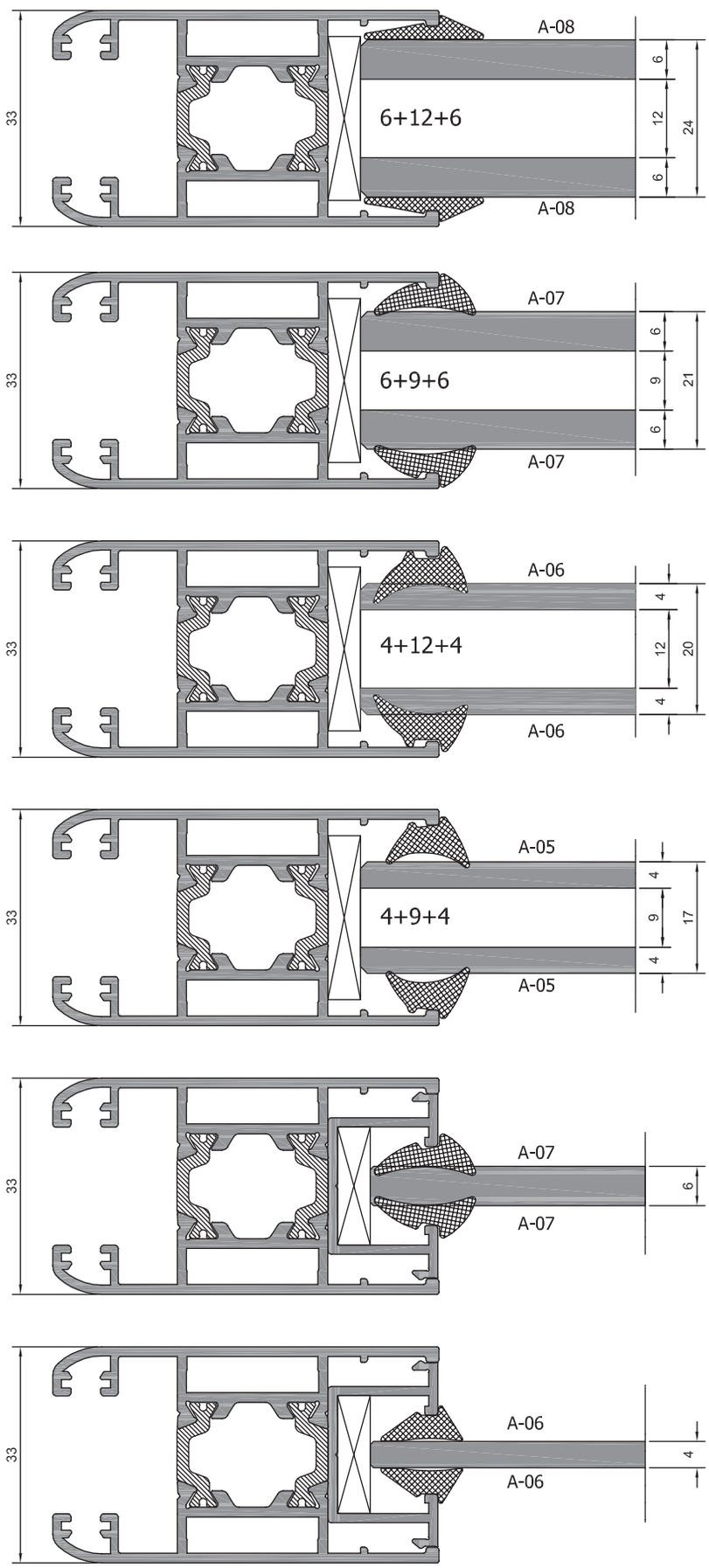
A-08
6+12+6
A-08
33
6
12
24
6
A-07
6+9+6
A-07
33
6
9
21
6
A-06
4+12+4
A-06
33
4
12
20
4
A-05
4+9+4
A-05
33
4
9
17
4
A-07
A-07
33
6
A-06
A-06
33
4



www.usluajans.com

AKALDO

Alüminyum Sanayi Tic. A.Ş.

HEAD OFFICE
AKALDO ALÜM. SAN. TİC. A.Ş.
İzdep-2 Gülçırpı Cad. No:11C/14
Menderes / İZMİR
Tel : 0 (232) 449 3 000
Fax : 0 (232) 449 6 000
E-mail: pazarlama@akaldo.com

EGEVİN ALÜM. LTD. ŞTİ.
A. Veysel Mh. 5854 Sk. No:10
Karabağlar / İZMİR
Tel : 0 (232) 264 06 00
Fax : 0 (232) 264 06 36
E-mail: egevin@akaldo.com

AKALDO PROFİL PANJUR LTD. ŞTİ.
Özaslan San. Sit. 864 Sk. No:2-3
Edremit / BALIKESİR
Tel : 0 (266) 374 44 33
Fax : 0 (266) 392 11 54
E-mail: edremit@akaldo.com

www.akaldo.com